SIEMENS

Karta informacyjna 3SU1900-0AS10-0AA0



Uchwyt tabliczki, 22 mm, płaski, Ramka na dole zaokrąglona, czarny, na tabliczkę z opisem 17,5 mm x 27 mm, do zatrzaśnięcia

Nazwa markowa produktu	SIRIUS ACT
oznaczenie produktu	uchwyt tabliczki
wykonanie produktu	do tabliczki z opisem o rozmiarze 17,5 x 27 mm
oznaczenie typu produktu	3SU1
Ogólne dane techniczne	
Stopień ochrony IP	IP66, IP67, IP69(IP69K)
Stopień ochrony NEMA	1, 2, 3, 3R, 4, 4X, 12
odporność na wstrząsy do aplikacji kolejowych zg. z DIN EN 61373	Kategoria 1, Klasa B
wytrzymałość zmęczeniowa do aplikacji kolejowych zg. z DIN EN 61373	Kategoria 1, klasa B
Dyrektywa RoHS (data)	01.10.2014
Instalacja/ Mocowanie/ Wymiary	
wysokość	49,8 mm
szerokość	29,8 mm
Akcesoria	
materiał akcesorium	Tworzywo
Kształt uchwytu etykiety	zaokrąglony na dole
kolor uchwytu etykiety	Czarny
sposób montażu tabliczki	Zatrzaskiwany

Aprobaty/ Certyfikaty

General Product Approval	Declaration of Conformity	Test Certificates
CSA, UL, EAC, CE EG-Konf.	UK Declaration of Conformity	Type Test Certificates/Test Report

Marine / Shipping	other
ABS, LRS, PRS, RINA, RMRS	Confirmation

Więcej informacji

Information- and Downloadcenter
https://www.siemens.com/ic10

Zmiany zastrzeone
© Copyright Siemens

Industry Mall (System zamawiania online)
https://mall.industry.siemens.com/mall/pl/pl/Catalog/product?mlfb=3SU1900-0AS10-0AA0
CAx-Online-Generator
http://support.automation.siemens.com/WW/CAXorder/default.aspx?lang=en&mlfb=3SU1900-0AS10-0AA0
Service&Support
https://support.industry.siemens.com/cs/ww/en/ps/3SU1900-0AS10-0AA0
Image database (product images, 2D dimension drawings, 3D models, device circuit diagrams, EPLAN macros, ...)
http://www.automation.siemens.com/bilddb/cax_de.aspx?mlfb=3SU1900-0AS10-0AA0&lang=en

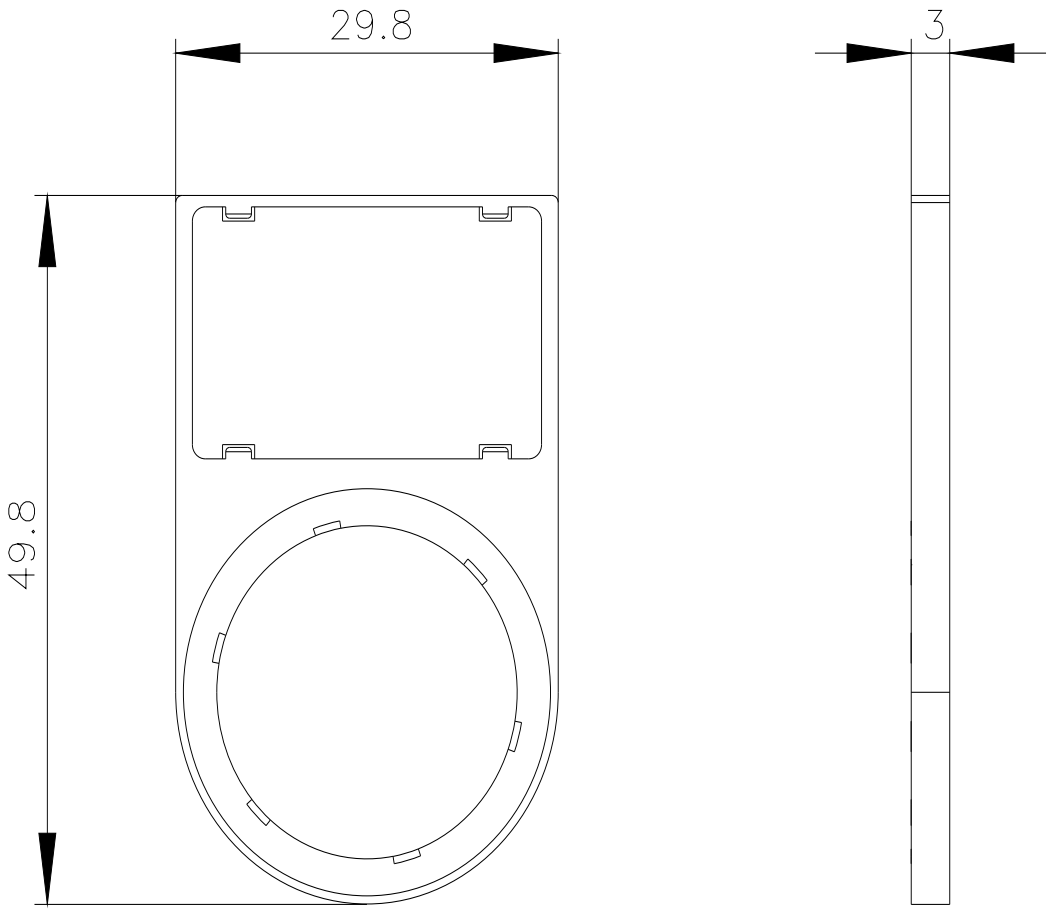

Ostatnia zmiana: 2020-12-21

Zmiany zastrzeone
© Copyright Siemens