Wkładka gniazda - STG-MTN 0,5-1,0 - 3190438

Należy pamiętać, że podane dane pochodzą z katalogu online. Proszę o pobranie kompletnych informacji i danych z dokumentacji użytkownika. Obowiązują ogólne warunki użytkowania dla materiałów pobieranych przez Internet.
(http://phoenixcontact.pl/download)



Modułowy konektor żeński, po zaciśnięciu przewodu wsuwany jest do obudowy PCC lub HCC, do przewodów 0,5 mm² ... 1,0 mm²

RoHS

Dane handlowe

Jednostka opakowania	100 pcs
Minimalne zamówienie	100 pcs
GTIN	4 017918 093341
GTIN	4017918093341
Waga jednej sztuki (bez opakowania)	0,424 GRM
Numer taryfy celnej	85366990
Kraj pochodzenia	Polska
Sales Key	ACEDBB

Dane techniczne

Wymiary

Średnica kabla	1,4 mm ... 2,3 mm (z izolacją)

Informacje ogólne

Kolor	srebrny
Długość usuwanej izolacji	4 mm

Environmental Product Compliance

China RoHS	Okres użytkowania zgodnie z przeznaczeniem: nieograniczony = EFUP-e
	Brak substancji niebezpiecznych powyżej wartości progowych

Rysunki

Wkładka gniazda - STG-MTN 0,5-1,0 - 3190438

Rysunek wymiarowy

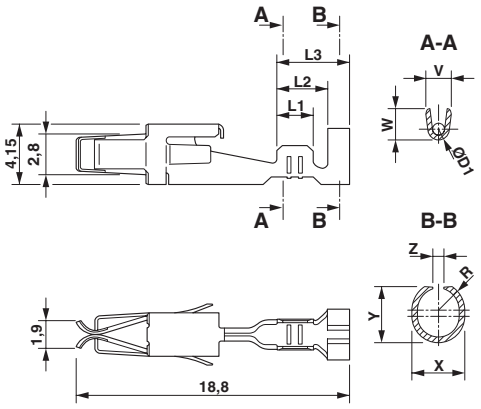

Klasyfikacje

eCl@ss

eCl@ss 10.0.1	27141190
eCl@ss 11.0	27141190
eCl@ss 4.0	27141100
eCl@ss 4.1	27141100
eCl@ss 5.0	27141100
eCl@ss 5.1	27141100
eCl@ss 6.0	27141100
eCl@ss 7.0	27141190
eCl@ss 9.0	27141190

ETIM

ETIM 2.0	EC000897
ETIM 3.0	EC000897
ETIM 4.0	EC000897
ETIM 6.0	EC002848
ETIM 7.0	EC002848

UNSPSC

UNSPSC 6.01	30211802
UNSPSC 7.0901	39121402
UNSPSC 11	39121402
UNSPSC 12.01	39121402
UNSPSC 13.2	39121410
UNSPSC 18.0	39121410
UNSPSC 19.0	39121410
UNSPSC 20.0	39121410
UNSPSC 21.0	39121410

Wkładka gniazda - STG-MTN 0,5-1,0 - 3190438

Aprobaty

Aprobaty

Aprobaty

EAC

Aprobaty Ex

Szczegóły aprobat

EAC	EAC	EAC-Zulassung

Akcesoria

Akcesoria

Narzędzie do zaciskania

Szczypce do zaciskania - CRIMPFOX MT 2,5 - 1204038



Szczypce zaciskowe, do zaciskania przewodów w moduł. tulejach stykowych STG-MTN, zakres zacisku: 0,5-2,5 mm², AWG: 20-14

Phoenix Contact 2021 © - all rights reserved
http://www.phoenixcontact.com