Ograniczniki przepięć typu 2 - VAL-MS-EE-T2-3+1-320 - 2910575

Należy pamiętać, że podane dane pochodzą z katalogu online. Proszę o pobranie kompletnych informacji i danych z dokumentacji użytkownika. Obowiązują ogólne warunki użytkowania dla materiałów pobieranych przez Internet.
(http://phoenixcontact.pl/download)



Ogranicznik przepięć 4-kanałowy (układ 3+1), do montażu na szynie NS 35/7,5, napięcie 230 V AC

RoHS

Dane handlowe

Jednostka opakowania	1 pcs
GTIN	4 055626 462660
GTIN	4055626462660
Waga jednej sztuki (bez opakowania)	394,400 GRM
Sales Key	CL1327

Dane techniczne

Wymiary

Wysokość	90 mm
Szerokość	71 mm
Głębokość	64,7 mm
Jedn. podz.	4 TE

Warunki środowiskowe

Stopień ochrony	IP20 (tylko w przypadku stosowania punktów przyłączeniowych)
Temperatura otoczenia (praca)	-40 °C ... 80 °C
Temperatura otoczenia (składowanie/transport)	-40 °C ... 80 °C
Wysokość	≤ 2000 m (amsl (powyżej normy zero))
Dopuszczalna wilgotność powietrza (praca)	5 % ... 95 %
Wstrząsy (eksploatacja)	25g (Półsinusioda / 11 ms / 3x ±X, ±Y, ±Z)
Drgania (praca)	5g (10 ... 500 Hz/2,5 h/X, Y, Z)

Informacje ogólne

Klasa testu IEC	II

Ograniczniki przepięć typu 2 - VAL-MS-EE-T2-3+1-320 - 2910575

Dane techniczne

Informacje ogólne

	T2
Typ EN	T2
System zasilania IEC	TN-S
	TT
Tory ochronne	L-N
	L-PE
	N-PE
Sposób montażu	Szyna DIN: 35 mm
Kolor	szary B RAL 7043
Materiał obudowy	PA 6.6
	PBT
Stopień zabrudzenia	2
Klasa palności wg UL 94	V-0
Konstrukcja	Moduł wtykowy do montażu na szynie montażowej, dwuczęściowy
Liczba biegunów	4
Komunikat: Uszkodzona ochrona przepięciowa	optyczny

Układ ochronny

Napięcie znamionowe U_N	240/415 V AC (TN-S)
	240/415 V AC (TT)
Częstotliwość znamionowa f_N	50 Hz (60 Hz)
Najwyższe napięcie pracy U_C (L-N)	335 V AC
Najwyższe napięcie trwałe U_C (L-PE)	335 V AC
Najwyższe napięcie pracy U_C (N-PE)	260 V AC
znam. prąd obciążenia I_L	80 A
Prąd przewodu ochr. I_{PE}	≤ 5 µA
Pobór mocy w trybie czuwania P_C	≤ 450 mVA
znamionowy prąd odprowadzany I_n (8/20) µs	20 kA
Maks. prąd wyładowczy I_{max} (8/20) µs	40 kA
Zdolność gaszenia prądu następczego I_{fi} (N-PE)	100 A
Odporność na zwarcie I_{SCCR}	25 kA
Poz. ochrony U_p (L-N)	≤ 1,6 kV
Poz. ochrony U_P (L-PE)	≤ 1,9 kV
Poz. ochrony U_p (N-PE)	≤ 1,5 kV
Napięcie resztkowe U_{res} (L-N)	≤ 1,6 kV (przy I_n)
	≤ 1,5 kV (przy 10 kA)
	≤ 1,3 kV (przy 5 kA)
	≤ 1,1 kV (przy 3 kA)
Napięcie resztkowe U_{res} (L-PE)	≤ 1,9 kV (przy I_n)
	≤ 1,5 kV (przy 10 kA)

Ograniczniki przepięć typu 2 - VAL-MS-EE-T2-3+1-320 - 2910575

Dane techniczne

Układ ochronny

	≤ 1,3 kV (przy 5 kA)
	≤ 1,2 kV (przy 3 kA)
Napięcie resztkowe U_{res} (N-PE)	≤ 0,4 kV (przy I_n)
	≤ 0,25 kV (przy 10 kA)
	≤ 0,15 kV (przy 5 kA)
	≤ 0,1 kV (przy 3 kA)
Zachowanie TOV dla U_T (L-N)	415 V AC (5 s / withstand mode)
	440 V AC (120 min / safe failure mode)
Zachowanie TOV dla U_T (N-PE)	1200 V AC (200 ms / withstand mode)
Czas zadział. t_A (L-N)	≤ 25 ns
Czas zadział. t_A (L-PE)	≤ 100 ns
Czas zadział. t_A (N-PE)	≤ 100 ns
Maksymalne zabezpieczenie wstępne w instalacjach przelotowych V	80 A (gG)
Maksymalna wartość bezpiecznika w instalacjach w układzie promieniowym	125 A (gG)

Dane przyłączeniowe

Rodzaj przyłącza	Przyłącze śrubowe
Gwint śruby	M5
Moment dokręcania	3 Nm (1,5 mm² ... 16 mm²)
	4,5 Nm (25 mm² ... 35 mm²)
Długość usuwanej izolacji	16 mm
Przekrój przewodu giętkiego	1,5 mm² ... 25 mm²
Przekrój przewodu sztywnego	1,5 mm² ... 35 mm²
Przekrój przewodu AWG	15 ... 2
Rodzaj przyłącza	Widełk. końcówka kabla
Przekrój przewodu giętkiego	1,5 mm² ... 16 mm²

Normy i przepisy

Normy/przepisy	IEC 61643-11 2011
	EN 61643-11 2012

Rysunki

Ograniczniki przepięć typu 2 - VAL-MS-EE-T2-3+1-320 - 2910575

Schemat

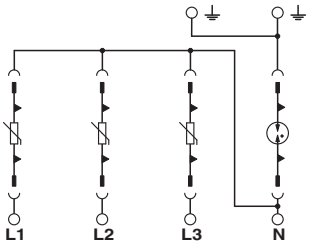

Rysunek wymiarowy

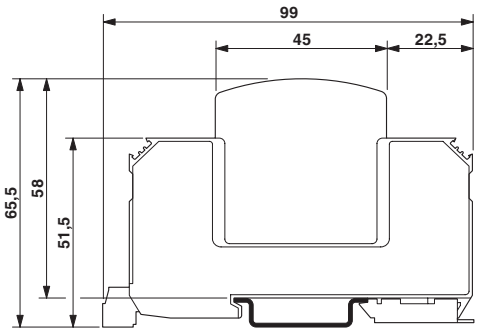

Rysunek gabarytowy dla wariantu ze stykiem zdalnej sygnalizacji

Klasyfikacje

eCl@ss

eCl@ss 4.0	27140201
eCl@ss 4.1	27130801
eCl@ss 5.0	27130801
eCl@ss 5.1	27130801
eCl@ss 6.0	27130805
eCl@ss 7.0	27130805

ETIM

ETIM 2.0	EC000941
ETIM 3.0	EC000941
ETIM 4.0	EC000941
ETIM 6.0	EC000941

UNSPSC

UNSPSC 6.01	30212010
UNSPSC 7.0901	39121610
UNSPSC 11	39121610
UNSPSC 12.01	39121610
UNSPSC 13.2	39121620
UNSPSC 19.0	39121620

Akcesoria

Akcesoria

Mostek

Ograniczniki przepięć typu 2 - VAL-MS-EE-T2-3+1-320 - 2910575

Akcesoria

Mostek - MPB 18/4- 8 - 2809283



Mostek kablowy do modułów o rastrze 17,5 mm, 4-fazowy, 8-biegunowy

Mostek - MPB 18/4-12 - 2809296



Mostek kablowy do modułów o rastrze 17,5 mm, 4-fazowy, 12-biegunowy

Oznaczenie urządzeń

Taśma oznaczników ponacinana - ZBN 18:UNBEDRUCKT - 2809128



Taśma oznaczników ponacinana, pasek, biały, nieopisane, opisywany przy pomocy: CMS-P1-PLOTTER, PLOTMARK, rodzaj montażu: mocowanie zatrzaskowe, do styków o szerokości: 18 mm, wielkość pola opisowego: 18 × 5 mm, Ilość pojedynczych tabliczek: 5

Taśma oznaczników ponacinana - ZBN 18:UNBEDRUCKT - 2809128



Taśma oznaczników ponacinana, pasek, biały, nieopisane, opisywany przy pomocy: CMS-P1-PLOTTER, PLOTMARK, rodzaj montażu: mocowanie zatrzaskowe, do styków o szerokości: 18 mm, wielkość pola opisowego: 18 × 5 mm, Ilość pojedynczych tabliczek: 5

Oznacznik urządzeń, z opisem

Oznacznik do zacisków - ZBN 18,LGS:ERDE - 2749589



Oznacznik do zacisków, pasek, biały, opisany, wzdłuż: Symbol uziemienia, rodzaj montażu: zatrzaskiwanie na wysokie wpusty na tabliczki, do styków o szerokości: 18 mm, wielkość pola opisowego: 18 × 5 mm, Ilość pojedynczych tabliczek: 5

Ograniczniki przepięć typu 2 - VAL-MS-EE-T2-3+1-320 - 2910575

Akcesoria

Oznacznik do zacisków - ZBN 18,LGS:L1-N,ERDE - 2749576



Oznacznik do zacisków, pasek, biały, opisany, wzdłuż: L1, L2, L3, N, GND, rodzaj montażu: zatrzaskiwanie na wysokie wpusty na tabliczki, do styków o szerokości: 18 mm, wielkość pola opisowego: 18 × 5 mm, Ilość pojedynczych tabliczek: 5

Oznacznik do zacisków - ZBN 18,LGS:ERDE - 2749589



Oznacznik do zacisków, pasek, biały, opisany, wzdłuż: Symbol uziemienia, rodzaj montażu: zatrzaskiwanie na wysokie wpusty na tabliczki, do styków o szerokości: 18 mm, wielkość pola opisowego: 18 × 5 mm, Ilość pojedynczych tabliczek: 5

Oznacznik do zacisków - ZBN 18,LGS:L1-N,ERDE - 2749576



Oznacznik do zacisków, pasek, biały, opisany, wzdłuż: L1, L2, L3, N, GND, rodzaj montażu: zatrzaskiwanie na wysokie wpusty na tabliczki, do styków o szerokości: 18 mm, wielkość pola opisowego: 18 × 5 mm, Ilość pojedynczych tabliczek: 5

Pisak

Pisak do oznaczników - B-STIFT - 1051993



Marker do ręcznego opisywania niezadrukowanych taśm oznacznikowych typu Zack, napisy odporne na tarcie i działanie wody, grubość linii 0,5 mm

Części zamienne

Wtyk z ochroną przepięciową typ 2 - VAL-MS-EE-T2-320-P - 2910579



Wtyk ochrony przed przepięciami Typu 2 z wysokowydajnym warystorem dla podstawy VAL-MS, monitorowany termicznie, optyczna sygnalizacja odłączenia. Wykonanie: 320 V AC

Phoenix Contact 2021 © - all rights reserved
http://www.phoenixcontact.com