Wyłącznik bezpieczeństwa, czujnik - PSR-CT-F-SEN-1-8 - 2702976

Należy pamiętać, że podane dane pochodzą z katalogu online. Proszę o pobranie kompletnych informacji i danych z dokumentacji użytkownika. Obowiązują ogólne warunki użytkowania dla materiałów pobieranych przez Internet.
(http://phoenixcontact.pl/download)



Rysunek przedstawia wariant produktu

Bezdotykowy wyłącznik bezpieczeństwa do kat. 4, PL e (EN ISO 13849), SIL 3 (IEC 61508), czujnik stałokodowy z kodowaniem RFID, typ 4 (EN ISO 14119), uruchomienie ręczne lub automatyczne, zintegrowana diagnostyka, zasilanie 24 V DC, IP69K, wtyk M12

Opis produktu

Wyłącznik bezpieczeństwa PSR-CT składa się z zestawu czujnika PSR-CT-...-SEN-1-8 o różnym sposobie kodowania oraz kodowanego elementu aktywującego PSR-CT-C-ACT. Zapewnia on maksymalną ochronę przed manipulacją i najwyższe bezpieczeństwo wg EN ISO 14119. Do wyłącznika bezpieczeństwa PSR-CT są dostępne następujące rodzaje kodowania:
Wersje stałokodowe: Aby czujnik wykrył element aktywujący, konieczne jest przypisanie elementu do czujnika poprzez nauczenie. Operację uczenia można wykonać tylko raz. Następnie czujnik i element aktywujący są przypisane do siebie na stałe na podstawie swojego kodu. Wyłączniki bezpieczeństwa w wersji stałokodowej osiągają wysoki poziom kodowania.
Wersje jednokodowe: Aby czujnik wykrył element aktywujący, konieczne jest przypisanie elementu do czujnika poprzez nauczenie. Operację uczenia nowego elementu aktywującego można powtarzać dowolną liczbę razy. Czujnik wykrywa ostatni nauczony element aktywujący. Wyłączniki bezpieczeństwa w wersji jednokodowej osiągają wysoki poziom kodowania.
Wersje wielokodowe: Czujnik wykrywa każdy element aktywujący dopuszczonego typu. Nie ma możliwości przypisania określonego kodu elementu aktywującego. Wyłączniki bezpieczeństwa w wersji wielokodowej osiągają niski poziom kodowania.

Zalety

- Zintegrowana funkcja restartu na wyłączniku
- 4 pozycje aktywacji, 3 kierunki ruszania
- Ochrona przed manipulacją dzięki transponderowi RFID
- Szybka diagnostyka dzięki dokładnym informacjom o statusie
- Kompletna technika przyłączeniowa M12 do komfortowej instalacji
- Bezpieczny układ szeregowy wg EN ISO 14119
- Elastyczne zastosowanie dzięki kompaktowej budowie
- Bezpieczne i ekonomiczne kompletne rozwiązanie

Dane handlowe

Jednostka opakowania	1 pcs
GTIN	4 055626 447032
GTIN	4055626447032
Waga jednej sztuki (bez opakowania)	41,300 GRM
Numer taryfy celnej	85365019

Wyłącznik bezpieczeństwa, czujnik - PSR-CT-F-SEN-1-8 - 2702976

Kraj pochodzenia	Niemcy
Sales Key	DNA611

Dane techniczne

Wymiary

Szerokość	26,5 mm
Wysokość	40 mm
Głębokość	18 mm

Warunki środowiskowe

Temperatura otoczenia (praca)	-25 °C ... 55 °C
Temperatura otoczenia (składowanie/transport)	-40 °C ... 70 °C

Zasilanie

Napięcie zasilania	24 V DC ±15 % (PELV, regulowany, tętnienie resztkowe < 5 %)
Pobór prądu	maks. 40 mA
Zabezpieczenie	min. 0,25 A (wykonać zewnętrznie)
	maks. 8 A (wykonać zewnętrznie)

Wyjścia sygnalizacyjne

Oznaczenie	DGN
Opis wyjścia	PNP
Liczba wyjść	1
Odporne na zwarcia	tak
Napięcie wyjściowe	min. (U_B - 1,5 V (HIGH))
	maks. (U_B (HIGH))
	min. 0 V DC (LOW)
	maks. 1 V DC (LOW)
Prąd I_{DGN}	min. 1 mA
	maks. 50 mA

Wyjścia bezpieczeństwa

Oznaczenie	FO1A, FO1B
Opis wyjścia	Wyjścia półprzewodnikowe, PNP
Liczba wyjść	2
Napięcie wyjściowe	min. (U_B - 1,5 V (HIGH FO1A, FO1B))
	maks. (U_B (HIGH FO1A, FO1B))
	min. 0 V DC (LOW FO1A/FO1B)
	maks. 1 V DC (LOW FO1A/FO1B)
Prąd łączeniowy	min. 1 mA (na każde wyjście bezpieczeństwa)
	maks. 150 mA (na każde wyjście bezpieczeństwa)
Odporne na zwarcia	tak
Kategoria użytkowa wg IEC 60947-5-2	150 mA (24 V (DC13))
Uwaga, układ ochronny	UWAGA: W przypadku obciążeń indukcyjnych zabezpieczyć wyjścia diodą gaszącą.

Wyłącznik bezpieczeństwa, czujnik - PSR-CT-F-SEN-1-8 - 2702976

Dane techniczne

Wyjścia bezpieczeństwa

Prąd resztkowy	≤ 0,25 mA

Czasy

Opóźnienie załączenia	typ. 5 s (po włączeniu U_B)
Czas ryzyka wg EN 60947-5-3	maks. 125 ms (Urządzenie pojedyncze)
Czas opóźnienia	typ. 10 ms (Opóźnienie czasu ryzyka na urządzenie)
Czas załączenia	maks. 400 ms (wyjść bezpieczeństwa)
Czas rozbieżności	maks. 10 ms (między wyjściami bezpieczeństwa)
Impulsy testowe	typ. 300 µs (Czas trwania impulsu testowego)
	ok. 100 ms (Częstotliwość impulsu testowego)

Informacje ogólne

waga netto	41,3 g
Pozycja montażu	dowolna
Sposób montażu	nie w jednej płaszczyźnie
Odstęp minimalny	140 mm (między dwoma wyłącznikami bezpieczeństwa)
	7 mm (między czujnikiem a elementem aktywującym przy ruszaniu w kierunku y)
Informacja montażowa	Przestrzegać EN ISO 14119
	Maks. moment dokręcenia do mocowania: 0,8 Nm
Stopień ochrony	IP65/IP67/IP69/IP69K
	IP67 (z okablowaniem SAC)
Klasa ochrony	III
Prąd zwarcia	typ. 100 A (warunkowy prąd zwarciowy)
Częstotliwość łąCzenia	maks. 1 Hz
Materiał obudowy	PBT
Kolor obudowy	żółty
Wskaźnik stanu	2 LED

Dane przyłączeniowe

Rodzaj przyłącza	Łącznik wtykowy
Technika przyłączeniowa	Łącznik wtykowy M12
wtykowe	nie
Liczba pól	8

Wielkości bezpieczeństwa technicznego

Oznaczenie	IEC 61508 - High-Demand
Safety Integrity Level (SIL)	3
Oznaczenie	EN ISO 13849
Performance Level (PL)	e
Kategoria	4

Normy i przepisy

Znamionowe napięcie izolacji	maks. 300 V

Wyłącznik bezpieczeństwa, czujnik - PSR-CT-F-SEN-1-8 - 2702976

Dane techniczne

Normy i przepisy

Znamionowe napięcie udarowe	maks. 1,5 kV
Stopień zabrudzenia	3
Drgania (praca)	wg EN 60947-5-2
Zgodn. z komp. elektrom.	EN 60947-5-3

Environmental Product Compliance

China RoHS	Okres dla użytkowania zgodnego z przeznaczeniem (EFUP): 50 lat
	Informacje na temat substancji niebezpiecznych można znaleźć w deklaracji producenta w zakładce „Do pobrania”

Rysunki

rysunek aplikacji

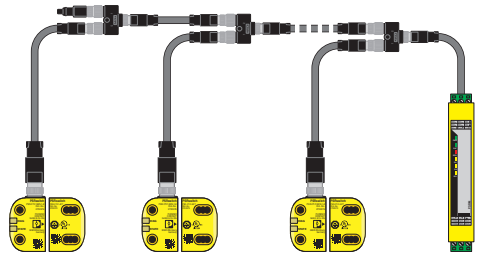

rysunek aplikacji

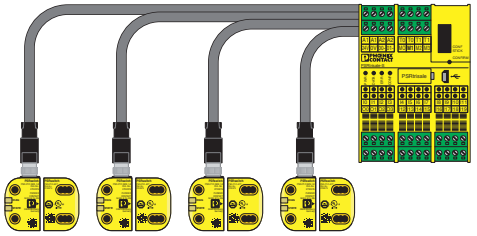

rysunek aplikacji

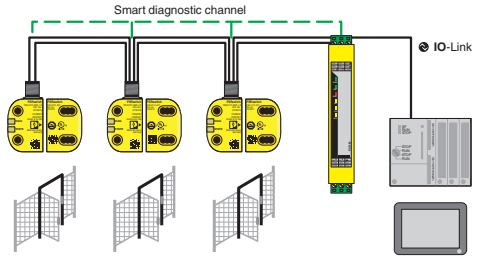

Rysunek wymiarowy

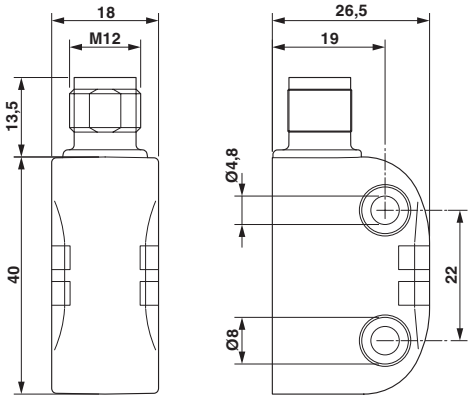

Wyłącznik bezpieczeństwa, czujnik - PSR-CT-F-SEN-1-8 - 2702976

rysunek aplikacji

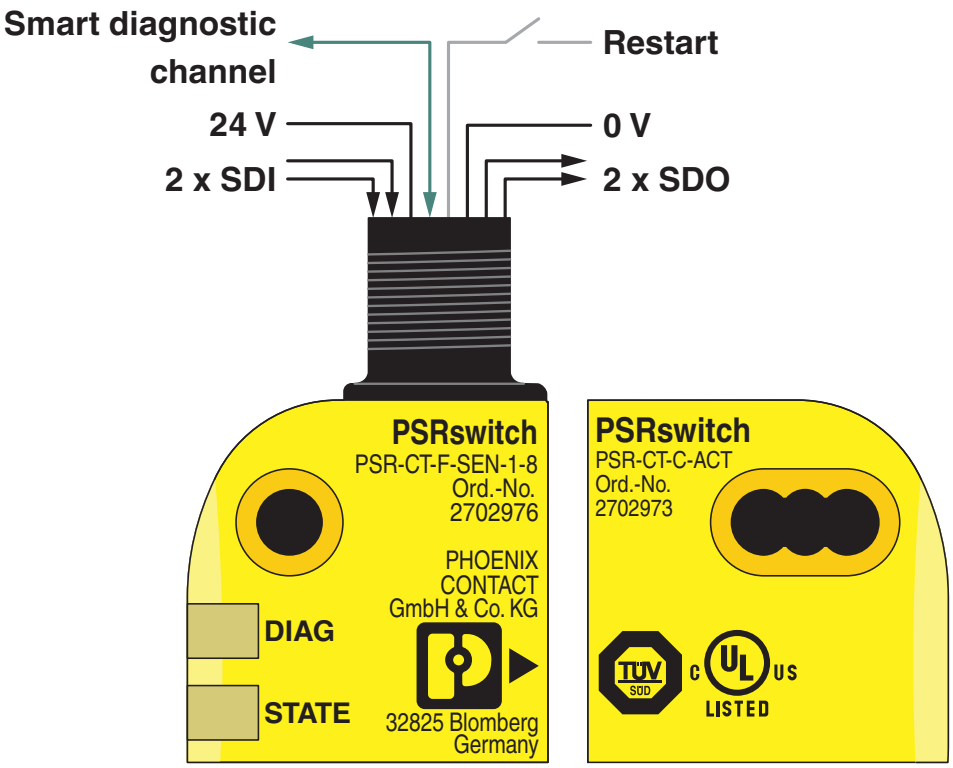

Klasyfikacje

eCl@ss

eCl@ss 10.0.1	27272403
eCl@ss 11.0	27272403
eCl@ss 5.0	27272400
eCl@ss 6.0	27272400
eCl@ss 7.0	27272403
eCl@ss 9.0	27272403

ETIM

ETIM 6.0	EC001526

Aprobaty

Aprobaty

Aprobaty

UL Listed / cUL Listed / FCC / Industry Canada / Functional Safety / cULus Listed

Aprobaty Ex

Wyłącznik bezpieczeństwa, czujnik - PSR-CT-F-SEN-1-8 - 2702976

Aprobaty

Szczegóły aprobat

UL Listed	http://database.ul.com/cgi-bin/XYV/template/LISEXT/1FRAME/index.htm	FILE E 196162
cUL Listed	http://database.ul.com/cgi-bin/XYV/template/LISEXT/1FRAME/index.htm	FILE E 196162
FCC		YG3-PSR1
Industry Canada		4720B-PSR1
Functional Safety	http://www.tuev-sued.de	Z10 18 04 29429 005
cULus Listed		

Akcesoria

Akcesoria

Bramki/proxy

Interfejs danych - PSR-CT-GWY-1DGN-IOL-PI - 1106407



Moduł bramy do zbierania niezwiązanych z bezpieczeństwem danych o stanie i danych diagnostycznych wyłączników bezpieczeństwa PSR-CT i przesyłania pakietów danych do mastera IO-Link

Opornik zakończeniowy

Wtyk zwierający - SAC-5P-M12MS BK BR 1-2-4 - 1054366



Terminator do transponderów RFID serii PSR-CT, wtyk M12, 5-biegunowy, zamyka obwód na ostatnim rozgałęźniku Y połączenia szeregowego

Przekaźniki bezpieczeństwa

Wyłącznik bezpieczeństwa, czujnik - PSR-CT-F-SEN-1-8 - 2702976

Akcesoria

Przekaźniki bezpieczeństwa - PSR-MC42-2NO-1DO-24DC-SC - 2702901



Przekaźnik bezpieczeństwa z IO-Link do zatrzymania awaryjnego, drzwi bezpieczeństwa i przegród świetlnych do SIL 3, kat. 4, PL e, 2 obwody czujników, aktywacja monitorowana, ręczna lub automatyczna, 2 tory prądowe zezwolenia, 1 wyjście sygnalizacyjne, U_S = 24 V DC, wtykana złączka z zaciskiem śrubowym

---

Przekaźniki bezpieczeństwa - PSR-MC42-2NO-1DO-24DC-SP - 2702902



Przekaźnik bezpieczeństwa z interfejsem IO-Link do zatrzymania awaryjnego, drzwi bezpieczeństwa i barier świetlnych do SIL 3, kat. 4, PL e, 2 obwody czujnikowe, monitorowane uruchomienie ręczne lub automatyczne, 2 tory prądowe zezwolenia, 1 wyjście sygnałowe, U_S = 24 V DC, wtykowa złączka szynowa Push-in

---

Urządzenie zabezpieczające - PSR-MC43-2SDO-1DO-24DC-SC - 1087561



Przekaźnikowy moduł bezpieczeństwa z IO-Link do przycisków zatrzymania awaryjnego, drzwi bezpieczeństwa i barier świetlnych, do SIL 3, kat. 4, PL e, 2 obwody czujnika, monitorowane uruchomienie ręczne lub automatyczne, 2 bezpieczne wyjścia cyfrowe, 1 wyjście sygnałowe, U_S = 24 V DC, wtykowa złączka z zaciskiem śrubowym

---

Urządzenie zabezpieczające - PSR-MC43-2SDO-1DO-24DC-SP - 1087569



Przekaźnikowy moduł bezpieczeństwa z IO-Link do przycisków zatrzymania awaryjnego, drzwi bezpieczeństwa i barier świetlnych, do SIL 3, kat. 4, PL e, 2 obwody czujnika, monitorowane uruchomienie ręczne lub automatyczne, 2 bezpieczne wyjścia cyfrowe, 1 wyjście sygnałowe, U_S = 24 V DC, wtykowa złączka szynowa Push-in

---

Rozdzielacz Y

Rozdzielacz Y - SAC-8PY-M/2XF BK 1-PSR - 1054338



Rozgałęźnik Y do transponderów RFID serii PSR-CT, wtyk/gniazdo M12, 5- i 8-biegunowe, do bezpiecznego połączenia szeregowego do 30 urządzeń

Wyłącznik bezpieczeństwa, czujnik - PSR-CT-F-SEN-1-8 - 2702976

Akcesoria

Rozdzielacz Y - SAC-8PY-M/2XF BK 2-PSR - 1054339



Rozgałęźnik Y do transponderów RFID serii PSR-CT, wtyk/gniazdo M12, 5- i 8-biegunowe, do realizacji ręcznego obwodu uruchamiania w obiekcie

Rozdzielacz Y - SAC-8PY-M/2XF BK 3-PSR - 1054341



Rozgałęźnik Y do transponderów RFID serii PSR-CT, wtyk/gniazdo M12, 5- i 8-biegunowe, do sprzężenia zwrotnego zestyku sygnalizacyjnego ze sterownikiem PLC

Wyłącznik bezpieczeństwa

Wyłącznik bezpieczeństwa, element aktywujący - PSR-CT-C-ACT - 2702973



Bezdotykowy wyłącznik bezpieczeństwa do kat. 4, PL e (EN ISO 13849), SIL 3 (IEC 61508), kodowany element aktywujący, kompatybilny ze wszystkimi rodzajami kodowania czujników, zasilanie indukcyjnie przez czujnik, IP69K

Phoenix Contact 2021 © - all rights reserved
http://www.phoenixcontact.com