Wyłącznik bezpieczeństwa, element aktywujący - PSR-CT-C-ACT - 2702973

Należy pamiętać, że podane dane pochodzą z katalogu online. Proszę o pobranie kompletnych informacji i danych z dokumentacji użytkownika. Obowiązują ogólne warunki użytkowania dla materiałów pobieranych przez Internet.
(http://phoenixcontact.pl/download)



Bezdotykowy wyłącznik bezpieczeństwa do kat. 4, PL e (EN ISO 13849), SIL 3 (IEC 61508), kodowany element aktywujący, kompatybilny ze wszystkimi rodzajami kodowania czujników, zasilanie indukcyjnie przez czujnik, IP69K

Opis produktu

Wyłącznik bezpieczeństwa PSR-CT składa się z zestawu czujnika PSR-CT-...-SEN-1-8 o różnym sposobie kodowania oraz kodowanego elementu aktywującego PSR-CT-C-ACT. Zapewnia on maksymalną ochronę przed manipulacją i najwyższe bezpieczeństwo wg EN ISO 14119. Do wyłącznika bezpieczeństwa PSR-CT są dostępne następujące rodzaje kodowania:
Wersje stałokodowe: Aby czujnik wykrył element aktywujący, konieczne jest przypisanie elementu do czujnika poprzez nauczenie. Operację uczenia można wykonać tylko raz. Następnie czujnik i element aktywujący są przypisane do siebie na stałe na podstawie swojego kodu. Wyłączniki bezpieczeństwa w wersji stałokodowej osiągają wysoki poziom kodowania.
Wersje jednokodowe: Aby czujnik wykrył element aktywujący, konieczne jest przypisanie elementu do czujnika poprzez nauczenie. Operację uczenia nowego elementu aktywującego można powtarzać dowolną liczbę razy. Czujnik wykrywa ostatni nauczony element aktywujący. Wyłączniki bezpieczeństwa w wersji jednokodowej osiągają wysoki poziom kodowania.
Wersje wielokodowe: Czujnik wykrywa każdy element aktywujący dopuszczonego typu. Nie ma możliwości przypisania określonego kodu elementu aktywującego. Wyłączniki bezpieczeństwa w wersji wielokodowej osiągają niski poziom kodowania.

Zalety

- Zintegrowana funkcja restartu na wyłączniku
- 4 pozycje aktywacji, 3 kierunki ruszania
- Ochrona przed manipulacją dzięki transponderowi RFID
- Szybka diagnostyka dzięki dokładnym informacjom o statusie
- Kompletna technika przyłączeniowa M12 do komfortowej instalacji
- Bezpieczny układ szeregowy wg EN ISO 14119
- Elastyczne zastosowanie dzięki kompaktowej budowie
- Bezpieczne i ekonomiczne kompletne rozwiązanie

Dane handlowe

Jednostka opakowania	1 pcs
GTIN	4 055626 447001
GTIN	4055626447001
Waga jednej sztuki (bez opakowania)	41,000 GRM
Numer taryfy celnej	85365019

Wyłącznik bezpieczeństwa, element aktywujący - PSR-CT-C-ACT - 2702973

Kraj pochodzenia	Niemcy
Sales Key	DNA611

Dane techniczne

Wymiary

Szerokość	26,5 mm
Wysokość	40 mm
Głębokość	18 mm

Warunki środowiskowe

Temperatura otoczenia (praca)	-25 °C ... 55 °C
Temperatura otoczenia (składowanie/transport)	-40 °C ... 70 °C

Informacje ogólne

waga netto	41 g
Pozycja montażu	powierzchnia aktywna naprzeciwko czujnika
Sposób montażu	nie w jednej płaszczyźnie
Odstęp minimalny	140 mm (między dwoma wyłącznikami bezpieczeństwa)
	7 mm (między czujnikiem a elementem aktywującym przy ruszaniu w kierunku y)
Informacja montażowa	Przestrzegać EN ISO 14119
	Maks. moment dokręcenia do mocowania: 0,8 Nm
Stopień ochrony	IP65/IP67/IP69/IP69K
Napięcie zasilania	indukcyjne przez czujnik
Materiał obudowy	PBT
Kolor obudowy	żółty

Dane przyłączeniowe

Rodzaj przyłącza	bez
wtykowe	nie

Wielkości bezpieczeństwa technicznego

Oznaczenie	IEC 61508 - High-Demand
Safety Integrity Level (SIL)	3
Oznaczenie	EN ISO 13849
Performance Level (PL)	e
Kategoria	4

Environmental Product Compliance

China RoHS	Okres dla użytkowania zgodnego z przeznaczeniem (EFUP): 50 lat
	Informacje na temat substancji niebezpiecznych można znaleźć w deklaracji producenta w zakładce „Do pobrania”

Rysunki

Wyłącznik bezpieczeństwa, element aktywujący - PSR-CT-C-ACT - 2702973

rysunek aplikacji



rysunek aplikacji

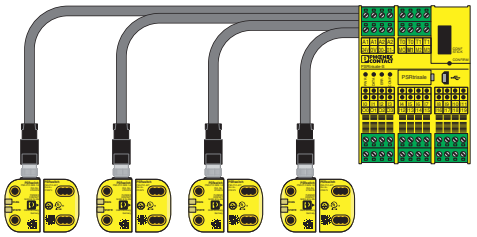

rysunek aplikacji

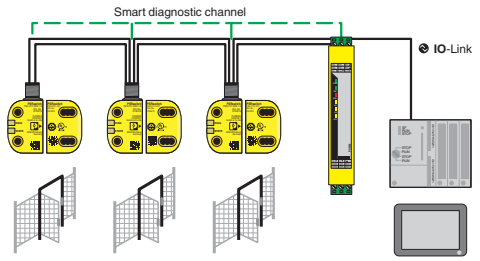

Rysunek wymiarowy

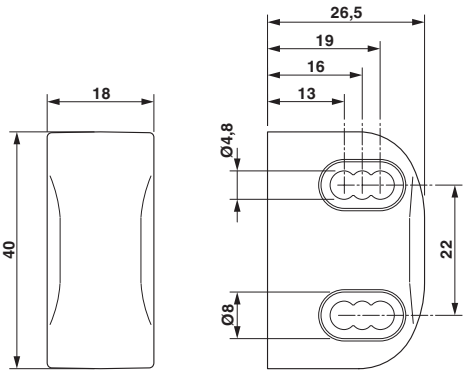

rysunek aplikacji

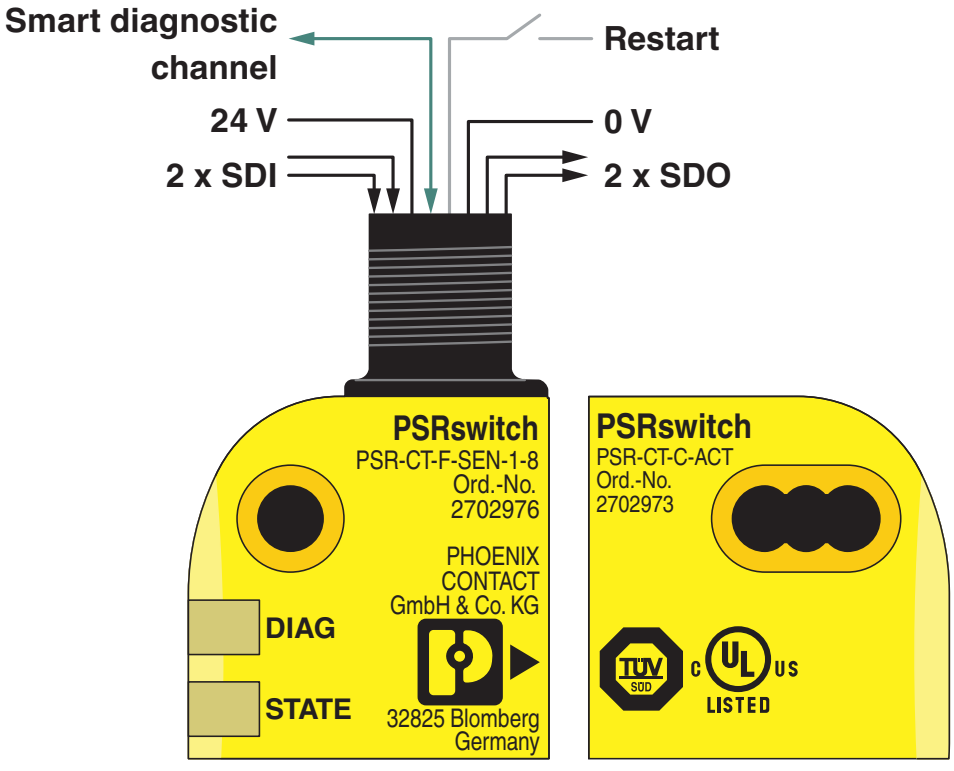

Wyłącznik bezpieczeństwa, element aktywujący - PSR-CT-C-ACT - 2702973

Klasyfikacje

eCl@ss

eCl@ss 10.0.1	27272403
eCl@ss 11.0	27272403
eCl@ss 5.0	27272400
eCl@ss 6.0	27272400
eCl@ss 7.0	27272403
eCl@ss 9.0	27272403

ETIM

ETIM 6.0	EC001526

Aprobaty

Aprobaty

Aprobaty

UL Listed / cUL Listed / Functional Safety / cULus Listed

Aprobaty Ex

Szczegóły aprobat

UL Listed	http://database.ul.com/cgi-bin/XYV/template/LISEXT/1FRAME/index.htm	FILE E 196162
cUL Listed	http://database.ul.com/cgi-bin/XYV/template/LISEXT/1FRAME/index.htm	FILE E 196162
Functional Safety	http://www.tuev-sued.de	Z10 18 04 29429 005
cULus Listed		

Akcesoria

Akcesoria

Opornik zakończeniowy

Wyłącznik bezpieczeństwa, element aktywujący - PSR-CT-C-ACT - 2702973

Akcesoria

Wtyk zwierający - SAC-5P-M12MS BK BR 1-2-4 - 1054366



Terminator do transponderów RFID serii PSR-CT, wtyk M12, 5-biegunowy, zamyka obwód na ostatnim rozgałęźniku Y połączenia szeregowego

---

Przekaźniki bezpieczeństwa

Przekaźniki bezpieczeństwa - PSR-MC42-2NO-1DO-24DC-SC - 2702901



Przekaźnik bezpieczeństwa z IO-Link do zatrzymania awaryjnego, drzwi bezpieczeństwa i przegród świetlnych do SIL 3, kat. 4, PL e, 2 obwody czujników, aktywacja monitorowana, ręczna lub automatyczna, 2 tory prądowe zezwolenia, 1 wyjście sygnalizacyjne, U_S = 24 V DC, wtykana złączka z zaciskiem śrubowym

---

Przekaźniki bezpieczeństwa - PSR-MC42-2NO-1DO-24DC-SP - 2702902



Przekaźnik bezpieczeństwa z interfejsem IO-Link do zatrzymania awaryjnego, drzwi bezpieczeństwa i barier świetlnych do SIL 3, kat. 4, PL e, 2 obwody czujnikowe, monitorowane uruchomienie ręczne lub automatyczne, 2 tory prądowe zezwolenia, 1 wyjście sygnałowe, U_S = 24 V DC, wtykowa złączka szynowa Push-in

---

Urządzenie zabezpieczające - PSR-MC43-2SDO-1DO-24DC-SC - 1087561



Przekaźnikowy moduł bezpieczeństwa z IO-Link do przycisków zatrzymania awaryjnego, drzwi bezpieczeństwa i barier świetlnych, do SIL 3, kat. 4, PL e, 2 obwody czujnika, monitorowane uruchomienie ręczne lub automatyczne, 2 bezpieczne wyjścia cyfrowe, 1 wyjście sygnałowe, U_S = 24 V DC, wtykowa złączka z zaciskiem śrubowym

---

Urządzenie zabezpieczające - PSR-MC43-2SDO-1DO-24DC-SP - 1087569



Przekaźnikowy moduł bezpieczeństwa z IO-Link do przycisków zatrzymania awaryjnego, drzwi bezpieczeństwa i barier świetlnych, do SIL 3, kat. 4, PL e, 2 obwody czujnika, monitorowane uruchomienie ręczne lub automatyczne, 2 bezpieczne wyjścia cyfrowe, 1 wyjście sygnałowe, U_S = 24 V DC, wtykowa złączka szynowa Push-in

---

Rozdzielacz Y

Wyłącznik bezpieczeństwa, element aktywujący - PSR-CT-C-ACT - 2702973

Akcesoria

Rozdzielacz Y - SAC-8PY-M/2XF BK 1-PSR - 1054338



Rozgałęźnik Y do transponderów RFID serii PSR-CT, wtyk/gniazdo M12, 5- i 8-biegunowe, do bezpiecznego połączenia szeregowego do 30 urządzeń

Rozdzielacz Y - SAC-8PY-M/2XF BK 2-PSR - 1054339



Rozgałęźnik Y do transponderów RFID serii PSR-CT, wtyk/gniazdo M12, 5- i 8-biegunowe, do realizacji ręcznego obwodu uruchamiania w obiekcie

Rozdzielacz Y - SAC-8PY-M/2XF BK 3-PSR - 1054341



Rozgałęźnik Y do transponderów RFID serii PSR-CT, wtyk/gniazdo M12, 5- i 8-biegunowe, do sprzężenia zwrotnego zestyku sygnalizacyjnego ze sterownikiem PLC

Phoenix Contact 2021 © - all rights reserved
http://www.phoenixcontact.com