Karta katalogowa | Numer produktu: 870-540/281-411

złączka do zabudowy elementów; 2-piętrowe; z diodą 1N4007; anoda po prawej; na szynę TS 35 x 15 i 35 x 7,5; 2,5 mm²; CAGE CLAMP®; 2,50 mm²; szara

www.wago.com/870-540/281-411

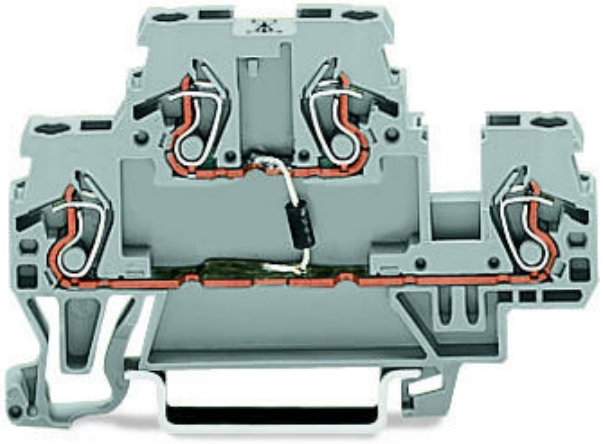

Ilustracja odbiega od rzeczywistego wyglądu artykułu.

Kolor:

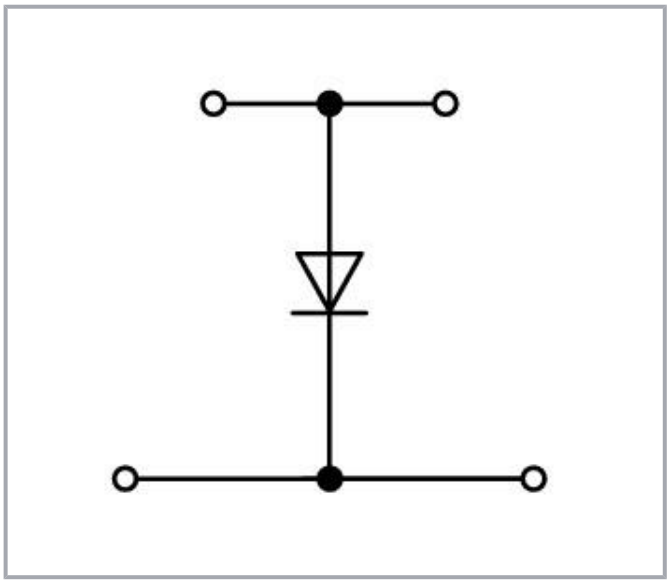

Data

Notes

Wskazówka dot. bezpieczeństwa 1	Maks. średnica izolacji: 4,4 mm

Parametry elektryczne

Napięcie znamionowe	250 V
Napięcie zaporowe	1 000 V

Parametry znamionowe wg IEC/EN 60664-1

Parametry znamionowe wg	IEC/EN 60947-7-1
Prąd znamionowy	0,5 A

Dokonywanie zmian zastrzeżone. Należy stosować się do dokumentacji technicznej produktów.

WAGO ELWAG sp. z o. o.
ul. Piękna 58 a
50-506 Wrocław
Tel.: +48 71 3602972 | Fax: +48 71 3602999
Email: wago.elwag@wago.com

Masz pytania dotyczące naszych produktów?
Jesteśmy do Twojej dyspozycji pod numerem telefonu +48 71 360 29 70.

Parametry zacisków

Łączna liczba zacisków	4
Łączna liczba potencjałów	1
Liczba poziomów	2

Connection 1

Technika podłączania przewodu	CAGE CLAMP®
Sposób otwierania zacisku	Przyrząd montażowy
Materiał podłączanego przewodu	Miedź
Przewód jednodrutowy	0,08 … 2,5 mm² / 28 … 12 AWG
Przewód linkowy	0,08 … 4 mm² / 28 … 12 AWG
Przewód linkowy Z tulejką z kołnierzem z tworzywa sztucznego	0,08 … 1,5 mm² / 28 … 14 AWG
Długość odizolowania przewodu	6 … 7 mm / 0.24 … 0.28 inch
Rodzaj oprzewodowania	Oprzewodowanie od czoła

Wymiary

Szerokość	5 mm / 0.197 inch
Wysokość	70 mm / 2.756 inch
Głębokość od górnej krawędzi szyny	40 mm / 1.575 inch

Dane mechaniczne

Konstrukcja	konstrukcja pozioma
Sposób montażu	Szyna montażowa TS 35
Płaszczyzna opisu	opis z boku

Dane materiałowe

Note on material data	Information on material data can be found here
Kolor	szara
Materiał izolacyjny	Poliamid (PA66)
Klasa palności wg UL 94	V0
Obciążenie ogniowe	0,177 MJ
Masa	10,2 g

Dokonywanie zmian zastrzeżone. Należy stosować się do dokumentacji technicznej produktów.

WAGO ELWAG sp. z o. o.
ul. Piękna 58 a
50-506 Wrocław
Tel.: +48 71 3602972 | Fax: +48 71 3602999
Email: wago.elwag@wago.com

Masz pytania dotyczące naszych produktów?
Jesteśmy do Twojej dyspozycji pod numerem telefonu +48 71 360 29 70.