Karta katalogowa | Numer produktu: 870-157

4-pinowa dwupiętrowa złączka bazowa; 4-pinowa złączka PE; PE; z mostkowaniem wewnętrznym; na szynę TS 35 x 15 i 35 x 7,5; żółto-zielony

www.wago.com/870-157

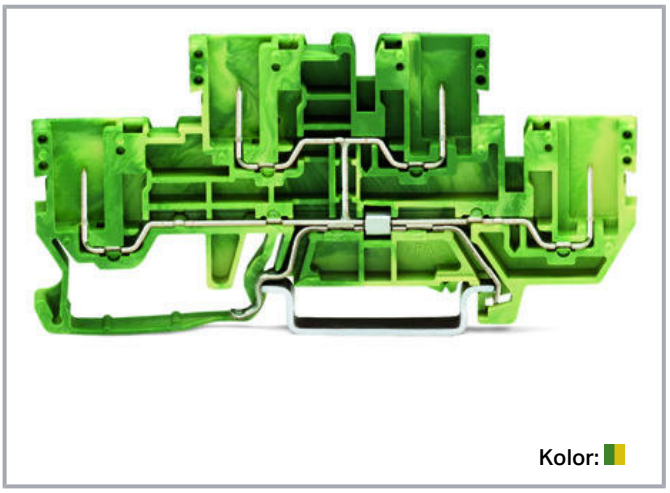

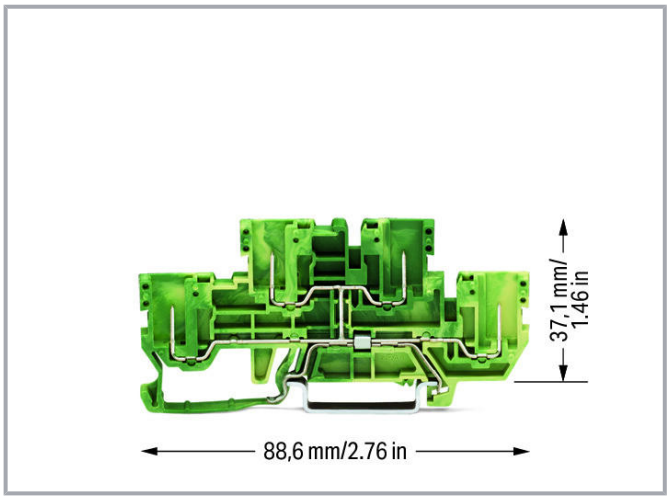

Data

Notes

Wskazówka dot. bezpieczeństwa 1	Brak możliwości zastosowania 2-przewodowych gniazd.

Parametry elektryczne

Parametry znamionowe wg IEC/EN 60664-1

Znamionowe napięcie udarowe (III/2)	6 kV
Prąd znamionowy	16 A

Parametry zacisków

Łączna liczba potencjałów	1
Liczba poziomów	2

Connection 1

Sposób otwierania zacisku	Przyrząd montażowy
Rodzaj oprzewodowania	Oprzewodowanie od czoła

Dokonywanie zmian zastrzeżone. Należy stosować się do dokumentacji technicznej produktów.

WAGO ELWAG sp. z o. o.
ul. Piękna 58 a
50-506 Wrocław
Tel.: +48 71 3602972 | Fax: +48 71 3602999
Email: wago.elwag@wago.com

Masz pytania dotyczące naszych produktów?
Jesteśmy do Twojej dyspozycji pod numerem telefonu +48 71 360 29 70.

Wymiary

Szerokość	5 mm / 0.197 inch
Wysokość	88,6 mm / 3.488 inch
Głębokość od górnej krawędzi szyny	37,1 mm / 1.461 inch

Dane mechaniczne

Potentialkennzeichnung	PE
Konstrukcja	konstrukcja pozioma
Sposób montażu	Szyna montażowa TS 35
Płaszczyzna opisu	opis z boku

Dane materiałowe

Note on material data	Information on material data can be found here
Kolor	żółto-zielony
Klasa palności wg UL 94	V0
Obciążenie ogniowe	0,185 MJ
Masa	11,8 g

Dokonywanie zmian zastrzeżone. Należy stosować się do dokumentacji technicznej produktów.

WAGO ELWAG sp. z o. o.
ul. Piękna 58 a
50-506 Wrocław
Tel.: +48 71 3602972 | Fax: +48 71 3602999
Email: wago.elwag@wago.com

Masz pytania dotyczące naszych produktów?
Jesteśmy do Twojej dyspozycji pod numerem telefonu +48 71 360 29 70.