# Karta katalogowa | Numer produktu: 280-542

złączka dwupiętrowa; złączka przelotowa/przelotowa; z dodatkowym mostkowaniem dolnego piętra; na szynę TS 35 x 15 i 35 x 7,5; 2,5 mm²; CAGE CLAMP®; 2,50 mm²; jasnoszary/szary

www.wago.com/280-542

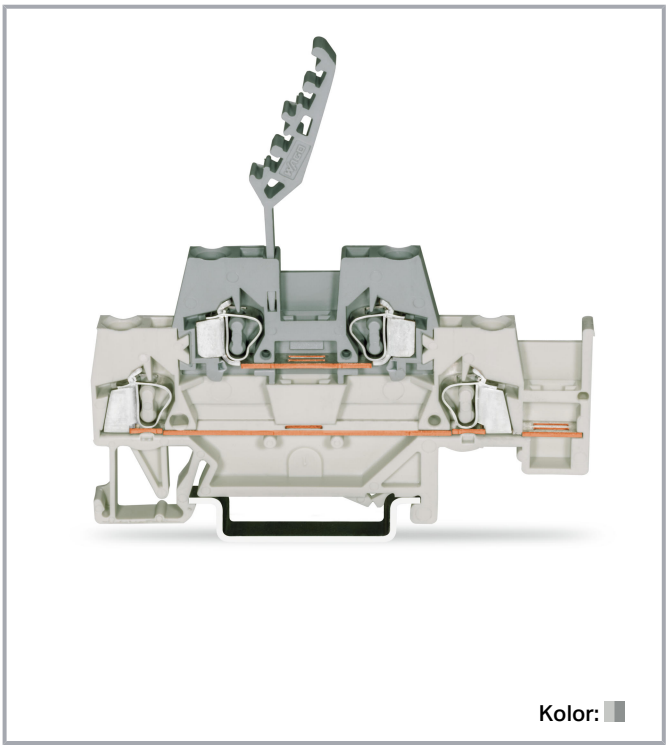

Kolor:

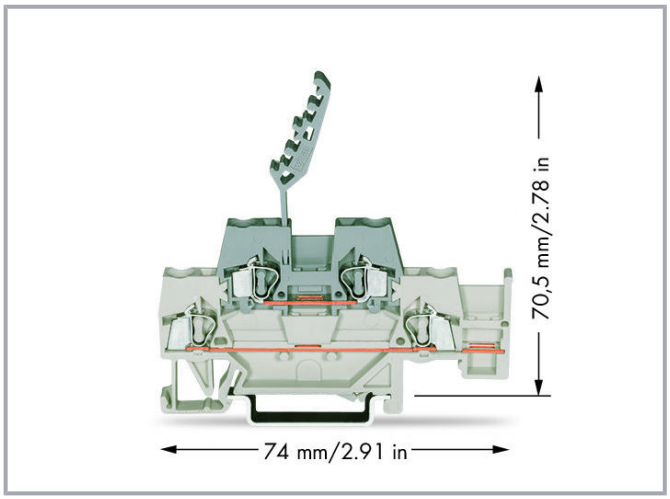


## Data

### Parametry elektryczne

#### Parametry znamionowe wg IEC/EN 60664-1

| | |
|---|---|
| Parametry znamionowe wg | IEC/EN 60947-7-1 |
| Napięcie znamionowe (III/3) | 500 V |
| Znamionowe napięcie udarowe (III/3) | 6 kV |
| Prąd znamionowy | 20 A |
| Legenda parametrów znamionowych | (III/3) ≙ kategoria przepięć III/stopień zanieczyszczenia 3 |

#### Parametry zacisków

| | |
|---|---|
| Łączna liczba zacisków | 4 |
| Łączna liczba potencjałów | 2 |

Dokonywanie zmian zastrzeżone. Należy stosować się do dokumentacji technicznej produktów.

WAGO ELWAG sp. z o. o.
ul. Piękna 58 a
50-506 Wrocław
Tel.: +48 71 3602972 | Fax: +48 71 3602999
Email: wago.elwag@wago.com

Masz pytania dotyczące naszych produktów?
Jesteśmy do Twojej dyspozycji pod numerem telefonu +48 71 360 29 70.

| | |
|---|---|
| Liczba poziomów | 2 |

## Connection 1

| | |
|---|---|
| Technika podłączania przewodu | CAGE CLAMP® |
| Sposób otwierania zacisku | Przyrząd montażowy |
| Materiał podłączanego przewodu | Miedź<br>Aluminium |
| Note on connectable conductor materials | **Terminating Aluminum Conductors**<br>WAGO spring clamp terminal blocks are suitable for solid aluminum conductors up to 4 mm²/12 AWG if WAGO “Alu-Plus” Contact Paste is used for termination.<br><br>“Alu-Plus” Contact Paste Advantages:<br><br>■ Automatically destroys the oxide film during clamping.<br>■ Prevents fresh oxidation at the clamping point.<br>■ Prevents electrolytic corrosion between aluminum and copper conductors (in the same terminal block).<br>■ Provides long-term protection against corrosion.<br><br>Using terminal blocks with CAGE CLAMP® Spring Pressure Connection Technology, **aluminum conductors must first be cleaned with a blade** and then immediately be inserted into the clamping units filled with “Alu-Plus” Contact Paste.<br><br>For spring clamp connections with PUSH WIRE® connection technology, **WAGO recommends that the aluminum conductor first be cleaned** and then immediately inserted into the clamping unit filled with “Alu-Plus” contact paste.<br><br>It is also possible to apply WAGO “Alu-Plus” **additionally** on the whole surface of the aluminum conductor before termination.<br><br>Please note that the nominal currents must be adapted to the reduced conductivity of the aluminum conductors::<br>2.5 mm² = 16 A<br>4 mm² = 22 A |
| Przewód jednodrutowy | 0,08 … 2,5 mm² / 28 … 12 AWG |
| Przewód linkowy | 0,08 … 2,5 mm² / 28 … 12 AWG |
| Wskazówka (przekrój przewodu) | 12 AWG: THHN, THWN |
| Długość odizolowania przewodu | 8 … 9 mm / 0.31 … 0.35 inch |
| Rodzaj oprzewodowania | Oprzewodowanie od czoła |

Dokonywanie zmian zastrzeżone. Należy stosować się do dokumentacji technicznej produktów.

WAGO ELWAG sp. z o. o.
ul. Piękna 58 a
50-506 Wrocław
Tel.: +48 71 3602972 | Fax: +48 71 3602999
Email: wago.elwag@wago.com

Masz pytania dotyczące naszych produktów?
Jesteśmy do Twojej dyspozycji pod numerem telefonu +48 71 360 29 70.

## Wymiary

| | |
|---|---|
| Szerokość | 5 mm / 0.197 inch |
| Wysokość | 64 mm / 2.52 inch |
| Głębokość od górnej krawędzi szyny | 70,5 mm / 2.776 inch |

## Dane mechaniczne

| | |
|---|---|
| Konstrukcja | konstrukcja pozioma |
| Sposób montażu | Szyna montażowa TS 35 |
| Płaszczyzna opisu | opis na środku |

## Dane materiałowe

| | |
|---|---|
| Note on material data | Information on material data can be found here |
| Kolor | jasnoszary/szary |
| Materiał izolacyjny | Poliamid (PA66) |
| Klasa palności wg UL 94 | V0 |
| Obciążenie ogniowe | 0,119 MJ |
| Masa | 10,4 g |

Dokonywanie zmian zastrzeżone. Należy stosować się do dokumentacji technicznej produktów.

WAGO ELWAG sp. z o. o.
ul. Piękna 58 a
50-506 Wrocław
Tel.: +48 71 3602972 | Fax: +48 71 3602999
Email: wago.elwag@wago.com

Masz pytania dotyczące naszych produktów?
Jesteśmy do Twojej dyspozycji pod numerem telefonu +48 71 360 29 70.