Karta katalogowa | Numer produktu: 280-691

2-przewodowa złączka przelotowa; 2,5 mm²; do zastosowań Ex e II; opis z boku; na szynę TS 35 x 15 i 35 x 7,5; CAGE CLAMP®; 2,50 mm²; jasnoszary

www.wago.com/280-691

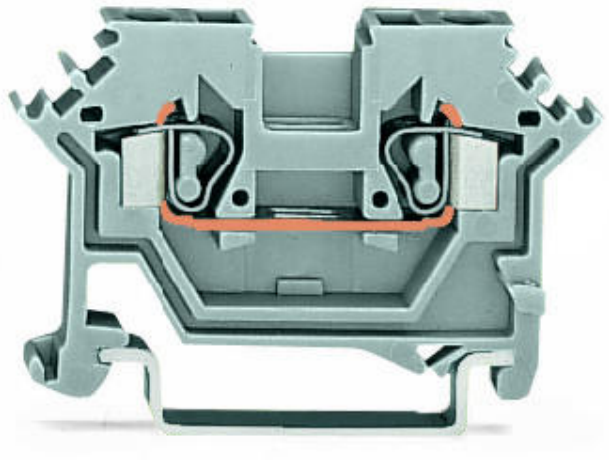

Ilustracja odbiega od rzeczywistego wyglądu artykułu.

Kolor:

Data

Parametry elektryczne

Parametry znamionowe wg IEC/EN 60664-1

Parametry znamionowe wg	IEC/EN 60947-7-1

Dane Ex

Napięcie znamionowe EN (Ex e II)	550 V
Rated voltage (note) (Ex e II)	Using staggered jumpers reduces the maximum rated voltage to 275 V.
Prąd znamionowy (Ex e II)	23 A
Ratings (note)	See installation notes in section “Knowledge” and Downloads – Documentation – Additional Information: Technical explanations

Dokonywanie zmian zastrzeżone. Należy stosować się do dokumentacji technicznej produktów.

WAGO ELWAG sp. z o. o.
ul. Piękna 58 a
50-506 Wrocław
Tel.: +48 71 3602972 | Fax: +48 71 3602999
Email: wago.elwag@wago.com

Masz pytania dotyczące naszych produktów?
Jesteśmy do Twojej dyspozycji pod numerem telefonu +48 71 360 29 70.

Parametry zacisków

Łączna liczba zacisków	2
Łączna liczba potencjałów	1
Liczba poziomów	1

Connection 1

Technika podłączania przewodu	CAGE CLAMP®
Sposób otwierania zacisku	Przyrząd montażowy
Materiał podłączanego przewodu	Miedź Aluminium
Note on connectable conductor materials	**Terminating Aluminum Conductors** WAGO spring clamp terminal blocks are suitable for solid aluminum conductors up to 4 mm²/12 AWG if WAGO “Alu-Plus” Contact Paste is used for termination. “Alu-Plus” Contact Paste Advantages: ■ Automatically destroys the oxide film during clamping. ■ Prevents fresh oxidation at the clamping point. ■ Prevents electrolytic corrosion between aluminum and copper conductors (in the same terminal block). ■ Provides long-term protection against corrosion. Using terminal blocks with CAGE CLAMP® Spring Pressure Connection Technology, **aluminum conductors must first be cleaned with a blade** and then immediately be inserted into the clamping units filled with “Alu-Plus” Contact Paste. For spring clamp connections with PUSH WIRE® connection technology, **WAGO recommends that the aluminum conductor first be cleaned** and then immediately inserted into the clamping unit filled with “Alu-Plus” contact paste. It is also possible to apply WAGO “Alu-Plus” **additionally** on the whole surface of the aluminum conductor before termination. Please note that the nominal currents must be adapted to the reduced conductivity of the aluminum conductors:: 2.5 mm² = 16 A 4 mm² = 22 A
Przewód jednodrutowy	0,08 … 2,5 mm² / 28 … 12 AWG

Dokonywanie zmian zastrzeżone. Należy stosować się do dokumentacji technicznej produktów.

WAGO ELWAG sp. z o. o.
ul. Piękna 58 a
50-506 Wrocław
Tel.: +48 71 3602972 | Fax: +48 71 3602999
Email: wago.elwag@wago.com

Masz pytania dotyczące naszych produktów?
Jesteśmy do Twojej dyspozycji pod numerem telefonu +48 71 360 29 70.

Przewód linkowy	0,08 … 2,5 mm² / 28 … 12 AWG
Wskazówka (przekrój przewodu)	12 AWG: THHN, THWN
Długość odizolowania przewodu	8 … 9 mm / 0.31 … 0.35 inch
Rodzaj oprzewodowania	Oprzewodowanie od czoła

Wymiary

Szerokość	5 mm / 0.197 inch
Wysokość	50 mm / 1.969 inch
Głębokość od górnej krawędzi szyny	28 mm / 1.102 inch

Dane mechaniczne

Konstrukcja	konstrukcja pozioma
Sposób montażu	Szyna montażowa TS 35
Płaszczyzna opisu	opis z boku

Dane materiałowe

Note on material data	Information on material data can be found here
Kolor	jasnoszary
Materiał izolacyjny	Poliamid (PA66)
Klasa palności wg UL 94	V0
Obciążenie ogniowe	0,093 MJ
Masa	4,8 g

Dokonywanie zmian zastrzeżone. Należy stosować się do dokumentacji technicznej produktów.

WAGO ELWAG sp. z o. o.
ul. Piękna 58 a
50-506 Wrocław
Tel.: +48 71 3602972 | Fax: +48 71 3602999
Email: wago.elwag@wago.com

Masz pytania dotyczące naszych produktów?
Jesteśmy do Twojej dyspozycji pod numerem telefonu +48 71 360 29 70.