Karta katalogowa | Numer produktu: 280-528

złączka dwupiętrowa; na szynę TS 35 x 15 i 35 x 7,5; 2,5 mm²; CAGE CLAMP®; 2,50 mm²; szary/szary

www.wago.com/280-528

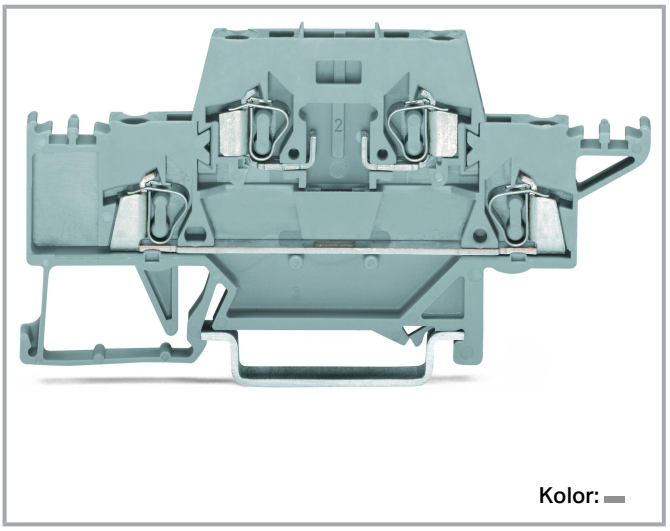

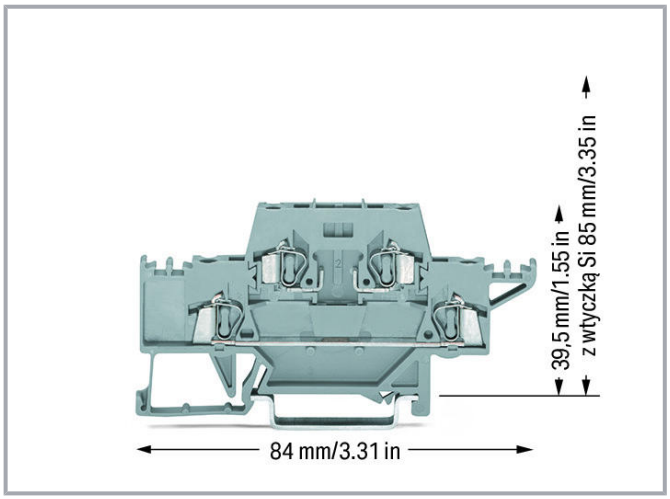

Dokonywanie zmian zastrzeżone. Należy stosować się do dokumentacji technicznej produktów.

WAGO ELWAG sp. z o. o.
ul. Piękna 58 a
50-506 Wrocław
Tel.: +48 71 3602972 | Fax: +48 71 3602999
Email: wago.elwag@wago.com

Masz pytania dotyczące naszych produktów?
Jesteśmy do Twojej dyspozycji pod numerem telefonu +48 71 360 29 70.

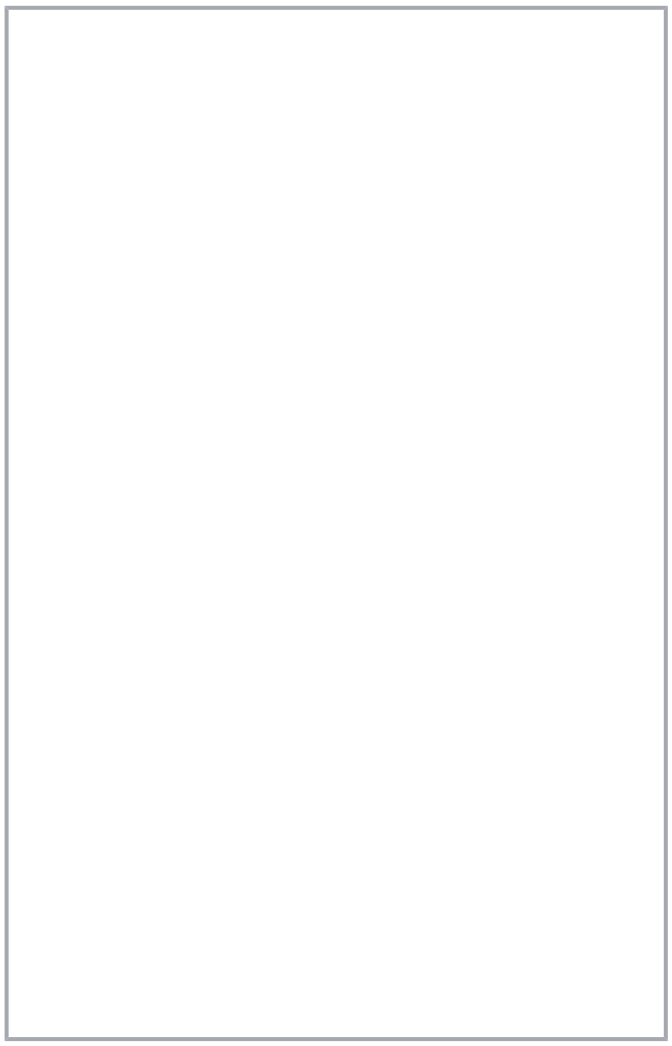

Data

Parametry elektryczne

Parametry znamionowe wg IEC/EN 60664-1

Parametry znamionowe wg	IEC/EN 60947-7-1
Napięcie znamionowe (III/3)	400 V
Znamionowe napięcie udarowe (III/3)	6 kV
Prąd znamionowy	10 A
Prąd znamionowy 2	10 A
Legenda parametrów znamionowych	(III/3) ≙ kategoria przepięć III/stopień zanieczyszczenia 3

Dokonywanie zmian zastrzeżone. Należy stosować się do dokumentacji technicznej produktów.

WAGO ELWAG sp. z o. o.
ul. Piękna 58 a
50-506 Wrocław
Tel.: +48 71 3602972 | Fax: +48 71 3602999
Email: wago.elwag@wago.com

Masz pytania dotyczące naszych produktów?
Jesteśmy do Twojej dyspozycji pod numerem telefonu +48 71 360 29 70.

Parametry zacisków

Łączna liczba zacisków	4
Łączna liczba potencjałów	3
Liczba poziomów	2

Connection 1

Technika podłączania przewodu	CAGE CLAMP®
Sposób otwierania zacisku	Przyrząd montażowy
Materiał podłączanego przewodu	Miedź Aluminium
Note on connectable conductor materials	**Terminating Aluminum Conductors** WAGO spring clamp terminal blocks are suitable for solid aluminum conductors up to 4 mm²/12 AWG if WAGO “Alu-Plus” Contact Paste is used for termination. “Alu-Plus” Contact Paste Advantages: ■ Automatically destroys the oxide film during clamping. ■ Prevents fresh oxidation at the clamping point. ■ Prevents electrolytic corrosion between aluminum and copper conductors (in the same terminal block). ■ Provides long-term protection against corrosion. Using terminal blocks with CAGE CLAMP® Spring Pressure Connection Technology, **aluminum conductors must first be cleaned with a blade** and then immediately be inserted into the clamping units filled with “Alu-Plus” Contact Paste. For spring clamp connections with PUSH WIRE® connection technology, **WAGO recommends that the aluminum conductor first be cleaned** and then immediately inserted into the clamping unit filled with “Alu-Plus” contact paste. It is also possible to apply WAGO “Alu-Plus” **additionally** on the whole surface of the aluminum conductor before termination. Please note that the nominal currents must be adapted to the reduced conductivity of the aluminum conductors:: 2.5 mm² = 16 A 4 mm² = 22 A
Przewód jednodrutowy	0,08 … 2,5 mm² / 28 … 12 AWG

Dokonywanie zmian zastrzeżone. Należy stosować się do dokumentacji technicznej produktów.

WAGO ELWAG sp. z o. o.
ul. Piękna 58 a
50-506 Wrocław
Tel.: +48 71 3602972 | Fax: +48 71 3602999
Email: wago.elwag@wago.com

Masz pytania dotyczące naszych produktów?
Jesteśmy do Twojej dyspozycji pod numerem telefonu +48 71 360 29 70.

Przewód linkowy	0,08 … 2,5 mm² / 28 … 12 AWG
Wskazówka (przekrój przewodu)	12 AWG: THHN, THWN
Długość odizolowania przewodu	8 … 9 mm / 0.31 … 0.35 inch
Rodzaj oprzewodowania	Oprzewodowanie od czoła

Wymiary

Szerokość	5 mm / 0.197 inch
Wysokość	84 mm / 3.307 inch
Głębokość od górnej krawędzi szyny	39,6 mm / 1.559 inch

Dane mechaniczne

Konstrukcja	konstrukcja pozioma
Sposób montażu	Szyna montażowa TS 35
Płaszczyzna opisu	opis z boku

Dane materiałowe

Note on material data	Information on material data can be found here
Kolor	szary/szary
Materiał izolacyjny	Poliamid (PA66)
Klasa palności wg UL 94	V0
Obciążenie ogniowe	0,174 MJ
Masa	10,2 g

Dane handlowe

Grupa produktów	1 (Rail Mounted Terminal Blocks)
Szt./opak. (opak. jedn.)	50 Stück
Rodzaj opakowania	box
Kraj pochodzenia	DE
GTIN	4044918539036
Numer taryfy celnej	85369010000

Dokonywanie zmian zastrzeżone. Należy stosować się do dokumentacji technicznej produktów.

WAGO ELWAG sp. z o. o.
ul. Piękna 58 a
50-506 Wrocław
Tel.: +48 71 3602972 | Fax: +48 71 3602999
Email: wago.elwag@wago.com

Masz pytania dotyczące naszych produktów?
Jesteśmy do Twojej dyspozycji pod numerem telefonu +48 71 360 29 70.