SIEMENS

Karta informacyjna 5ST3788-0



nasadka krańcowa do szyny zbiorczej kołkowej 10 szt. zabezpieczona przed dotknięciem

Wersja	
Nazwa markowa produktu	SENTRON
wykonanie produktu	do szyny zbiorczej kołkowej 10 szt. zabezpieczony przed dotknięciem
właściwość produktu / bezhalogenowy	Tak
Konstrukcja mechaniczna	
wysokość	42,4 mm
głębokość	13,8 mm
masa netto	1 g
General Product Approval	**other**

Miscellaneous

Miscellaneous

Więcej informacji

Information- and Downloadcenter (Catalogs, Brochures,…)
http://www.siemens.com/lowvoltage/catalogs
Industry Mall (Online ordering system)
https://mall.industry.siemens.com/mall/en/en/Catalog/product?mlfb=5ST3788-0
Service&Support (Manuals, Certificates, Characteristics, FAQs,...)
https://support.industry.siemens.com/cs/ww/pl/ps/5ST3788-0
Image database (product images, 2D dimension drawings, 3D models, device circuit diagrams, ...)
http://www.automation.siemens.com/bilddb/cax_en.aspx?mlfb=5ST3788-0
CAx-Online-Generator
http://www.siemens.com/cax
Tender specifications
http://www.siemens.com/specifications

Zmiany zastrzeone
© Copyright Siemens

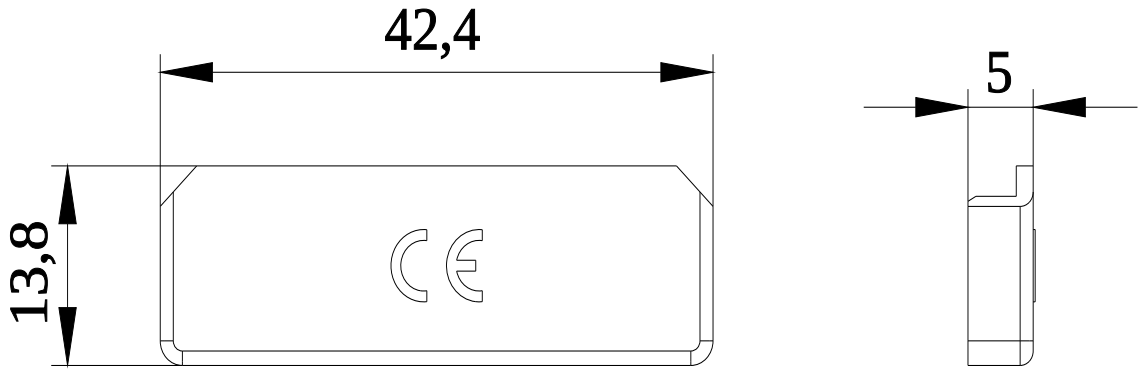

Zmiany zastrzeone
© Copyright Siemens

Zmiany zastrzeone
© Copyright Siemens