SIEMENS

## Karta informacyjna 3SU1000-3BB42-0AK0




Podwójny przycisk, 22 mm, okrągły, tworzywo sztuczne, zielony: I, czerwony: O, przyciski, płaski i wystający

| | |
|---|---|
| **Nazwa markowa produktu** | SIRIUS ACT |
| **oznaczenie produktu** | Przycisk podwójny |
| **wykonanie produktu** | Element uruchamiający/sygnalizacyjny |
| **oznaczenie typu produktu** | 3SU1 |
| **Linia produktów** | tworzywo sztuczne, czarny, 22 mm |
| **Obudowa** | |
| **Liczba punktów sterowniczych** | 1 |
| **Element uruchamiajacy** | |
| **konstrukcja mechanizmu napędowego** | przyciski, płaskie/wysokie |
| **sposób działania napędu** | Z samopowrotem |
| **rozszerzenie produktu** | |
| ● opcjonalny element świecący | Nigdy |
| ● opcjonalnie moduł zestyku | Tak |
| kolor napędu | zielony / czerwony |
| **materiał napędu** | Tworzywo |
| **Kształt napędu** | Owalny |
| **oznaczenie napędu** | I/O |
| **Pierścień frontowy** | |
| **element składowy produktu pierścień metalowy** | Tak |
| **Wykonanie pierścienia** | standard |
| **materiał pierścienia** | Tworzywo |
| **kolor pierścienia** | Czarny |
| **Ogólne dane techniczne** | |
| **Stopień ochrony IP** | IP66, IP67, IP69(IP69K) |
| **Stopień ochrony NEMA** | 1, 2, 3, 3R, 4, 4X, 12, 13 |
| **odporność na wstrząsy** | |
| ● zgodnie z IEC 60068-2-27 | Półfala sinusoidalna 50g / 11 ms |
| ● do aplikacji kolejowych zg. z DIN EN 61373 | Kategoria 1, Klasa B |
| **wytrzymałość zmęczeniowa** | |
| ● zgodnie z IEC 60068-2-6 | 10 ... 500 Hz: 5g |
| ● do aplikacji kolejowych zg. z DIN EN 61373 | Kategoria 1, klasa B |
| **częstotliwość przełączania maksymalny** | 3 600 1/h |
| żywotność mechaniczna (liczba cykli łączeniowych) typowy | 2 000 000 |
| **oznaczenie środków roboczych zgodnie z IEC 81346-2:2009** | S |
| Dyrektywa RoHS (data) | 01.10.2014 |
| **Warunki środowiska** | |
| **temperatura otoczenia** | |


Zmiany zastrzeone
© Copyright Siemens

| | |
|---|---|
| • podczas pracy | -25 ... +70 °C |
| • podczas magazynowania | -40 ... +80 °C |
| Kategoria środowiskowa podczas pracy zg. z IEC 60721 | 3M6, 3S2, 3B2, 3C3, 3K6 (w przypadku względnej wilgotności powietrza w zakresie 10 ... 95%) |

## Instalacja/ Mocowanie/ Wymiary

| | |
|---|---|
| **wysokość** | 57,9 mm |
| **szerokość** | 29,9 mm |
| **Kształt otworu instalacyjnego** | Okrągły |
| **Średnica montażowa** | 22,3 mm |
| **dodatnia tolerancja średnicy montażowej** | 0,4 mm |
| **wysokość montażowa** | 18,7 mm |
| **szerokość montażowa** | 29,9 mm |
| **głębokość montażowa** | 25,5 mm |

## Aprobaty/ Certyfikaty

| General Product Approval | Declaration of Conformity | Test Certificates |
|---|---|---|
| CSA, UL, EAC, EG-Konf. | UK Declaration of Conformity | Type Test Certific-ates/Test Report |

| Marine / Shipping | other |
|---|---|
| ABS, LRS, PRS, RINA, RMRS | Confirmation |

## Więcej informacji

**Information- and Downloadcenter**
https://www.siemens.com/ic10
**Industry Mall (System zamawiania online)**
https://mall.industry.siemens.com/mall/pl/pl/Catalog/product?mlfb=3SU1000-3BB42-0AK0
**CAx-Online-Generator**
http://support.automation.siemens.com/WW/CAXorder/default.aspx?lang=en&mlfb=3SU1000-3BB42-0AK0
**Service&Support**
https://support.industry.siemens.com/cs/ww/en/ps/3SU1000-3BB42-0AK0
**Image database (product images, 2D dimension drawings, 3D models, device circuit diagrams, EPLAN macros, ...)**
http://www.automation.siemens.com/bilddb/cax_de.aspx?mlfb=3SU1000-3BB42-0AK0&lang=en


Zmiany zastrzeone
© Copyright Siemens

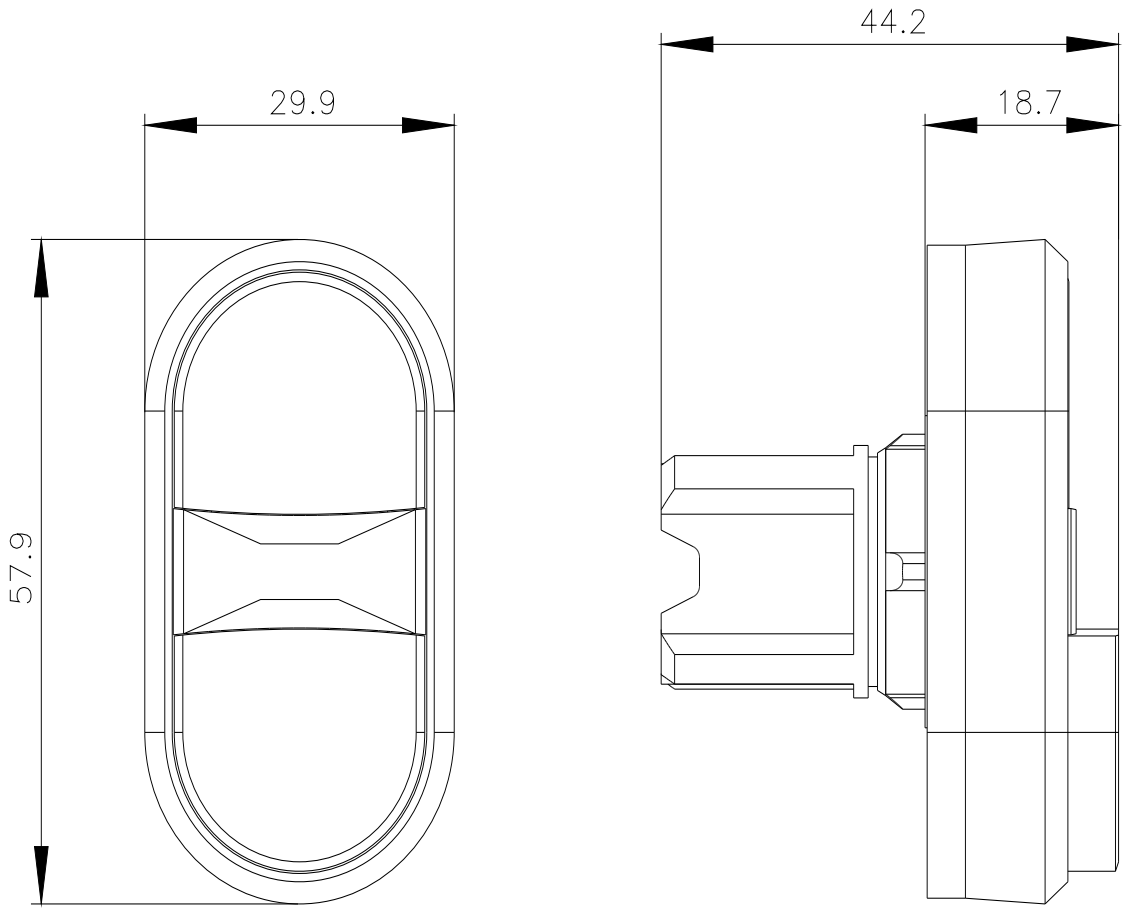


**Ostatnia zmiana:** 2021-02-04


Zmiany zastrzeone
© Copyright Siemens