Karta katalogowa | Numer produktu: 280-502/281-586

złączka do zabudowy elementów; 2-piętrowe; ze ścianką końcową; z warystorem; na szynę TS 35 x 15 i 35 x 7,5; 2,5 mm²; CAGE CLAMP®; 2,50 mm²; szara

www.wago.com/280-502/281-586

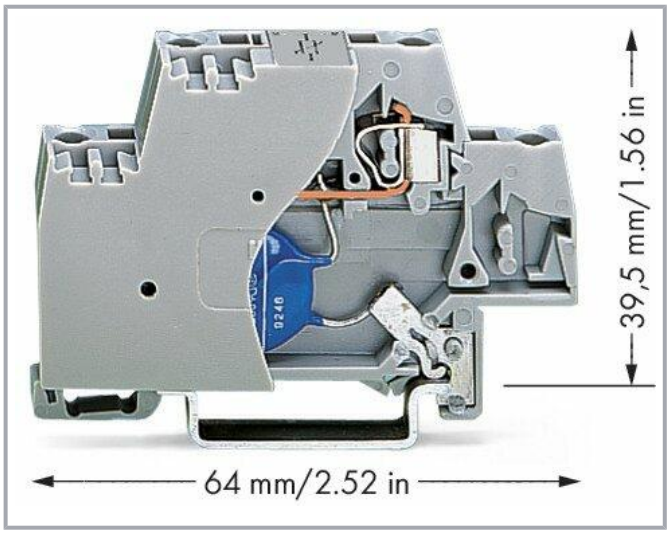

Ilustracja odbiega od rzeczywistego wyglądu artykułu.

Kolor:

Dokonywanie zmian zastrzeżone. Należy stosować się do dokumentacji technicznej produktów.

WAGO ELWAG sp. z o. o.
ul. Piękna 58 a
50-506 Wrocław
Tel.: +48 71 3602972 | Fax: +48 71 3602999
Email: wago.elwag@wago.com

Masz pytania dotyczące naszych produktów?
Jesteśmy do Twojej dyspozycji pod numerem telefonu +48 71 360 29 70.

Opis artykułu

Short description:
This component terminal block with surge suppression device, end plate and direct connection to the DIN-35 rail is equipped with a varistor.
Features:

- Protect your system against overvoltage
- Slim, space-saving design
- Control operational costs by preventing expensive, unplanned downtime
- High operational reliability and system uptime

Data

Parametry elektryczne

Znamionowe napięcie robocze	AC 24 V
Maks. napięcie długotrwałe	AC 30 V
Znamionowy prąd długotrwały	20 A
Znamionowy prąd wyładowczy (8/20) Żyła	300 A
Maks. prąd wyładowczy	1 kA
Poziom ochrony (8/20 µs)	≤ AC 93 V
Pojemność	≤ 3,5 nF

Parametry zacisków

Złącza (liczba)	2
Technika podłączania przewodu	CAGE CLAMP®
Przewód jednodrutowy	0,08 … 2,5 mm² / 28 … 14 AWG
Przewód linkowy	0,08 … 2,5 mm² / 28 … 14 AWG
Długość odizolowania przewodu	8 … 9 mm / 0.31 … 0.35 inch

Wymiary

Szerokość	10 mm / 0.394 inch
Wysokość od górnej krawędzi szyny	39,5 mm / 1.555 inch
Głębokość	64 mm / 2.52 inch

Dane mechaniczne

Konstrukcja	ze ścianką końcową; z bezpośrednim połączeniem z szyną montażową
Sposób montażu	Szyna montażowa TS 35

Dokonywanie zmian zastrzeżone. Należy stosować się do dokumentacji technicznej produktów.

WAGO ELWAG sp. z o. o.
ul. Piękna 58 a
50-506 Wrocław
Tel.: +48 71 3602972 | Fax: +48 71 3602999
Email: wago.elwag@wago.com

Masz pytania dotyczące naszych produktów?
Jesteśmy do Twojej dyspozycji pod numerem telefonu +48 71 360 29 70.

Dane materiałowe

Kolor	szara
Materiał izolacyjny	Poliamid (PA66)
Klasa palności wg UL 94	V0
Obciążenie ogniowe	0,265 MJ
Masa	13,1 g

Dane handlowe

Grupa produktów	1 (Rail Mounted Terminal Blocks)
Szt./opak. (opak. jedn.)	50 Stück
Rodzaj opakowania	box
Kraj pochodzenia	DE
GTIN	4050821860150
Numer taryfy celnej	85369010000

Niezbędne akcesoria

Ścianki końcowe

Ścianka końcowa



Nr kat.: 280-341
ścianka końcowa/wewnętrzna; gr. 2,5 mm; pomarańczowa
www.wago.com/280-341



Nr kat.: 280-340
ścianka końcowa/wewnętrzna; gr. 2,5 mm; szara
www.wago.com/280-340

Dokonywanie zmian zastrzeżone. Należy stosować się do dokumentacji technicznej produktów.

WAGO ELWAG sp. z o. o.
ul. Piękna 58 a
50-506 Wrocław
Tel.: +48 71 3602972 | Fax: +48 71 3602999
Email: wago.elwag@wago.com

Masz pytania dotyczące naszych produktów?
Jesteśmy do Twojej dyspozycji pod numerem telefonu +48 71 360 29 70.