Karta katalogowa | Numer produktu: 294-4423

złączka zasilająca; przyciski: od strony zewn.; ze śrubowym stykiem PE; 3-bieg.; od strony oprawy: do przew. jednodr.; od strony inst.: do wsz. rodz. przew.; maks. 2,5 mm²; temperatura otoczenia maks. 85 °C (T85); 2,50 mm²; biały

www.wago.com/294-4423

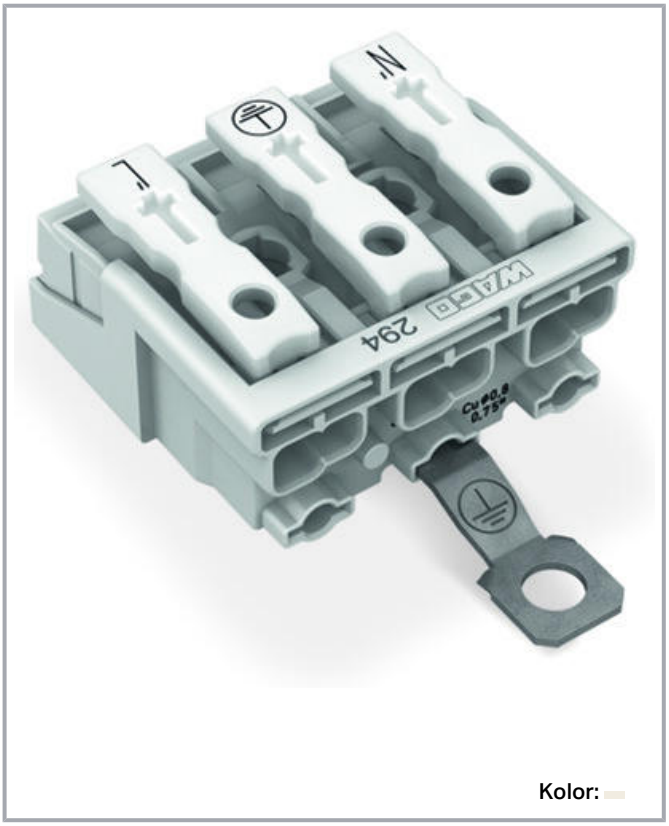

Kolor:

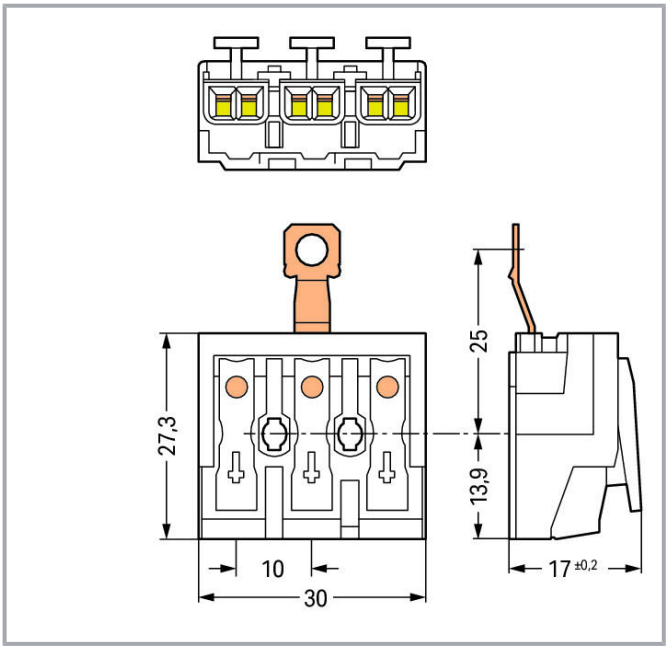

Opis artykułu

- Podłączanie zasilania przewodami jednodrutowymi, wielodrutowymi oraz linkowymi
- Możliwość podłączania standardowych przewodów AWG i przewodów metrycznych
- Trzeci zacisk pod spodem
- Możliwość późniejszego zatrzaskowego montażu odciążenia przewodów

Data
Parametry elektryczne

Parametry znamionowe wg IEC/EN 60664-1

Parametry znamionowe wg	IEC/EN 60998-1

Dokonywanie zmian zastrzeżone. Należy stosować się do dokumentacji technicznej produktów.

WAGO ELWAG sp. z o. o.
ul. Piękna 58 a
50-506 Wrocław
Tel.: +48 71 3602972 | Fax: +48 71 3602999
Email: wago.elwag@wago.com

Masz pytania dotyczące naszych produktów?
Jesteśmy do Twojej dyspozycji pod numerem telefonu +48 71 360 29 70.

Wskazówka dot. parametrów znamionowych	połączenia przewodowe
Napięcie znamionowe (II/2)	500 V
Znamionowe napięcie udarowe (II/2)	4 kV
Prąd znamionowy	24 A
Parametry znamionowe wg	IEC/EN 60998-2-2
Parametry znamionowe Wskazówka 2	połączenia przewodowe
Napięcie znamionowe (II/2) 2	500 V
Znamionowe napięcie udarowe (II/2) 2	4 kV
Prąd znamionowy 2	24 A
Legenda parametrów znamionowych	(II/2) ≙ kategoria przepięć II/stopień zanieczyszczenia 2

Parametry zacisków

Łączna liczba zacisków	15
Łączna liczba potencjałów	3
Tolerancja Średnica otworu Plus [mm]	4
Funkcja PE	ze śrubowym stykiem PE

Connection 1

Typ zacisku 1	zewn. 1
Technika podłączania przewodu	Push-in CAGE CLAMP®
Liczba zacisków Typ zacisku	2
Sposób otwierania zacisku	Przycisk
Materiał podłączanego przewodu	Miedź
Przewód jednodrutowy	0,5 … 2,5 mm² / 18 … 12 AWG
Przewód jednodrutowy Montaż wtykowy bez narzędzi	0,5 … 2,5 mm² / 18 … 12 AWG
Przewód wielodrutowy	0,5 … 2,5 mm² / 18 … 14 AWG
Przewód linkowy	0,5 … 2,5 mm² / 18 … 14 AWG
Przewód linkowy Z tulejką z kołnierzem z tworzywa sztucznego	0,5 … 1,5 mm² / 18 … 16 AWG
Przewód linkowy Z tulejką bez kołnierza z tworzywa sztucznego	0,5 … 1,5 mm² / 18 … 16 AWG
Przewód linkowy z tulejką Montaż wtykowy bez narzędzi	0,5 mm² / 18 AWG
Długość odizolowania przewodu	8 … 9 mm / 0.31 … 0.35 inch
Liczba biegunów	3
Rodzaj oprzewodowania	Oprzewodowanie z boku

Connection 2

Typ zacisku 2	wewn. 2

Dokonywanie zmian zastrzeżone. Należy stosować się do dokumentacji technicznej produktów.

WAGO ELWAG sp. z o. o.
ul. Piękna 58 a
50-506 Wrocław
Tel.: +48 71 3602972 | Fax: +48 71 3602999
Email: wago.elwag@wago.com

Masz pytania dotyczące naszych produktów?
Jesteśmy do Twojej dyspozycji pod numerem telefonu +48 71 360 29 70.

Technika podłączania 2	PUSH WIRE®
Liczba zacisków	1
Rodzaj montażu 2	Push-in
Przewód jednodrutowy 2	0,5 … 2,5 mm² / 18 … 14 AWG
Przewód linkowy z tulejką z kołnierzem z tworzywa sztucznego 2	0,5 … 1 mm² / 18 … 16 AWG
Przewód linkowy z tulejką bez kołnierza z tworzywa sztucznego 2	0,5 … 1,5 mm² / 18 … 14 AWG
Długość odizolowania przewodu 2	8 … 9 mm / 0.31 … 0.35 inch

Connection 3

Typ zacisku 3	wewn. 3
Technika podłączania 3	PUSH WIRE®
Liczba zacisków	1
Rodzaj montażu 3	Push-in
Przewód jednodrutowy 3	0,5 … 1,5 mm² / 18 … 16 AWG
Przewód linkowy z tulejką z kołnierzem z tworzywa sztucznego 3	0,5 … 0,75 mm² / 18 AWG
Przewód linkowy z tulejką bez kołnierza z tworzywa sztucznego 3	0,5 … 1 mm² / 18 AWG
Długość odizolowania przewodu 3	8 … 9 mm / 0.31 … 0.35 inch

Connection 4

Typ zacisku 4	wewn. 4
Technika podłączania 4	PUSH WIRE®
Liczba zacisków	1
Rodzaj montażu 4	Push-in
Przewód jednodrutowy 4	0,5 … 0,75 mm² / 18 AWG
Długość odizolowania przewodu 4	8 … 9 mm / 0.31 … 0.35 inch

Wymiary

Raster	10 mm / 0.394 inch
Szerokość	30 mm / 1.181 inch
Wysokość od podłoża	17 mm / 0.669 inch
Głębokość	27,3 mm / 1.075 inch

Dane mechaniczne

Nadruk	N´-⏚-L´
Typ mocowania	Without snap-in mounting feet

Dokonywanie zmian zastrzeżone. Należy stosować się do dokumentacji technicznej produktów.

WAGO ELWAG sp. z o. o.
ul. Piękna 58 a
50-506 Wrocław
Tel.: +48 71 3602972 | Fax: +48 71 3602999
Email: wago.elwag@wago.com

Masz pytania dotyczące naszych produktów?
Jesteśmy do Twojej dyspozycji pod numerem telefonu +48 71 360 29 70.

Dane materiałowe

Note on material data	Information on material data can be found here
Kolor	biały
Grupa materiału izolacyjnego	IIIa
Materiał izolacyjny	poliwęglan (PC)
Klasa palności wg UL 94	V0
Materiał sprężyny zaciskowej	chromoniklowa stal sprężynowa (CrNi)
Materiał styku	Miedź elektrolityczna (E_{Cu})
Powierzchnia styku	cynowany
Obciążenie ogniowe	0,182 MJ
Masa	9,8 g

Warunki środowiskowe

Odporność termiczna	120 °C
Oznaczenie T	T85

Dane handlowe

Grupa produktów	8 (Misc. Chassis Mount Blocks)
Szt./opak. (opak. jedn.)	500 Stück
Rodzaj opakowania	worek
Kraj pochodzenia	PL
GTIN	4050821098072
Numer taryfy celnej	85369010000

Dokonywanie zmian zastrzeżone. Należy stosować się do dokumentacji technicznej produktów.

WAGO ELWAG sp. z o. o.
ul. Piękna 58 a
50-506 Wrocław
Tel.: +48 71 3602972 | Fax: +48 71 3602999
Email: wago.elwag@wago.com

Masz pytania dotyczące naszych produktów?
Jesteśmy do Twojej dyspozycji pod numerem telefonu +48 71 360 29 70.