Karta katalogowa | Numer produktu: 294-5012

złączka zasilająca; przyciski: od strony zewn.; bez styku PE; 2-bieg.; od strony oprawy: do przew. jednodr.; od strony inst.: do wsz. rodz. przew.; maks. 2,5 mm²; temperatura otoczenia maks. 85 °C (T85); 2,50 mm²; biały

www.wago.com/294-5012

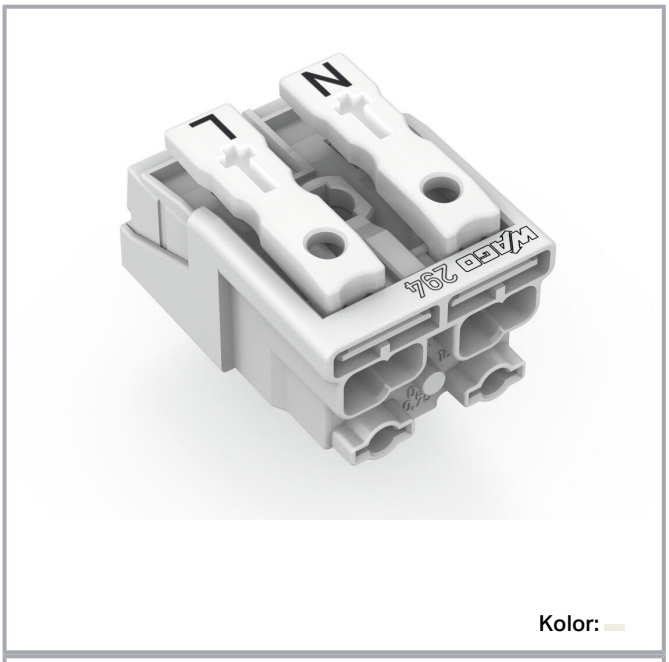

Kolor:

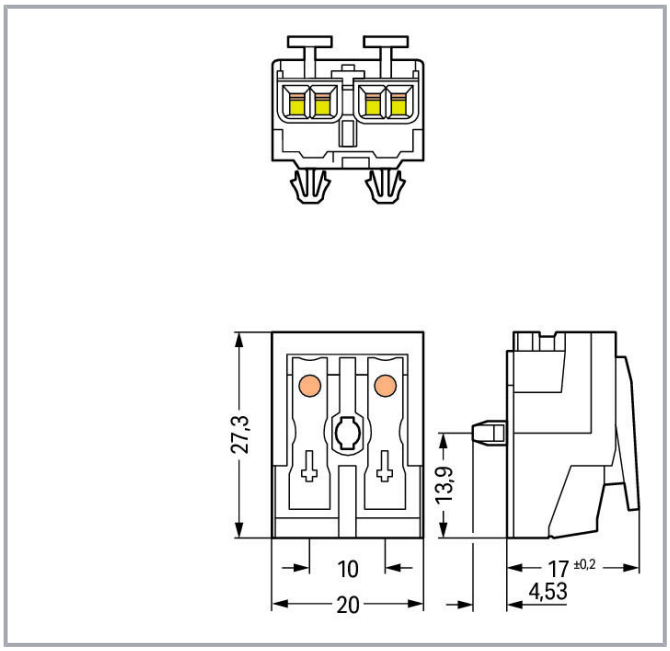

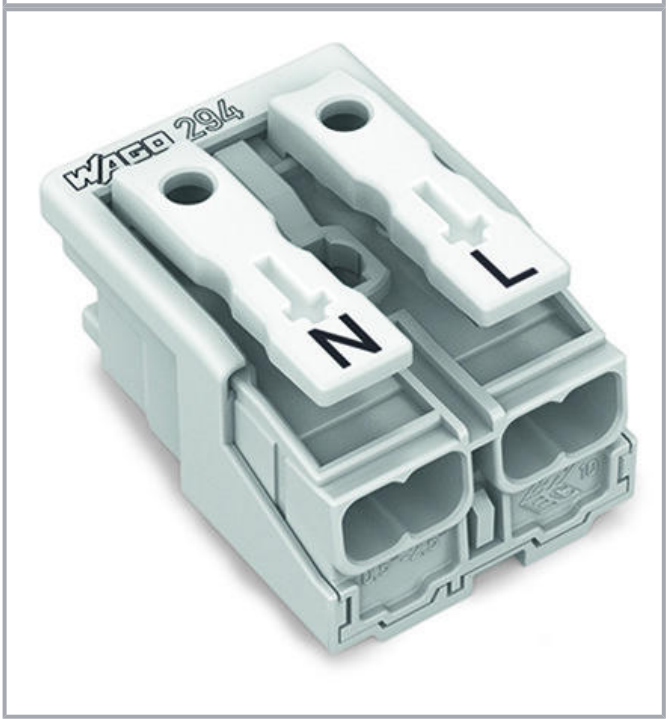

Dokonywanie zmian zastrzeżone. Należy stosować się do dokumentacji technicznej produktów.

WAGO ELWAG sp. z o. o.
ul. Piękna 58 a
50-506 Wrocław
Tel.: +48 71 3602972 | Fax: +48 71 3602999
Email: wago.elwag@wago.com

Masz pytania dotyczące naszych produktów?
Jesteśmy do Twojej dyspozycji pod numerem telefonu +48 71 360 29 70.

Opis artykułu

- Podłączanie zasilania przewodami jednodrutowymi, wielodrutowymi oraz linkowymi
- Możliwość podłączania standardowych przewodów AWG i przewodów metrycznych
- Trzeci zacisk pod spodem
- Możliwość późniejszego zatrzaskowego montażu odciążenia przewodów

Data

Parametry elektryczne

Parametry znamionowe wg IEC/EN 60664-1

Parametry znamionowe wg	IEC/EN 60998-1
Wskazówka dot. parametrów znamionowych	połączenia przewodowe
Napięcie znamionowe (II/2)	500 V
Znamionowe napięcie udarowe (II/2)	4 kV
Prąd znamionowy	24 A
Parametry znamionowe wg	IEC/EN 60998-2-2
Parametry znamionowe Wskazówka 2	połączenia przewodowe
Napięcie znamionowe (II/2) 2	500 V
Znamionowe napięcie udarowe (II/2) 2	4 kV
Prąd znamionowy 2	24 A
Legenda parametrów znamionowych	(II/2) ≙ kategoria przepięć II/stopień zanieczyszczenia 2

Parametry zacisków

Łączna liczba zacisków	10
Łączna liczba potencjałów	2
Tolerancja Średnica otworu Plus [mm]	4
Funkcja PE	without ground contact

Connection 1

Typ zacisku 1	zewn. 1
Technika podłączania przewodu	Push-in CAGE CLAMP®
Liczba zacisków Typ zacisku	2
Sposób otwierania zacisku	Przycisk
Materiał podłączanego przewodu	Miedź
Przewód jednodrutowy	0,5 … 2,5 mm² / 18 … 12 AWG

Dokonywanie zmian zastrzeżone. Należy stosować się do dokumentacji technicznej produktów.

WAGO ELWAG sp. z o. o.
ul. Piękna 58 a
50-506 Wrocław
Tel.: +48 71 3602972 | Fax: +48 71 3602999
Email: wago.elwag@wago.com

Masz pytania dotyczące naszych produktów?
Jesteśmy do Twojej dyspozycji pod numerem telefonu +48 71 360 29 70.

Przewód jednodrutowy Montaż wtykowy bez narzędzi	0,5 … 2,5 mm² / 18 … 12 AWG
Przewód wielodrutowy	0,5 … 2,5 mm² / 18 … 14 AWG
Przewód linkowy	0,5 … 2,5 mm² / 18 … 14 AWG
Przewód linkowy Z tulejką z kołnierzem z tworzywa sztucznego	0,5 … 1,5 mm² / 18 … 16 AWG
Przewód linkowy Z tulejką bez kołnierza z tworzywa sztucznego	0,5 … 1,5 mm² / 18 … 16 AWG
Przewód linkowy z tulejką Montaż wtykowy bez narzędzi	0,5 mm² / 18 AWG
Długość odizolowania przewodu	8 … 9 mm / 0.31 … 0.35 inch
Liczba biegunów	2
Rodzaj oprzewodowania	Oprzewodowanie z boku

Connection 2

Typ zacisku 2	wewn. 2
Technika podłączania 2	PUSH WIRE®
Liczba zacisków	1
Rodzaj montażu 2	Push-in
Przewód jednodrutowy 2	0,5 … 2,5 mm² / 18 … 14 AWG
Przewód linkowy z tulejką z kołnierzem z tworzywa sztucznego 2	0,5 … 1 mm² / 18 … 16 AWG
Przewód linkowy z tulejką bez kołnierza z tworzywa sztucznego 2	0,5 … 1,5 mm² / 18 … 14 AWG
Długość odizolowania przewodu 2	8 … 9 mm / 0.31 … 0.35 inch

Connection 3

Typ zacisku 3	wewn. 3
Technika podłączania 3	PUSH WIRE®
Liczba zacisków	1
Rodzaj montażu 3	Push-in
Przewód jednodrutowy 3	0,5 … 1,5 mm² / 18 … 16 AWG
Przewód linkowy z tulejką z kołnierzem z tworzywa sztucznego 3	0,5 … 0,75 mm² / 18 AWG
Przewód linkowy z tulejką bez kołnierza z tworzywa sztucznego 3	0,5 … 1 mm² / 18 AWG
Długość odizolowania przewodu 3	8 … 9 mm / 0.31 … 0.35 inch

Connection 4

Typ zacisku 4	wewn. 4
Technika podłączania 4	PUSH WIRE®
Liczba zacisków	1
Rodzaj montażu 4	Push-in
Przewód jednodrutowy 4	0,5 … 0,75 mm² / 18 AWG

Dokonywanie zmian zastrzeżone. Należy stosować się do dokumentacji technicznej produktów.

WAGO ELWAG sp. z o. o.
ul. Piękna 58 a
50-506 Wrocław
Tel.: +48 71 3602972 | Fax: +48 71 3602999
Email: wago.elwag@wago.com

Masz pytania dotyczące naszych produktów?
Jesteśmy do Twojej dyspozycji pod numerem telefonu +48 71 360 29 70.

Długość odizolowania przewodu 4	8 … 9 mm / 0.31 … 0.35 inch

Wymiary

Raster	10 mm / 0.394 inch
Szerokość	20 mm / 0.787 inch
Wysokość	21,53 mm / 0.848 inch
Wysokość od podłoża	17 mm / 0.669 inch
Głębokość	27,3 mm / 1.075 inch

Dane mechaniczne

Nadruk	N-L
Typ mocowania	stopka zatrzaskowa

Dane materiałowe

Note on material data	Information on material data can be found here
Kolor	biały
Grupa materiału izolacyjnego	IIIa
Materiał izolacyjny	poliwęglan (PC)
Klasa palności wg UL 94	V0
Materiał sprężyny zaciskowej	chromoniklowa stal sprężynowa (CrNi)
Materiał styku	Miedź elektrolityczna (E_{Cu})
Powierzchnia styku	cynowany
Obciążenie ogniowe	0,123 MJ
Masa	6,4 g

Warunki środowiskowe

Odporność termiczna	120 °C
Oznaczenie T	T85

Dane handlowe

Grupa produktów	8 (Misc. Chassis Mount Blocks)
Szt./opak. (opak. jedn.)	1000 Stück
Rodzaj opakowania	folia
Kraj pochodzenia	CH
GTIN	4050821020752
Numer taryfy celnej	85369010000

Dokonywanie zmian zastrzeżone. Należy stosować się do dokumentacji technicznej produktów.

WAGO ELWAG sp. z o. o.
ul. Piękna 58 a
50-506 Wrocław
Tel.: +48 71 3602972 | Fax: +48 71 3602999
Email: wago.elwag@wago.com

Masz pytania dotyczące naszych produktów?
Jesteśmy do Twojej dyspozycji pod numerem telefonu +48 71 360 29 70.