## Karta katalogowa | Numer produktu: 294-8022

złączka zasilająca; przyciski: od strony zewn.; do Linect®; bez styku PE; N-L; 2-bieg.; kodowanie L; od strony oprawy: do przew. jednodr.; od strony inst.: do wsz. rodz. przew.; maks. 2,5 mm²; temperatura otoczenia maks. 85 °C (T85); 2,50 mm²; biały

www.wago.com/294-8022

Kolor:

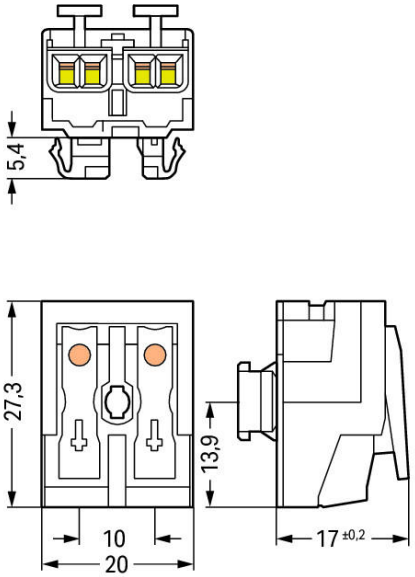


Dokonywanie zmian zastrzeżone. Należy stosować się do dokumentacji technicznej produktów.

WAGO ELWAG sp. z o. o.
ul. Piękna 58 a
50-506 Wrocław
Tel.: +48 71 3602972 | Fax: +48 71 3602999
Email: wago.elwag@wago.com

Masz pytania dotyczące naszych produktów?
Jesteśmy do Twojej dyspozycji pod numerem telefonu +48 71 360 29 70.

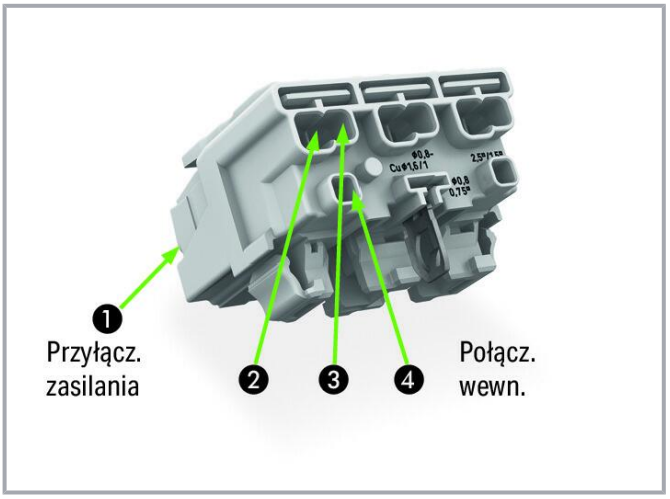


## Opis artykułu

- przyłączanie przewodów jednodrutowych, wielodrutowych i linkowych po stronie zasilania
- możliwość podłączania standardowych przewodów AWG i metrycznych
- trzeci zacisk pod spodem po stronie połączeń wewnętrznych
- możliwość późniejszego zatrzaskowego montażu odciążenia przewodów

## Data
## Parametry elektryczne

### Parametry znamionowe wg IEC/EN 60664-1

| | |
|---|---|
| Parametry znamionowe wg | IEC/EN 60998-1 |
| Wskazówka dot. parametrów znamionowych | połączenia przewodowe |
| Napięcie znamionowe (II/2) | 500 V |
| Znamionowe napięcie udarowe (II/2) | 4 kV |
| Prąd znamionowy | 24 A |
| Parametry znamionowe wg | IEC/EN 60998-2-2 |
| Parametry znamionowe Wskazówka 2 | połączenia przewodowe |
| Napięcie znamionowe (II/2) 2 | 500 V |
| Znamionowe napięcie udarowe (II/2) 2 | 4 kV |
| Prąd znamionowy 2 | 24 A |
| Parametry znamionowe wg 3 | IEC/EN 61984 |
| Parametry znamionowe Wskazówka 3 | Połączenie wtykowe Linect® |
| Napięcie znamionowe (II/2) 3 | 500 V |

Dokonywanie zmian zastrzeżone. Należy stosować się do dokumentacji technicznej produktów.

WAGO ELWAG sp. z o. o.
ul. Piękna 58 a
50-506 Wrocław
Tel.: +48 71 3602972 | Fax: +48 71 3602999
Email: wago.elwag@wago.com

Masz pytania dotyczące naszych produktów?
Jesteśmy do Twojej dyspozycji pod numerem telefonu +48 71 360 29 70.

| | |
|---|---|
| Znamionowe napięcie udarowe (II/2) 3 | 4 kV |
| Prąd znamionowy 3 | 16 A |
| Legenda parametrów znamionowych | (III/2) ≙ kategoria przepięć III/stopień zanieczyszczenia 2 |

## Parametry zacisków

| | |
|---|---|
| Łączna liczba potencjałów | 2 |
| Tolerancja Średnica otworu Plus [mm] | 4 |

## Connection 1

| | |
|---|---|
| Typ zacisku 1 | zewn. 1 |
| Technika podłączania przewodu | Push-in CAGE CLAMP® |
| Liczba zacisków Typ zacisku | 2 |
| Sposób otwierania zacisku | Przycisk |
| Przewód jednodrutowy | 0,5 … 2,5 mm² / 18 … 12 AWG |
| Przewód jednodrutowy Montaż wtykowy bez narzędzi | 0,5 … 2,5 mm² / 18 … 12 AWG |
| Przewód wielodrutowy | 0,5 … 2,5 mm² / 18 … 14 AWG |
| Przewód linkowy | 0,5 … 2,5 mm² / 18 … 14 AWG |
| Przewód linkowy Z tulejką z kołnierzem z tworzywa sztucznego | 0,5 … 1,5 mm² / 18 … 16 AWG |
| Przewód linkowy Z tulejką bez kołnierza z tworzywa sztucznego | 0,5 … 1,5 mm² / 18 … 16 AWG |
| Przewód linkowy z tulejką Montaż wtykowy bez narzędzi | 0,5 mm² / 18 AWG |
| Długość odizolowania przewodu | 8 … 9 mm / 0.31 … 0.35 inch |
| Liczba biegunów | 2 |

## Connection 2

| | |
|---|---|
| Typ zacisku 2 | wewn. 2 |
| Technika podłączania 2 | PUSH WIRE® |
| Liczba zacisków | 1 |
| Rodzaj montażu 2 | Push-in |
| Przewód jednodrutowy 2 | 0,5 … 2,5 mm² / 18 … 14 AWG |
| Przewód linkowy z tulejką z kołnierzem z tworzywa sztucznego 2 | 0,5 … 1 mm² / 18 … 14 AWG |
| Przewód linkowy z tulejką bez kołnierza z tworzywa sztucznego 2 | 0,5 … 1,5 mm² / 18 … 16 AWG |
| Długość odizolowania przewodu 2 | 8 … 9 mm / 0.31 … 0.35 inch |

## Connection 3

| | |
|---|---|
| Typ zacisku 3 | wewn. 3 |
| Technika podłączania 3 | PUSH WIRE® |

Dokonywanie zmian zastrzeżone. Należy stosować się do dokumentacji technicznej produktów.

WAGO ELWAG sp. z o. o.
ul. Piękna 58 a
50-506 Wrocław
Tel.: +48 71 3602972 | Fax: +48 71 3602999
Email: wago.elwag@wago.com

Masz pytania dotyczące naszych produktów?
Jesteśmy do Twojej dyspozycji pod numerem telefonu +48 71 360 29 70.

| | |
|---|---|
| Liczba zacisków | 1 |
| Rodzaj montażu 3 | Push-in |
| Przewód jednodrutowy 3 | 0,5 … 1,5 mm² / 18 … 16 AWG |
| Przewód linkowy z tulejką z kołnierzem z tworzywa sztucznego 3 | 0,5 … 0,75 mm² / 18 AWG |
| Przewód linkowy z tulejką bez kołnierza z tworzywa sztucznego 3 | 0,5 … 1 mm² / 18 … 14 AWG |
| Długość odizolowania przewodu 3 | 8 … 9 mm / 0.31 … 0.35 inch |

## Connection 4

| | |
|---|---|
| Typ zacisku 4 | wewn. 4 |
| Technika podłączania 4 | PUSH WIRE® |
| Liczba zacisków | 1 |
| Rodzaj montażu 4 | Push-in |
| Przewód jednodrutowy 4 | 0,5 … 0,75 mm² / 18 AWG |
| Długość odizolowania przewodu 4 | 8 … 9 mm / 0.31 … 0.35 inch |

## Wymiary

| | |
|---|---|
| Raster | 10 mm / 0.394 inch |
| Szerokość | 20 mm / 0.787 inch |
| Wysokość | 22,4 mm / 0.882 inch |
| Wysokość od podłoża | 17 mm / 0.669 inch |
| Głębokość | 27,3 mm / 1.075 inch |

## Dane mechaniczne

| | |
|---|---|
| technology | Linect |
| Nadruk | N' L' |

## Dane materiałowe

| | |
|---|---|
| Note on material data | Information on material data can be found here |
| Kolor | biały |
| Grupa materiału izolacyjnego | IIIa |
| Materiał izolacyjny | poliwęglan (PC) |
| Klasa palności wg UL 94 | V0 |
| Materiał sprężyny zaciskowej | chromoniklowa stal sprężynowa (CrNi) |
| Materiał styku | Miedź elektrolityczna ($E_{Cu}$) |
| Powierzchnia styku | cynowany |
| Obciążenie ogniowe | 0,135 MJ |

Dokonywanie zmian zastrzeżone. Należy stosować się do dokumentacji technicznej produktów.

WAGO ELWAG sp. z o. o.
ul. Piękna 58 a
50-506 Wrocław
Tel.: +48 71 3602972 | Fax: +48 71 3602999
Email: wago.elwag@wago.com

Masz pytania dotyczące naszych produktów?
Jesteśmy do Twojej dyspozycji pod numerem telefonu +48 71 360 29 70.

| | |
|---|---|
| Masa | 6,6 g |

## Warunki środowiskowe

| | |
|---|---|
| Odporność termiczna | 120 °C |
| Oznaczenie T | T85 |

## Dane handlowe

| | |
|---|---|
| Grupa produktów | 8 (Misc. Chassis Mount Blocks) |
| Szt./opak. (opak. jedn.) | 1000 Stück |
| Rodzaj opakowania | folia |
| Kraj pochodzenia | CH |
| GTIN | 4050821098768 |
| Numer taryfy celnej | 85369010000 |

## Inne

| | |
|---|---|
| technology | Linect |

## Przeciwzłącze



**Nr kat.770-7502**
wielowtyk typu T Linect®; 2-bieg.; kodowanie L; 1 wejście; 2 wyjścia; biały
www.wago.com/770-7502

Dokonywanie zmian zastrzeżone. Należy stosować się do dokumentacji technicznej produktów.

WAGO ELWAG sp. z o. o.
ul. Piękna 58 a
50-506 Wrocław
Tel.: +48 71 3602972 | Fax: +48 71 3602999
Email: wago.elwag@wago.com

Masz pytania dotyczące naszych produktów?
Jesteśmy do Twojej dyspozycji pod numerem telefonu +48 71 360 29 70.