Karta katalogowa | Numer produktu: 272-134/101-000

złączka zasilająca; bez przycisków; Ze stopkami zatrzaskowymi; ze śrubowym stykiem PE; 4-bieg.; 2,50 mm²; biały

www.wago.com/272-134/101-000

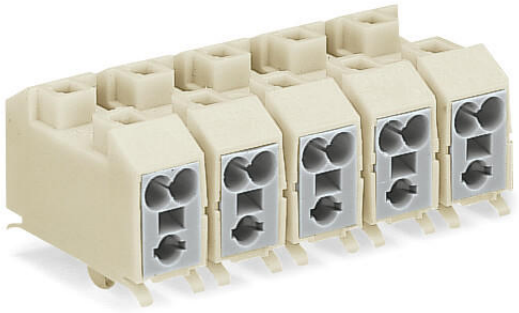

Ilustracja odbiega od rzeczywistego wyglądu artykułu.

Kolor:

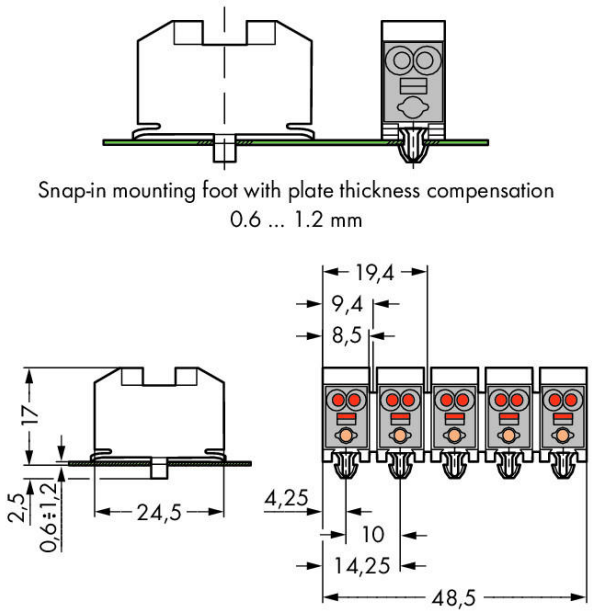

Data

Parametry elektryczne

Parametry znamionowe wg IEC/EN 60664-1

Parametry znamionowe wg	IEC/EN 60664-1
Napięcie znamionowe (III/2)	400 V
Znamionowe napięcie udarowe (III/2)	4 kV
Prąd znamionowy	18 A
Legenda parametrów znamionowych	(III/2) ≙ kategoria przepięć III/stopień zanieczyszczenia 2

Parametry zacisków

Łączna liczba zacisków	16
Łączna liczba potencjałów	4
Tolerancja Średnica otworu Plus [mm]	1

Dokonywanie zmian zastrzeżone. Należy stosować się do dokumentacji technicznej produktów.

WAGO ELWAG sp. z o. o.
ul. Piękna 58 a
50-506 Wrocław
Tel.: +48 71 3602972 | Fax: +48 71 3602999
Email: wago.elwag@wago.com

Masz pytania dotyczące naszych produktów?
Jesteśmy do Twojej dyspozycji pod numerem telefonu +48 71 360 29 70.

Connection 1

Technika podłączania przewodu	PUSH WIRE®
Długość odizolowania przewodu	8 … 9 mm / 0.31 … 0.35 inch
Liczba biegunów	4

Wymiary

Szerokość	38,5 mm / 1.516 inch
Wysokość	19,5 mm / 0.767 inch
Głębokość	24,5 mm / 0.965 inch

Dane materiałowe

Note on material data	Information on material data can be found here
Kolor	biały
Obciążenie ogniowe	0,216 MJ
Masa	13,4 g

Dane handlowe

Grupa produktów	8 (Misc. Chassis Mount Blocks)
Szt./opak. (opak. jedn.)	500 Stück
Rodzaj opakowania	worek
Kraj pochodzenia	DE
GTIN	4044918430050
Numer taryfy celnej	85369010000

Dokonywanie zmian zastrzeżone. Należy stosować się do dokumentacji technicznej produktów.

WAGO ELWAG sp. z o. o.
ul. Piękna 58 a
50-506 Wrocław
Tel.: +48 71 3602972 | Fax: +48 71 3602999
Email: wago.elwag@wago.com

Masz pytania dotyczące naszych produktów?
Jesteśmy do Twojej dyspozycji pod numerem telefonu +48 71 360 29 70.