Karta katalogowa | Numer produktu: 870-596/281-673

złączka do zabudowy elementów; 3-piętrowe; z 3 diodami 1N4007; anody po prawej; na szynę TS 35 x 15 i 35 x 7,5; 2,5 mm²; CAGE CLAMP®; 2,50 mm²; szara

www.wago.com/870-596/281-673

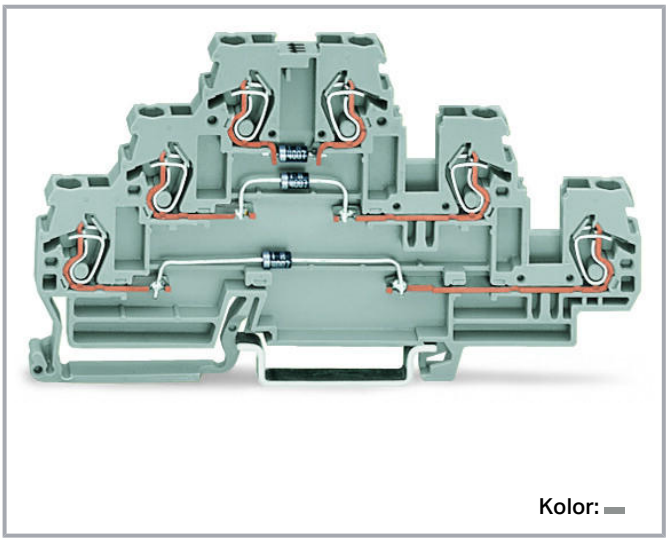

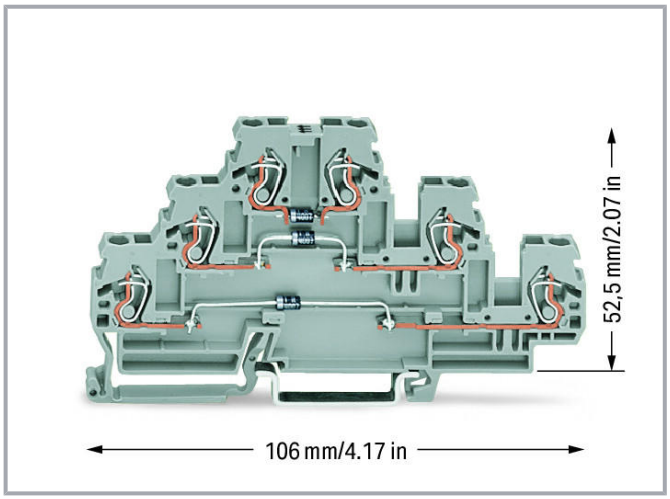

Dokonywanie zmian zastrzeżone. Należy stosować się do dokumentacji technicznej produktów.

WAGO ELWAG sp. z o. o.
ul. Piękna 58 a
50-506 Wrocław
Tel.: +48 71 3602972 | Fax: +48 71 3602999
Email: wago.elwag@wago.com

Masz pytania dotyczące naszych produktów?
Jesteśmy do Twojej dyspozycji pod numerem telefonu +48 71 360 29 70.

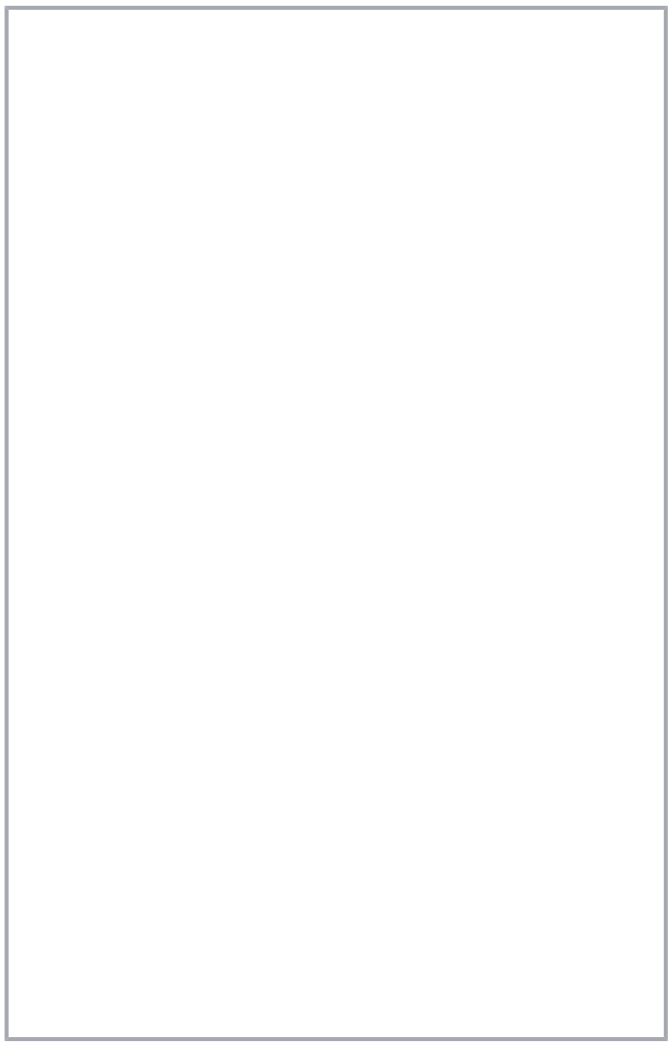

Data

Notes

Wskazówka dot. bezpieczeństwa 1	Maks. średnica izolacji: 4,4 mm

Parametry elektryczne

Napięcie znamionowe	250 V
Napięcie zaporowe	1 000 V

Parametry znamionowe wg IEC/EN 60664-1

Parametry znamionowe wg	IEC/EN 60947-7-1

Dokonywanie zmian zastrzeżone. Należy stosować się do dokumentacji technicznej produktów.

WAGO ELWAG sp. z o. o.
ul. Piękna 58 a
50-506 Wrocław
Tel.: +48 71 3602972 | Fax: +48 71 3602999
Email: wago.elwag@wago.com

Masz pytania dotyczące naszych produktów?
Jesteśmy do Twojej dyspozycji pod numerem telefonu +48 71 360 29 70.

Prąd znamionowy	0,5 A

Parametry zacisków

Łączna liczba zacisków	6
Łączna liczba potencjałów	2
Liczba poziomów	3

Connection 1

Technika podłączania przewodu	CAGE CLAMP®
Sposób otwierania zacisku	Przyrząd montażowy
Materiał podłączanego przewodu	Miedź
Przewód jednodrutowy	0,08 … 2,5 mm² / 28 … 12 AWG
Przewód linkowy	0,08 … 4 mm² / 28 … 12 AWG
Przewód linkowy Z tulejką z kołnierzem z tworzywa sztucznego	0,08 … 1,5 mm² / 28 … 14 AWG
Długość odizolowania przewodu	6 … 7 mm / 0.24 … 0.28 inch
Rodzaj oprzewodowania	Oprzewodowanie od czoła

Wymiary

Szerokość	5 mm / 0.197 inch
Wysokość	106 mm / 4.173 inch
Głębokość od górnej krawędzi szyny	52,5 mm / 2.067 inch

Dane mechaniczne

Konstrukcja	konstrukcja pozioma
Sposób montażu	Szyna montażowa TS 35
Płaszczyzna opisu	opis z boku

Dane materiałowe

Note on material data	Information on material data can be found here
Kolor	szara
Materiał izolacyjny	Poliamid (PA66)
Klasa palności wg UL 94	V0
Obciążenie ogniowe	0,305 MJ
Masa	16,6 g

Dokonywanie zmian zastrzeżone. Należy stosować się do dokumentacji technicznej produktów.

WAGO ELWAG sp. z o. o.
ul. Piękna 58 a
50-506 Wrocław
Tel.: +48 71 3602972 | Fax: +48 71 3602999
Email: wago.elwag@wago.com

Masz pytania dotyczące naszych produktów?
Jesteśmy do Twojej dyspozycji pod numerem telefonu +48 71 360 29 70.

Dane handlowe

Grupa produktów	16 (Rail Mounted Terminal Block with CCC)
Szt./opak. (opak. jedn.)	50 Stück
Rodzaj opakowania	box
Kraj pochodzenia	DE
GTIN	4045454198848
Numer taryfy celnej	85369010000

Niezbędne akcesoria

Ścianki końcowe

Ścianka końcowa

Nr kat.: 870-568 ścianka końcowa/wewnętrzna; gr. 2 mm; szara	www.wago.com/870-568
Nr kat.: 870-569 ścianka końcowa/wewnętrzna; gr. 2 mm; pomarańczowa	www.wago.com/870-569

Dokonywanie zmian zastrzeżone. Należy stosować się do dokumentacji technicznej produktów.

WAGO ELWAG sp. z o. o.
ul. Piękna 58 a
50-506 Wrocław
Tel.: +48 71 3602972 | Fax: +48 71 3602999
Email: wago.elwag@wago.com

Masz pytania dotyczące naszych produktów?
Jesteśmy do Twojej dyspozycji pod numerem telefonu +48 71 360 29 70.