Karta katalogowa | Numer produktu: 883-3507

2-przewodowa złączka PE; 35 mm²; zacisk gwintowy; 35,00 mm²; żółto-zielony

www.wago.com/883-3507

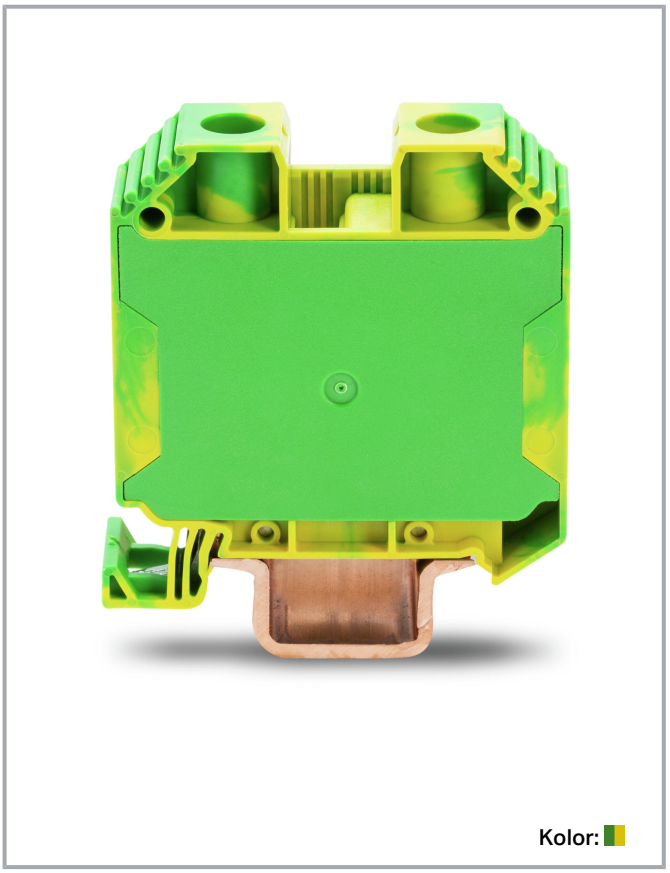

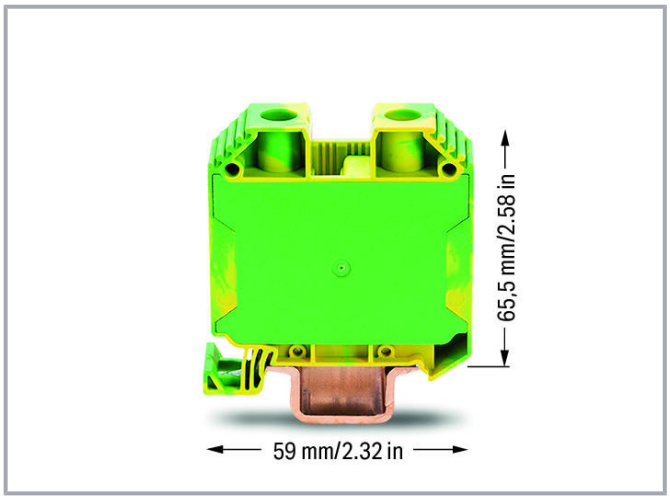

Data

Parametry elektryczne

Parametry znamionowe wg IEC/EN 60664-1

Parametry znamionowe wg	IEC/EN 60947-7-2

Parametry znamionowe wg UL

Dane aprobacyjne wg	UL 1059

Dokonywanie zmian zastrzeżone. Należy stosować się do dokumentacji technicznej produktów.

WAGO ELWAG sp. z o. o.
ul. Piękna 58 a
50-506 Wrocław
Tel.: +48 71 3602972 | Fax: +48 71 3602999
Email: wago.elwag@wago.com

Masz pytania dotyczące naszych produktów?
Jesteśmy do Twojej dyspozycji pod numerem telefonu +48 71 360 29 70.

Parametry znamionowe wg CSA

Dane aprobacyjne wg	C22.2 No 158

Parametry zacisków

Łączna liczba zacisków	2
Łączna liczba potencjałów	1
Liczba poziomów	1
Liczba miejsc na mostek	1

Connection 1

Technika podłączania przewodu	Zacisk śrubowy
Sposób otwierania zacisku	Wkrętak; klinga 6,5 x 1,2 mm
Materiał podłączanego przewodu	Miedź
Przekrój znamionowy	35 mm²
Przewód jednodrutowy	1,5 … 50 mm² / 16 … 1/0 AWG
Przewód wielodrutowy	1,5 … 50 mm² / 16 … 1/0 AWG
Przewód linkowy	1,5 … 50 mm² / 16 … 1/0 AWG
Przewód linkowy Z tulejką z kołnierzem z tworzywa sztucznego	1,5 … 35 mm² / 16 … 2 AWG
Wskazówka (przekrój przewodu)	Montaż przewodów 50 mm² możliwy jest tylko na miedzianej szynie TS 35 x 15 o grubości 2,3 mm.
Długość odizolowania przewodu	18 mm / 0.71 inch
Rodzaj oprzewodowania	Oprzewodowanie z boku
Screw thread	M6

Wymiary

Szerokość	16,1 mm / 0.634 inch
Wysokość	59 mm / 2.323 inch
Głębokość od górnej krawędzi szyny	65,5 mm / 2.579 inch

Dane mechaniczne

Moment obrotowy	3,2 … 3,7 Nm
Konstrukcja	konstrukcja pozioma
Sposób montażu	Szyna montażowa TS 35 x 15
Płaszczyzna opisu	opis z boku

Dokonywanie zmian zastrzeżone. Należy stosować się do dokumentacji technicznej produktów.

WAGO ELWAG sp. z o. o.
ul. Piękna 58 a
50-506 Wrocław
Tel.: +48 71 3602972 | Fax: +48 71 3602999
Email: wago.elwag@wago.com

Masz pytania dotyczące naszych produktów?
Jesteśmy do Twojej dyspozycji pod numerem telefonu +48 71 360 29 70.

Dane materiałowe

Note on material data	Information on material data can be found here
Kolor	żółto-zielony
Materiał izolacyjny	Poliamid (PA66)
Klasa palności wg UL 94	V0
Masa	85,1 g

Warunki środowiskowe

Temperatura dopuszczalna długotrwale	-35 … +105 °C

Dane handlowe

Szt./opak. (opak. jedn.)	20 Stück
Rodzaj opakowania	box
Kraj pochodzenia	DE
GTIN	4055143940498
Numer taryfy celnej	85369010000

Dokonywanie zmian zastrzeżone. Należy stosować się do dokumentacji technicznej produktów.

WAGO ELWAG sp. z o. o.
ul. Piękna 58 a
50-506 Wrocław
Tel.: +48 71 3602972 | Fax: +48 71 3602999
Email: wago.elwag@wago.com

Masz pytania dotyczące naszych produktów?
Jesteśmy do Twojej dyspozycji pod numerem telefonu +48 71 360 29 70.