moduł z LED; z 16 szt.; LED czerwona; ze wspólną katodą; 2,50 mm²

www.wago.com/289-201

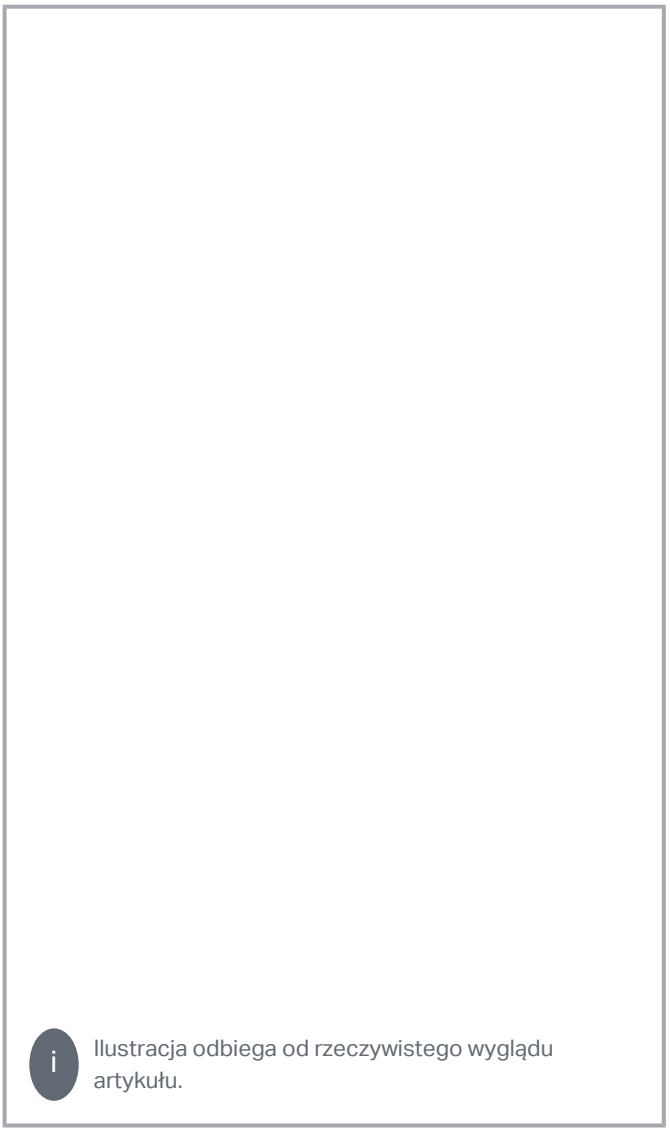

Ilustracja odbiega od rzeczywistego wyglądu artykułu.

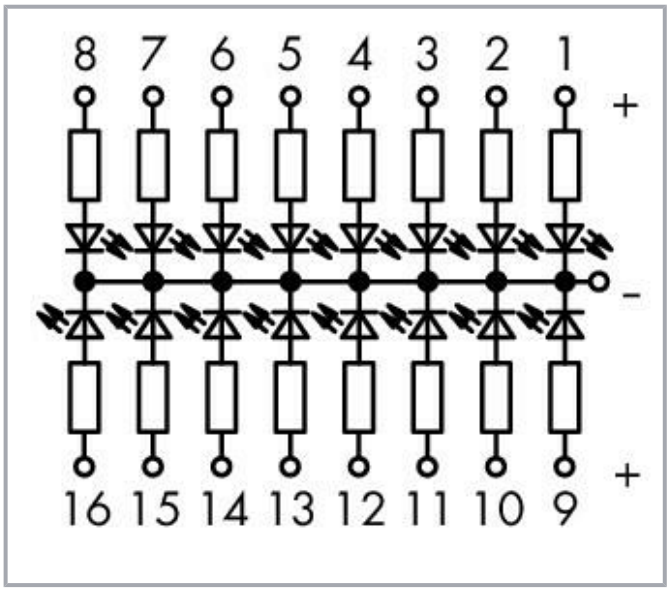

Dokonywanie zmian zastrzeżone. Należy stosować się do dokumentacji technicznej produktów.

WAGO ELWAG sp. z o. o.
ul. Piękna 58 a
50-506 Wrocław
Tel.: +48 71 3602972 | Fax: +48 71 3602999
Email: wago.elwag@wago.com

Masz pytania dotyczące naszych produktów?
Jesteśmy do Twojej dyspozycji pod numerem telefonu +48 71 360 29 70.

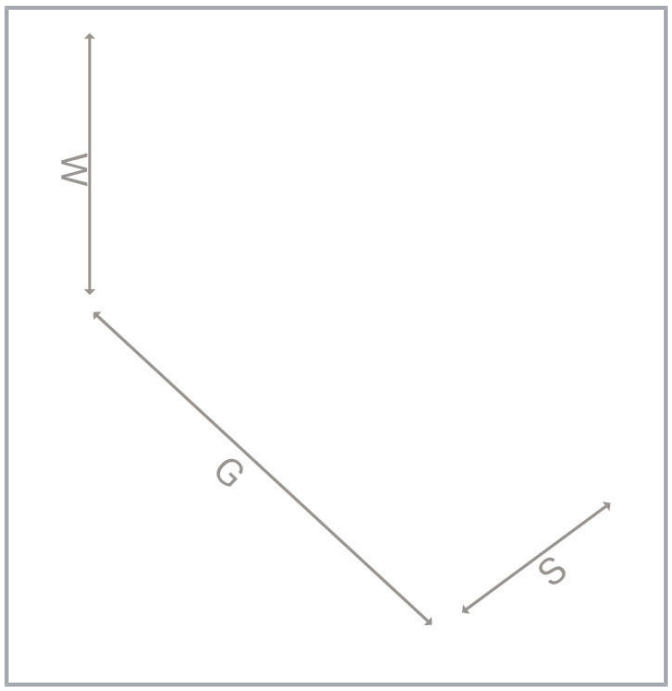

Data

Parametry elektryczne

Znamionowe napięcie robocze	DC 24 V
Napięcie robocze	20 … 26 VDC
Pobór prądu przy znamionowym napięciu zasilania	≤ 5,6 mA (na LED)

Parametry zacisków

Technika podłączania przewodu	CAGE CLAMP®
Zacisk WAGO	WAGO seria 236
Przewód jednodrutowy	0,08 … 2,5 mm² / 28 … 12 AWG
Przewód linkowy	0,08 … 2,5 mm² / 28 … 12 AWG
Długość odizolowania przewodu	5 … 6 mm / 0.2 … 0.24 inch
Wskazówka (przekrój przewodu)	12 AWG: THHN, THWN

Wymiary

Szerokość	47 mm / 1.85 inch
Wysokość od podłoża	31,5 mm / 1.24 inch
Głębokość	65,5 mm / 2.579 inch

Dokonywanie zmian zastrzeżone. Należy stosować się do dokumentacji technicznej produktów.

WAGO ELWAG sp. z o. o.
ul. Piękna 58 a
50-506 Wrocław
Tel.: +48 71 3602972 | Fax: +48 71 3602999
Email: wago.elwag@wago.com

Masz pytania dotyczące naszych produktów?
Jesteśmy do Twojej dyspozycji pod numerem telefonu +48 71 360 29 70.

Dane mechaniczne

Sposób montażu	Montaż na szynie przy pomocy adaptera
Obudowa	Płytka drukowana

Dane materiałowe

Masa	26,3 g

Warunki środowiskowe

Temperatura otoczenia (praca)	-25 … +40 °C

Dane handlowe

Grupa produktów	6 (Interface Electronics)
Szt./opak. (opak. jedn.)	10 (1) Stück
Rodzaj opakowania	box
Kraj pochodzenia	DE
GTIN	4045454532109
Numer taryfy celnej	85369010000

Dokonywanie zmian zastrzeżone. Należy stosować się do dokumentacji technicznej produktów.

WAGO ELWAG sp. z o. o.
ul. Piękna 58 a
50-506 Wrocław
Tel.: +48 71 3602972 | Fax: +48 71 3602999
Email: wago.elwag@wago.com

Masz pytania dotyczące naszych produktów?
Jesteśmy do Twojej dyspozycji pod numerem telefonu +48 71 360 29 70.