Karta katalogowa | Numer produktu: 770-605

element sprzęgający; 5-bieg.; kodowanie A; do gniazd i wtyków; czarny

www.wago.com/770-605



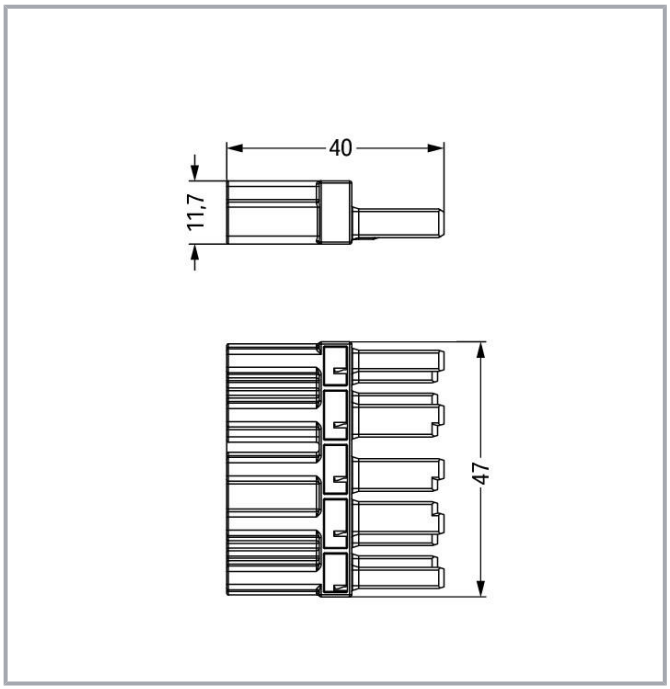

Opis artykułu

- Ochrona przed błędnym podłączeniem, bez konieczności serwisowania
- Możliwość dodatkowego indywidualnego kodowania

Data

Notes

Wskazówka	Przy bezpośrednim łączeniu dwóch opraw oświetleniowych przy użyciu elementu sprzęgającego należy zastosować po co najmniej jednej stronie wielowtyk Snap-In **BEZ** zaczepu ryglującego.

Parametry elektryczne

Wskazówka dot. rezystancji przejścia	ok. 1 mΩ rezystancja przejścia ok. 0,25 mΩ dla połączenia wtyk/gniazdo

Dokonywanie zmian zastrzeżone. Należy stosować się do dokumentacji technicznej produktów.

WAGO ELWAG sp. z o. o.
ul. Piękna 58 a
50-506 Wrocław
Tel.: +48 71 3602972 | Fax: +48 71 3602999
Email: wago.elwag@wago.com

Masz pytania dotyczące naszych produktów?
Jesteśmy do Twojej dyspozycji pod numerem telefonu +48 71 360 29 70.

Parametry znamionowe wg IEC/EN 60664-1

Parametry znamionowe wg	IEC/EN 60664-1
Napięcie znamionowe (III/3)	400 V
Znamionowe napięcie udarowe (III/3)	6 kV
Prąd znamionowy	25 A
Legenda parametrów znamionowych	(III/3) ≙ kategoria przepięć III/stopień zanieczyszczenia 3

Parametry znamionowe wg UL 1977

Application note for the US market (USR)	Niektóre warianty mogą być w szczególnych przypadkach wykorzystywane do rozłączania obwodów, zgodnie z certyfikatem UL, przy prądach poniżej 16 A i napięciach do 600 V. W celu uzyskania szczegółowych informacji należy skontaktować się z lokalnym działem sprzedaży.
Napięcie znamionowe UL 1977	600 V
Prąd znamionowy UL 1977	23 A

Parametry zacisków

Łączna liczba potencjałów	5

Connection 1

Liczba biegunów	5

Wymiary

Raster	10 mm / 0.394 inch
Szerokość	47 mm / 1.85 inch
Wysokość	11,6 mm / 0.457 inch
Głębokość	40 mm / 1.575 inch

Dane mechaniczne

zastosowanie	Ogólne zastosowania sieciowe
Kodowanie	A
Możliwość kodowania	Yes
nadruk	bez nadruku
Siła wtykania wielowtyku	ok. 20 … 70 N (zależnie od liczby biegunów)
Siła mocująca połączenie wtykowe	z zaczepami ryglującymi: > 80 N

Dokonywanie zmian zastrzeżone. Należy stosować się do dokumentacji technicznej produktów.

WAGO ELWAG sp. z o. o.
ul. Piękna 58 a
50-506 Wrocław
Tel.: +48 71 3602972 | Fax: +48 71 3602999
Email: wago.elwag@wago.com

Masz pytania dotyczące naszych produktów?
Jesteśmy do Twojej dyspozycji pod numerem telefonu +48 71 360 29 70.

Siła rozłączająca połączenie wtykowe	bez zaczepów ryglujących: ok. 20 … 70 N (zależnie od liczby biegunów)
Liczba cykli łączeniowych	200, bez obciążenia rezystancyjnego
Typ rozgałęźnika	element sprzęgający
Stopień ochrony	IP20; W stanie połączonym: IP2xC (Te wielowtyki instalacyjne nie są przeznaczone do zastosowania w łatwodostępnych miejscach!)

Połączenie wtykowe

Rodzaj zacisku w części wielowtyku	gniazdo/wtyczka
Ochrona przed błędnym podłączeniem	Yes
Wskazówka dot. ochrony przed błędnym podłączeniem	Wszystkie komponenty WINSTA® są w 100% chronione przed błędnym podłączeniem w następującym zakresie: a.) podłączenie elementów o różnej liczbie biegunów b.) podłączenie odwrotną stroną c.) podłączenie z przesunięciem bocznym
Zaczep ryglujący	Nie
Blokada połączenia wtykowego	zaczep ryglujący
Note on locking	We wszystkich elementach mocowanych na stałe (warianty Snap-In do opraw oświetleniowych lub urządzeń, wszystkie rozgałęźniki i komponenty do płytek drukowanych) zaczepy ryglujące są zamontowane fabrycznie, tym samym zawsze jest zapewniona blokada połączenia elementów wtykowych – gniazd i wtyków. Dodatkowy zaczep ryglujący wymagany jest jedynie przy połączeniach swobodnych (gniazdo/wtyk).

Dane materiałowe

Note on material data	Information on material data can be found here
Kolor	czarny
Materiał izolacyjny	Poliamid (PA66)
Materiał styku	miedź lub stop miedzi z uszlachetnioną powierzchnią
Obciążenie ogniowe	0,174 MJ
Masa	9,6 g

Warunki środowiskowe

Temperatura montażu	-5 … +40 °C
Temperatura dopuszczalna długotrwale	-35 … +85 °C
Wskazówka dot. temperatury dopuszczalnej długotrwale	elementy izolacyjne do temperatury ≤ 105°C

Dokonywanie zmian zastrzeżone. Należy stosować się do dokumentacji technicznej produktów.

WAGO ELWAG sp. z o. o.
ul. Piękna 58 a
50-506 Wrocław
Tel.: +48 71 3602972 | Fax: +48 71 3602999
Email: wago.elwag@wago.com

Masz pytania dotyczące naszych produktów?
Jesteśmy do Twojej dyspozycji pod numerem telefonu +48 71 360 29 70.

Dane handlowe

Szt./opak. (opak. jedn.)	100 Stück
Rodzaj opakowania	box
Kraj pochodzenia	DE
GTIN	4044918524155
Numer taryfy celnej	85366990990

Dokonywanie zmian zastrzeżone. Należy stosować się do dokumentacji technicznej produktów.

WAGO ELWAG sp. z o. o.
ul. Piękna 58 a
50-506 Wrocław
Tel.: +48 71 3602972 | Fax: +48 71 3602999
Email: wago.elwag@wago.com

Masz pytania dotyczące naszych produktów?
Jesteśmy do Twojej dyspozycji pod numerem telefonu +48 71 360 29 70.