# Karta katalogowa | Numer produktu: 770-655

element sprzęgający; 5-bieg.; kodowanie A; do gniazd i wtyków; biały

www.wago.com/770-655

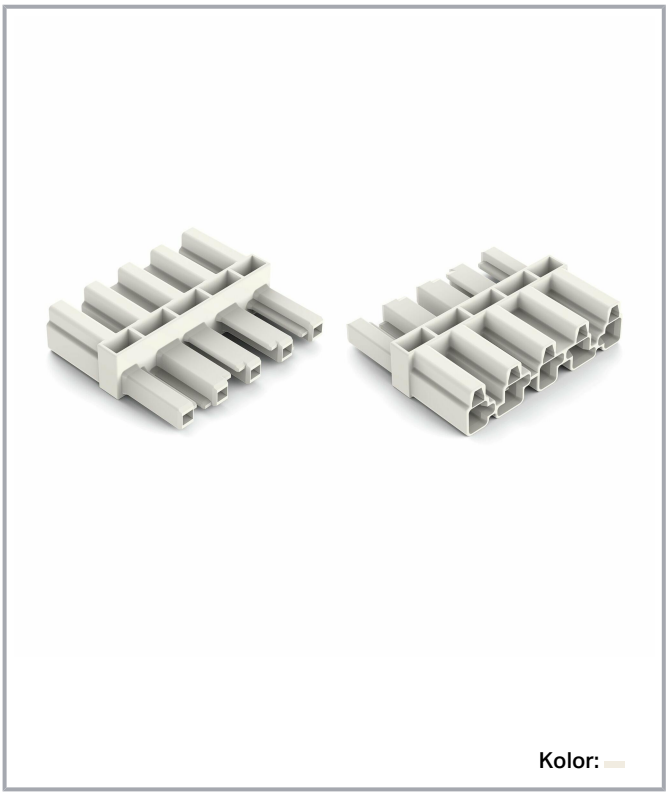


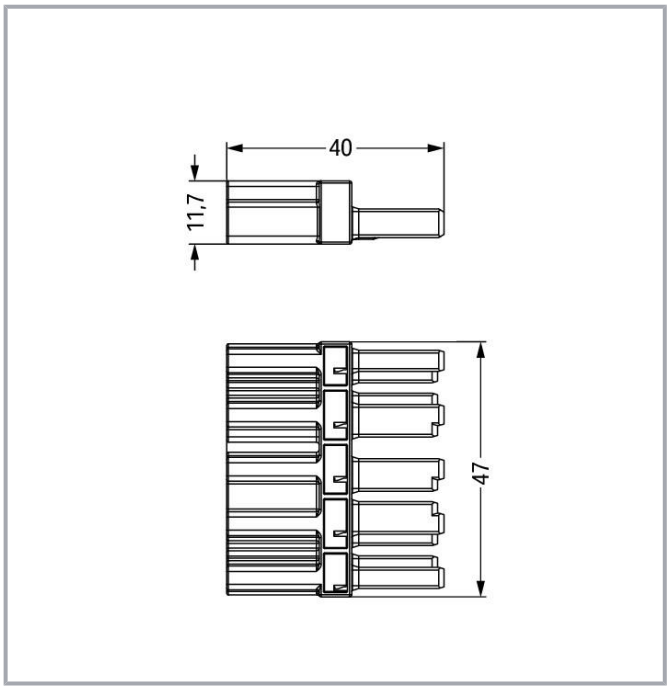


## Opis artykułu

- Ochrona przed błędnym podłączeniem, bez konieczności serwisowania
- Możliwość dodatkowego indywidualnego kodowania

## Data

## Notes

| | |
|---|---|
| Wskazówka | Przy bezpośrednim łączeniu dwóch opraw oświetleniowych przy użyciu elementu sprzęgającego należy zastosować po co najmniej jednej stronie wielowtyk Snap-In **BEZ** zaczepu ryglującego. |

## Parametry elektryczne

| | |
|---|---|
| Wskazówka dot. rezystancji przejścia | ok. 1 mΩ rezystancja przejścia |

Dokonywanie zmian zastrzeżone. Należy stosować się do dokumentacji technicznej produktów.

WAGO ELWAG sp. z o. o.
ul. Piękna 58 a
50-506 Wrocław
Tel.: +48 71 3602972 | Fax: +48 71 3602999
Email: wago.elwag@wago.com

Masz pytania dotyczące naszych produktów?
Jesteśmy do Twojej dyspozycji pod numerem telefonu +48 71 360 29 70.

| | |
|---|---|
| | ok. 0,25 mΩ dla połączenia wtyk/gniazdo |

## Parametry znamionowe wg IEC/EN 60664-1

| | |
|---|---|
| Parametry znamionowe wg | IEC/EN 60664-1 |
| Napięcie znamionowe (III/3) | 400 V |
| Znamionowe napięcie udarowe (III/3) | 6 kV |
| Prąd znamionowy | 25 A |
| Legenda parametrów znamionowych | (III/3) ≙ kategoria przepięć III/stopień zanieczyszczenia 3 |

## Parametry znamionowe wg UL 1977

| | |
|---|---|
| Application note for the US market (USR) | Niektóre warianty mogą być w szczególnych przypadkach wykorzystywane do rozłączania obwodów, zgodnie z certyfikatem UL, przy prądach poniżej 16 A i napięciach do 600 V. W celu uzyskania szczegółowych informacji należy skontaktować się z lokalnym działem sprzedaży. |
| Napięcie znamionowe UL 1977 | 600 V |
| Prąd znamionowy UL 1977 | 23 A |

## Parametry zacisków

| | |
|---|---|
| Łączna liczba potencjałów | 5 |

## Connection 1

| | |
|---|---|
| Liczba biegunów | 5 |

## Wymiary

| | |
|---|---|
| Raster | 10 mm / 0.394 inch |
| Szerokość | 47 mm / 1.85 inch |
| Wysokość | 11,6 mm / 0.457 inch |
| Głębokość | 40 mm / 1.575 inch |

## Dane mechaniczne

| | |
|---|---|
| zastosowanie | Ogólne zastosowania sieciowe |
| Kodowanie | A |
| Możliwość kodowania | Yes |
| nadruk | bez nadruku |
| Siła wtykania wielowtyku | ok. 20 … 70 N (zależnie od liczby biegunów) |
| Siła mocująca połączenie wtykowe | z zaczepami ryglującymi: > 80 N |

Dokonywanie zmian zastrzeżone. Należy stosować się do dokumentacji technicznej produktów.

WAGO ELWAG sp. z o. o.
ul. Piękna 58 a
50-506 Wrocław
Tel.: +48 71 3602972 | Fax: +48 71 3602999
Email: wago.elwag@wago.com

Masz pytania dotyczące naszych produktów?
Jesteśmy do Twojej dyspozycji pod numerem telefonu +48 71 360 29 70.

| | |
|---|---|
| Siła rozłączająca połączenie wtykowe | bez zaczepów ryglujących: ok. 20 … 70 N (zależnie od liczby biegunów) |
| Liczba cykli łączeniowych | 200, bez obciążenia rezystancyjnego |
| Typ rozgałęźnika | element sprzęgający |
| Stopień ochrony | IP20; W stanie połączonym: IP2xC (Te wielowtyki instalacyjne nie są przeznaczone do zastosowania w łatwodostępnych miejscach!) |

## Połączenie wtykowe

| | |
|---|---|
| Rodzaj zacisku w części wielowtyku | gniazdo/wtyczka |
| Ochrona przed błędnym podłączeniem | Yes |
| Wskazówka dot. ochrony przed błędnym podłączeniem | Wszystkie komponenty WINSTA® są w 100% chronione przed błędnym podłączeniem w następującym zakresie:<br>a.) podłączenie elementów o różnej liczbie biegunów<br>b.) podłączenie odwrotną stroną<br>c.) podłączenie z przesunięciem bocznym |
| Zaczep ryglujący | Nie |
| Blokada połączenia wtykowego | zaczep ryglujący |
| Note on locking | We wszystkich elementach mocowanych na stałe (warianty Snap-In do opraw oświetleniowych lub urządzeń, wszystkie rozgałęźniki i komponenty do płytek drukowanych) zaczepy ryglujące są zamontowane fabrycznie, tym samym zawsze jest zapewniona blokada połączenia elementów wtykowych – gniazd i wtyków. Dodatkowy zaczep ryglujący wymagany jest jedynie przy połączeniach swobodnych (gniazdo/wtyk). |

## Dane materiałowe

| | |
|---|---|
| Note on material data | Information on material data can be found here |
| Kolor | biały |
| Materiał izolacyjny | Poliamid (PA66) |
| Materiał styku | miedź lub stop miedzi z uszlachetnioną powierzchnią |
| Obciążenie ogniowe | 0,174 MJ |
| Masa | 9,6 g |

## Warunki środowiskowe

| | |
|---|---|
| Temperatura montażu | -5 … +40 °C |
| Temperatura dopuszczalna długotrwale | -35 … +85 °C |
| Wskazówka dot. temperatury dopuszczalnej długotrwale | elementy izolacyjne do temperatury ≤ 105°C |

Dokonywanie zmian zastrzeżone. Należy stosować się do dokumentacji technicznej produktów.

WAGO ELWAG sp. z o. o.
ul. Piękna 58 a
50-506 Wrocław
Tel.: +48 71 3602972 | Fax: +48 71 3602999
Email: wago.elwag@wago.com

Masz pytania dotyczące naszych produktów?
Jesteśmy do Twojej dyspozycji pod numerem telefonu +48 71 360 29 70.

## Dane handlowe

| | |
|---|---|
| Szt./opak. (opak. jedn.) | 100 Stück |
| Rodzaj opakowania | box |
| Kraj pochodzenia | DE |
| GTIN | 4044918524209 |
| Numer taryfy celnej | 85366990990 |

Dokonywanie zmian zastrzeżone. Należy stosować się do dokumentacji technicznej produktów.

WAGO ELWAG sp. z o. o.
ul. Piękna 58 a
50-506 Wrocław
Tel.: +48 71 3602972 | Fax: +48 71 3602999
Email: wago.elwag@wago.com

Masz pytania dotyczące naszych produktów?
Jesteśmy do Twojej dyspozycji pod numerem telefonu +48 71 360 29 70.