Karta katalogowa | Numer produktu: 2020-114

1-przewodowe gniazdo; Push-in CAGE CLAMP®; 1,5 mm²; Raster 3,5 mm; 14-bieg.; 1,50 mm²; szara

www.wago.com/2020-114



Ilustracja odbiega od rzeczywistego wyglądu artykułu.

Kolor:

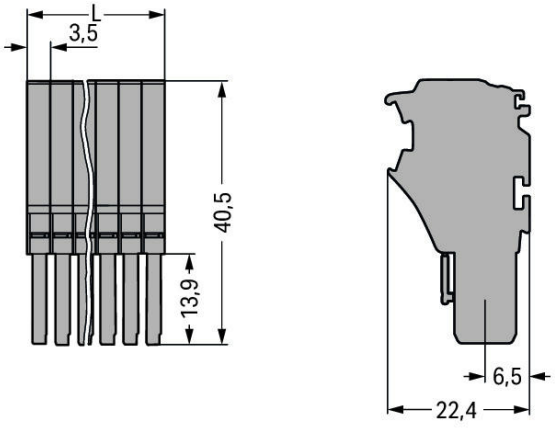

L = (l. bieg. x szer. modułu) + 0,7 mm

Dokonywanie zmian zastrzeżone. Należy stosować się do dokumentacji technicznej produktów.

WAGO ELWAG sp. z o. o.
ul. Piękna 58 a
50-506 Wrocław
Tel.: +48 71 3602972 | Fax: +48 71 3602999
Email: wago.elwag@wago.com

Masz pytania dotyczące naszych produktów?
Jesteśmy do Twojej dyspozycji pod numerem telefonu +48 71 360 29 70.

Data
Notes

Wskazówka dot. bezpieczeństwa 1	Tego typu wielowtyki przeznaczone są, zgodnie z normą EN 61984, do realizacji połączeń wtykowych w stanie bezprądowym i beznapięciowym.
Wskazówka dot. bezpieczeństwa 2	Uwaga: W złączce bazowej po każdym gnieździe należy zastosować ściankę końcową.

Parametry elektryczne

Parametry znamionowe wg IEC/EN 60664-1

Parametry znamionowe wg	IEC/EN 61984
Napięcie znamionowe (III/3)	500 V
Znamionowe napięcie udarowe (III/3)	6 kV
Prąd znamionowy	13,5 A
Legenda parametrów znamionowych	(III/3) ≙ kategoria przepięć III/stopień zanieczyszczenia 3

Parametry znamionowe wg UL

Dane aprobacyjne wg	UL 1059
Napięcie znamionowe UL (Use Group B)	300 V
Prąd znamionowy UL (Use Group B)	15 A
Napięcie znamionowe UL (Use Group C)	300 V
Prąd znamionowy UL (Use Group C)	15 A
Napięcie znamionowe UL (Use Group D)	300 V
Prąd znamionowy UL (Use Group D)	15 A

Parametry znamionowe wg CSA

Dane aprobacyjne wg	C22.2 No 158
Napięcie znamionowe CSA (Use Group B)	300 V
Prąd znamionowy CSA (Use Group B)	10 A
Napięcie znamionowe CSA (Use Group C)	300 V
Prąd znamionowy CSA (Use Group C)	10 A
Napięcie znamionowe CSA (Use Group D)	300 V
Prąd znamionowy CSA (Use Group D)	10 A

Dokonywanie zmian zastrzeżone. Należy stosować się do dokumentacji technicznej produktów.

WAGO ELWAG sp. z o. o.
ul. Piękna 58 a
50-506 Wrocław
Tel.: +48 71 3602972 | Fax: +48 71 3602999
Email: wago.elwag@wago.com

Masz pytania dotyczące naszych produktów?
Jesteśmy do Twojej dyspozycji pod numerem telefonu +48 71 360 29 70.

Parametry zacisków

Łączna liczba zacisków	14
Łączna liczba potencjałów	14

Connection 1

Technika podłączania przewodu	Push-in CAGE CLAMP®
Sposób otwierania zacisku	Przyrząd montażowy Push-in
Materiał podłączanego przewodu	Miedź
Przekrój znamionowy	1 mm²
Przewód jednodrutowy	0,14 … 1,5 mm² / 24 … 16 AWG
Przewód jednodrutowy Montaż wtykowy bez narzędzi	0,5 … 1,5 mm² / 20 … 16 AWG
Przewód linkowy	0,14 … 1,5 mm² / 24 … 16 AWG
Przewód linkowy Z tulejką z kołnierzem z tworzywa sztucznego	0,14 … 0,75 mm² / 24 … 18 AWG
Przewód linkowy z tulejką Montaż wtykowy bez narzędzi	0,5 … 0,75 mm² / 20 … 18 AWG
Wskazówka (przekrój przewodu)	Wtykowo można montować także przewody o mniejszym przekroju.
Długość odizolowania przewodu	9 … 11 mm / 0.35 … 0.43 inch
Liczba biegunów	14
Rodzaj oprzewodowania	Oprzewodowanie od czoła

Wymiary

Szerokość	49,7 mm / 1.957 inch
Wysokość	40,5 mm / 1.594 inch
Głębokość	22,4 mm / 0.882 inch
Szerokość modułu	3,5 mm / 0.138 inch

Dane mechaniczne

Możliwość kodowania	Yes
Płaszczyzna opisu	opis z boku

Połączenie wtykowe

Rodzaj zacisku w części wielowtyku	Gniazdo/gniazdo
Typ wielowtyku	do przewodów

Dokonywanie zmian zastrzeżone. Należy stosować się do dokumentacji technicznej produktów.

WAGO ELWAG sp. z o. o.
ul. Piękna 58 a
50-506 Wrocław
Tel.: +48 71 3602972 | Fax: +48 71 3602999
Email: wago.elwag@wago.com

Masz pytania dotyczące naszych produktów?
Jesteśmy do Twojej dyspozycji pod numerem telefonu +48 71 360 29 70.

Dane materiałowe

Note on material data	Information on material data can be found here
Kolor	szara
Materiał izolacyjny	Poliamid (PA66)
Klasa palności wg UL 94	V0
Obciążenie ogniowe	0,559 MJ
Masa	31,6 g

Dane handlowe

Grupa produktów	18 (X-COM-System)
Szt./opak. (opak. jedn.)	10 Stück
Rodzaj opakowania	box
Kraj pochodzenia	CN
GTIN	4050821245117
Numer taryfy celnej	85366990990

Dokonywanie zmian zastrzeżone. Należy stosować się do dokumentacji technicznej produktów.

WAGO ELWAG sp. z o. o.
ul. Piękna 58 a
50-506 Wrocław
Tel.: +48 71 3602972 | Fax: +48 71 3602999
Email: wago.elwag@wago.com

Masz pytania dotyczące naszych produktów?
Jesteśmy do Twojej dyspozycji pod numerem telefonu +48 71 360 29 70.