**Karta katalogowa | Numer produktu: 2020-210**

2-przewodowe gniazdo; Push-in CAGE CLAMP®; 1,5 mm²; Raster 3,5 mm; 10-bieg.; 1,50 mm²; szara

www.wago.com/2020-210




i Ilustracja odbiega od rzeczywistego wyglądu artykułu.

**Kolor:**

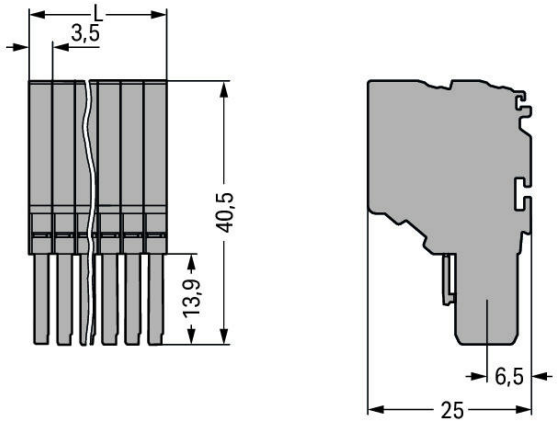


L = (l. bieg. x szer. modułu) + 0,7 mm

Dokonywanie zmian zastrzeżone. Należy stosować się do dokumentacji technicznej produktów.

WAGO ELWAG sp. z o. o.
ul. Piękna 58 a
50-506 Wrocław
Tel.: +48 71 3602972 | Fax: +48 71 3602999
Email: wago.elwag@wago.com

Masz pytania dotyczące naszych produktów?
Jesteśmy do Twojej dyspozycji pod numerem telefonu +48 71 360 29 70.

## Data
## Notes

| | |
|---|---|
| Wskazówka dot. bezpieczeństwa 1 | Tego typu wielowtyki przeznaczone są, zgodnie z normą EN 61984, do realizacji połączeń wtykowych w stanie bezprądowym i beznapięciowym. |
| Wskazówka dot. bezpieczeństwa 2 | Uwaga: W złączce bazowej po każdym gnieździe należy zastosować ściankę końcową. |

## Parametry elektryczne

### Parametry znamionowe wg IEC/EN 60664-1

| | |
|---|---|
| Parametry znamionowe wg | IEC/EN 61984 |
| Napięcie znamionowe (III/3) | 500 V |
| Znamionowe napięcie udarowe (III/3) | 6 kV |
| Prąd znamionowy | 13,5 A |
| Legenda parametrów znamionowych | (III/3) ≙ kategoria przepięć III/stopień zanieczyszczenia 3 |

### Parametry znamionowe wg UL

| | |
|---|---|
| Dane aprobacyjne wg | UL 1059 |
| Napięcie znamionowe UL (Use Group B) | 300 V |
| Prąd znamionowy UL (Use Group B) | 15 A |
| Napięcie znamionowe UL (Use Group C) | 300 V |
| Prąd znamionowy UL (Use Group C) | 15 A |
| Napięcie znamionowe UL (Use Group D) | 300 V |
| Prąd znamionowy UL (Use Group D) | 15 A |

### Parametry znamionowe wg CSA

| | |
|---|---|
| Dane aprobacyjne wg | C22.2 No 158 |
| Napięcie znamionowe CSA (Use Group B) | 300 V |
| Prąd znamionowy CSA (Use Group B) | 10 A |
| Napięcie znamionowe CSA (Use Group C) | 300 V |
| Prąd znamionowy CSA (Use Group C) | 10 A |
| Napięcie znamionowe CSA (Use Group D) | 300 V |
| Prąd znamionowy CSA (Use Group D) | 10 A |

Dokonywanie zmian zastrzeżone. Należy stosować się do dokumentacji technicznej produktów.

WAGO ELWAG sp. z o. o.
ul. Piękna 58 a
50-506 Wrocław
Tel.: +48 71 3602972 | Fax: +48 71 3602999
Email: wago.elwag@wago.com

Masz pytania dotyczące naszych produktów?
Jesteśmy do Twojej dyspozycji pod numerem telefonu +48 71 360 29 70.

## Parametry zacisków

| | |
|---|---|
| Łączna liczba zacisków | 20 |
| Łączna liczba potencjałów | 10 |

## Connection 1

| | |
|---|---|
| Technika podłączania przewodu | Push-in CAGE CLAMP® |
| Sposób otwierania zacisku | Przyrząd montażowy<br>Push-in |
| Materiał podłączanego przewodu | Miedź |
| Przekrój znamionowy | 1 mm² |
| Przewód jednodrutowy | 0,14 … 1,5 mm² / 24 … 16 AWG |
| Przewód jednodrutowy Montaż wtykowy bez narzędzi | 0,5 … 1,5 mm² / 20 … 16 AWG |
| Przewód linkowy | 0,14 … 1,5 mm² / 24 … 16 AWG |
| Przewód linkowy Z tulejką z kołnierzem z tworzywa sztucznego | 0,14 … 0,75 mm² / 24 … 18 AWG |
| Przewód linkowy z tulejką Montaż wtykowy bez narzędzi | 0,5 … 0,75 mm² / 20 … 18 AWG |
| Wskazówka (przekrój przewodu) | Wtykowo można montować także przewody o mniejszym przekroju. |
| Długość odizolowania przewodu | 9 … 11 mm / 0.35 … 0.43 inch |
| Liczba biegunów | 10 |
| Rodzaj oprzewodowania | Oprzewodowanie od czoła |

## Wymiary

| | |
|---|---|
| Szerokość | 35,7 mm / 1.406 inch |
| Wysokość | 40,5 mm / 1.594 inch |
| Głębokość | 25 mm / 0.984 inch |
| Szerokość modułu | 3,5 mm / 0.138 inch |

## Dane mechaniczne

| | |
|---|---|
| Możliwość kodowania | Yes |
| Płaszczyzna opisu | opis z boku |

## Połączenie wtykowe

| | |
|---|---|
| Rodzaj zacisku w części wielowtyku | Gniazdo/gniazdo |
| Typ wielowtyku | do przewodów |

Dokonywanie zmian zastrzeżone. Należy stosować się do dokumentacji technicznej produktów.

WAGO ELWAG sp. z o. o.
ul. Piękna 58 a
50-506 Wrocław
Tel.: +48 71 3602972 | Fax: +48 71 3602999
Email: wago.elwag@wago.com

Masz pytania dotyczące naszych produktów?
Jesteśmy do Twojej dyspozycji pod numerem telefonu +48 71 360 29 70.

## Dane materiałowe

| | |
|---|---|
| Note on material data | Information on material data can be found here |
| Kolor | szara |
| Materiał izolacyjny | Poliamid (PA66) |
| Klasa palności wg UL 94 | V0 |
| Obciążenie ogniowe | 0,456 MJ |
| Masa | 27,6 g |

## Dane handlowe

| | |
|---|---|
| Grupa produktów | 18 (X-COM-System) |
| Szt./opak. (opak. jedn.) | 25 Stück |
| Rodzaj opakowania | box |
| Kraj pochodzenia | DE |
| GTIN | 4045454855321 |
| Numer taryfy celnej | 85366990990 |

Dokonywanie zmian zastrzeżone. Należy stosować się do dokumentacji technicznej produktów.

WAGO ELWAG sp. z o. o.
ul. Piękna 58 a
50-506 Wrocław
Tel.: +48 71 3602972 | Fax: +48 71 3602999
Email: wago.elwag@wago.com

Masz pytania dotyczące naszych produktów?
Jesteśmy do Twojej dyspozycji pod numerem telefonu +48 71 360 29 70.