Karta katalogowa | Numer produktu: 890-102

gniazdo; z obudową odciążającą przewody; 2-bieg.; kodowanie A; 1,50 mm²; czarny

www.wago.com/890-102

Kolor:

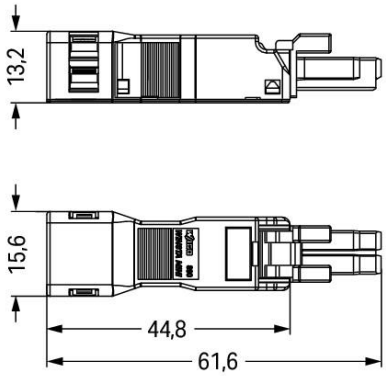

Dokonywanie zmian zastrzeżone. Należy stosować się do dokumentacji technicznej produktów.

WAGO ELWAG sp. z o. o.
ul. Piękna 58 a
50-506 Wrocław
Tel.: +48 71 3602972 | Fax: +48 71 3602999
Email: wago.elwag@wago.com

Masz pytania dotyczące naszych produktów?
Jesteśmy do Twojej dyspozycji pod numerem telefonu +48 71 360 29 70.

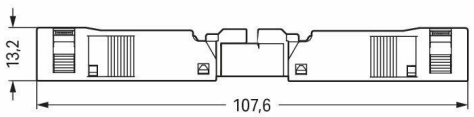

Wymiary w mm
Łączna długość połączonych wielowtyków

Opis artykułu

- Ochrona przed błędnym podłączeniem, bez konieczności serwisowania
- Technika zacisku sprężynowego Push-in CAGE CLAMP® umożliwiająca montaż wtykowy przewodów jednodrutowych bez użycia narzędzi
- Minimalne wymiary przy rozstawie biegunów 4,4 mm
- Wielowtyki do instalacji wtykowych w stanie podłączonym posiadają stopnień ochrony IP40 i można je stosować w łatwo dostępnych obszarach.

Data

Parametry elektryczne

Wskazówka dot. rezystancji przejścia	ok. 1 mΩ rezystancja przejścia ok. 0,25 mΩ dla połączenia wtyk/gniazdo

Parametry znamionowe wg IEC/EN 60664-1

Parametry znamionowe wg	IEC/EN 60664-1
Napięcie znamionowe (III/3)	250 V
Znamionowe napięcie udarowe (III/3)	4 kV
Prąd znamionowy	16 A
Legenda parametrów znamionowych	(III/3) ≙ kategoria przepięć III/stopień zanieczyszczenia 3

Parametry znamionowe wg UL 1977

Application note for the US market (USR)	Niektóre warianty mogą być w szczególnych przypadkach wykorzystywane do rozłączania obwodów, zgodnie z certyfikatem UL, przy prądach poniżej 5 A i napięciach do 600 V. W celu uzyskania szczegółowych informacji należy skontaktować się z lokalnym działem sprzedaży.
Napięcie znamionowe UL 1977	600 V
Prąd znamionowy UL 1977	14 A

Dokonywanie zmian zastrzeżone. Należy stosować się do dokumentacji technicznej produktów.

WAGO ELWAG sp. z o. o.
ul. Piękna 58 a
50-506 Wrocław
Tel.: +48 71 3602972 | Fax: +48 71 3602999
Email: wago.elwag@wago.com

Masz pytania dotyczące naszych produktów?
Jesteśmy do Twojej dyspozycji pod numerem telefonu +48 71 360 29 70.

Parametry zacisków

Łączna liczba zacisków	2
Łączna liczba potencjałów	2

Connection 1

Technika podłączania przewodu	Push-in CAGE CLAMP®
Sposób otwierania zacisku	Przyrząd montażowy Push-in
Przekrój znamionowy	1,5 mm²
Przewód jednodrutowy	0,25 … 1,5 mm² / 22 … 16 AWG
Przewód jednodrutowy Montaż wtykowy bez narzędzi	0,75 … 1,5 mm² / 20 … 16 AWG
Przewód wielodrutowy	0,25 … 1 mm² / 22 … 18 AWG
Przewód linkowy	0,25 … 1,5 mm² / 22 … 16 AWG
Przewód linkowy Z tulejką z kołnierzem z tworzywa sztucznego	0,25 … 0,75 mm² / 22 … 20 AWG
Przewód linkowy Z tulejką bez kołnierza z tworzywa sztucznego	0,25 … 0,75 mm² / 22 … 20 AWG
Przewód linkowy z tulejką Montaż wtykowy bez narzędzi	0,75 mm² / 20 AWG
Długość odizolowania przewodu	9 mm / 0.35 inch
Liczba biegunów	2
Średnica podłączanego przewodu płaszczowego	3,8 … 8,2 mm
Kierunek podejścia przewodem do kierunku wtykania	0 °
Długość odizolowania płaszcza	32 mm

Wymiary

Raster	4,4 mm / 0.173 inch
Szerokość	15,6 mm / 0.614 inch
Wysokość	13,2 mm / 0.52 inch
Głębokość	61,6 mm / 2.425 inch

Dane mechaniczne

zastosowanie	Ogólne zastosowania sieciowe
Kodowanie	A
Możliwość kodowania	No
Nadruk	L N
Potentialkennzeichnung	L N
Siła wtykania wielowtyku	ok. 20 … 70 N (zależnie od liczby biegunów)

Dokonywanie zmian zastrzeżone. Należy stosować się do dokumentacji technicznej produktów.

WAGO ELWAG sp. z o. o.
ul. Piękna 58 a
50-506 Wrocław
Tel.: +48 71 3602972 | Fax: +48 71 3602999
Email: wago.elwag@wago.com

Masz pytania dotyczące naszych produktów?
Jesteśmy do Twojej dyspozycji pod numerem telefonu +48 71 360 29 70.

Siła mocująca połączenie wtykowe	z zaczepami ryglującymi: > 80 N
Siła rozłączająca połączenie wtykowe	bez zaczepów ryglujących: ok. 20 … 70 N (zależnie od liczby biegunów)
Liczba cykli łączeniowych	200, bez obciążenia rezystancyjnego
Stopień ochrony	IP40

Połączenie wtykowe

Rodzaj zacisku w części wielowtyku	Gniazdo/gniazdo
Typ wielowtyku	do przewodów
Ochrona przed błędnym podłączeniem	Yes
Wskazówka dot. ochrony przed błędnym podłączeniem	Wszystkie komponenty WINSTA® są w 100% chronione przed błędnym podłączeniem w następującym zakresie: a.) podłączenie elementów o różnej liczbie biegunów b.) podłączenie odwrotną stroną c.) podłączenie z przesunięciem bocznym
Zaczep ryglujący	Możliwość domontowania
Blokada połączenia wtykowego	zaczep ryglujący
Note on locking	We wszystkich elementach mocowanych na stałe (warianty Snap-In do opraw oświetleniowych lub urządzeń, wszystkie rozgałęźniki i komponenty do płytek drukowanych) zaczepy ryglujące są zamontowane fabrycznie, tym samym zawsze jest zapewniona blokada połączenia elementów wtykowych – gniazd i wtyków. Dodatkowy zaczep ryglujący wymagany jest jedynie przy połączeniach swobodnych (gniazdo/wtyk).
Odciążenie przewodu	Obudowy odciążające przewody

Dane materiałowe

Note on material data	Information on material data can be found here
Kolor	czarny
Kolor pokrywy	gray
Materiał izolacyjny	Poliamid (PA66)
Materiał sprężyny zaciskowej	chromoniklowa stal sprężynowa (CrNi)
Materiał styku	miedź lub stop miedzi z uszlachetnioną powierzchnią
Obciążenie ogniowe	0,055 MJ
Masa	5,7 g

Warunki środowiskowe

Temperatura montażu	-5 … +40 °C
Temperatura dopuszczalna długotrwale	-35 … +85 °C

Dokonywanie zmian zastrzeżone. Należy stosować się do dokumentacji technicznej produktów.

WAGO ELWAG sp. z o. o.
ul. Piękna 58 a
50-506 Wrocław
Tel.: +48 71 3602972 | Fax: +48 71 3602999
Email: wago.elwag@wago.com

Masz pytania dotyczące naszych produktów?
Jesteśmy do Twojej dyspozycji pod numerem telefonu +48 71 360 29 70.

Wskazówka dot. temperatury dopuszczalnej długotrwale	elementy izolacyjne do temperatury ≤ 105°C

Dane handlowe

Grupa produktów	20 (WINSTA)
Szt./opak. (opak. jedn.)	50 Stück
Rodzaj opakowania	box
Kraj pochodzenia	DE
GTIN	4045454231729
Numer taryfy celnej	85366990990

Przeciwzłącze

	Nr kat.890-112 wtyki; z obudową odciążającą przewody; 2-bieg.; 1,50 mm²; czarny	www.wago.com/890-112
	Nr kat.890-1615 rozgałęźnik typu T; 2-bieg.; kodowanie A; 1 wejście; 2 wyjścia; 3 zaczepy ryglujące; Do połączeń swobodnych; czarny	www.wago.com/890-1615
	Nr kat.890-1606 rozgałęźnik typu T; 2-bieg.; kodowanie A; 1 wejście; 2 wyjścia; 2 zaczepy ryglujące; czarny	www.wago.com/890-1606
	Nr kat.890-1634 rozgałęźniki typu h; 2-bieg.; kodowanie A; 1 wejście; 2 wyjścia; odejścia jednostronne; 2 zaczepy ryglujące; czarny	www.wago.com/890-1634
	Nr kat.890-712 wtyk Snap-In; 2-bieg.; kodowanie A; 1,50 mm²; czarny	www.wago.com/890-712
	Nr kat.890-812 wtyk do płytek drukowanych; konstrukcja prosta; 2-bieg.; kodowanie A; czarny	www.wago.com/890-812
	Nr kat.890-1636 rozgałęźniki typu h; 2-bieg.; kodowanie A; 1 wejście; 2 wyjścia; odejścia jednostronne; 3 zaczepy ryglujące; Do połączeń swobodnych; czarny	www.wago.com/890-1636
	Nr kat.890-212/342-000 wtyki; z obudową odciążającą przewody; 2-bieg.; 1,50 mm²; czarny	www.wago.com/890-212/342-000
	Nr kat.890-212 wtyki; 2-bieg.; 1,50 mm²; czarny	www.wago.com/890-212
	Nr kat.891-8992/205-101 konfekcjonowany przewód przyłączeniowy; Eca; wtyczka / wolny koniec; 2-bieg.; kodowanie A; H05VV-F 2 x 1,0 mm²; 1 m; 1,00 mm²; czarny	www.wago.com/891-8992/205-101
	Nr kat.891-8992/005-101 konfekcjonowany przewód łączący; Eca; gniazdo-wtyk; 2-bieg.; kodowanie A; H05VV-F 2 x 1,0 mm²; 1 m; 1,00 mm²; czarny	www.wago.com/891-8992/005-101
	Nr kat.890-812/011-000 wtyk do płytek drukowanych; konstrukcja kątowa; 2-bieg.; kodowanie A; czarny	www.wago.com/890-812/011-000

Dokonywanie zmian zastrzeżone. Należy stosować się do dokumentacji technicznej produktów.

WAGO ELWAG sp. z o. o.
ul. Piękna 58 a
50-506 Wrocław
Tel.: +48 71 3602972 | Fax: +48 71 3602999
Email: wago.elwag@wago.com

Masz pytania dotyczące naszych produktów?
Jesteśmy do Twojej dyspozycji pod numerem telefonu +48 71 360 29 70.