Karta katalogowa | Numer produktu: 770-743/060-000

gniazdo Snap-In; 3-bieg.; kodowanie B; 4,00 mm²; szara

www.wago.com/770-743/060-000

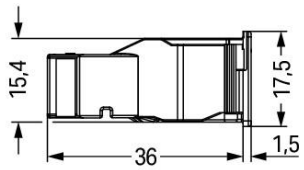

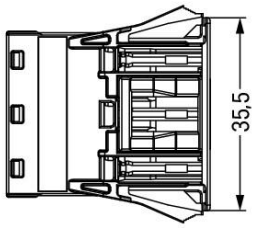

Kolor:

Dokonywanie zmian zastrzeżone. Należy stosować się do dokumentacji technicznej produktów.

WAGO ELWAG sp. z o. o.
ul. Piękna 58 a
50-506 Wrocław
Tel.: +48 71 3602972 | Fax: +48 71 3602999
Email: wago.elwag@wago.com

Masz pytania dotyczące naszych produktów?
Jesteśmy do Twojej dyspozycji pod numerem telefonu +48 71 360 29 70.

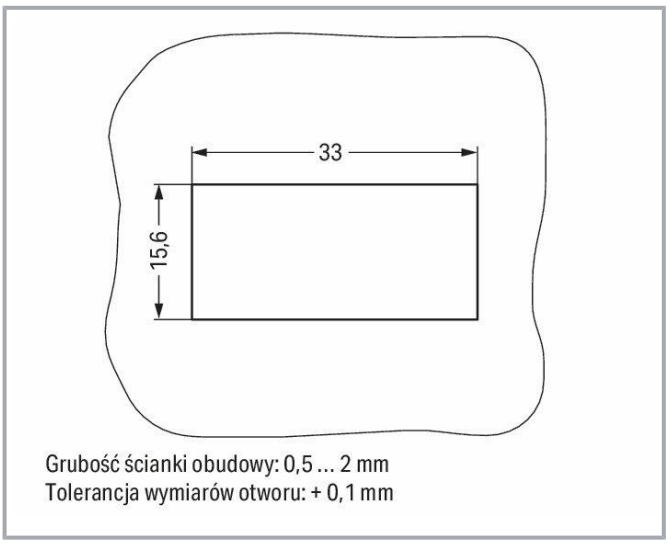

Opis artykułu

- Protected against mismating and maintenance-free
- Push-in CAGE CLAMP® spring pressure connection technology allows solid conductors to be simply pushed into a unit.
- Two wire connections per pole for loops or bridges
- Additional variable coding is possible.
- Components can be clearly printed on and color-coded to meet custom requirements.

Data
Notes

Wariantów:	Inny opis biegunów O dostępność innych wariantów można zapytać dział handlowy WAGO lub skonfigurować je na stronie https://configurator.wago.com

Parametry elektryczne

Wskazówka dot. rezystancji przejścia	ok. 1 mΩ rezystancja przejścia ok. 0,25 mΩ dla połączenia wtyk/gniazdo

Parametry znamionowe wg IEC/EN 60664-1

Parametry znamionowe wg	IEC/EN 60664-1
Napięcie znamionowe (III/3)	250 V
Znamionowe napięcie udarowe (III/3)	4 kV
Prąd znamionowy	25 A

Dokonywanie zmian zastrzeżone. Należy stosować się do dokumentacji technicznej produktów.

WAGO ELWAG sp. z o. o.
ul. Piękna 58 a
50-506 Wrocław
Tel.: +48 71 3602972 | Fax: +48 71 3602999
Email: wago.elwag@wago.com

Masz pytania dotyczące naszych produktów?
Jesteśmy do Twojej dyspozycji pod numerem telefonu +48 71 360 29 70.

Legenda parametrów znamionowych	(III/3) ≙ kategoria przepięć III/stopień zanieczyszczenia 3

Parametry znamionowe wg UL 1977

Application note for the US market (USR)	Niektóre warianty mogą być w szczególnych przypadkach wykorzystywane do rozłączania obwodów, zgodnie z certyfikatem UL, przy prądach poniżej 16 A i napięciach do 600 V. W celu uzyskania szczegółowych informacji należy skontaktować się z lokalnym działem sprzedaży.
Napięcie znamionowe UL 1977	600 V
Prąd znamionowy UL 1977	23 A

Parametry zacisków

Łączna liczba zacisków	6
Łączna liczba potencjałów	3

Connection 1

Technika podłączania przewodu	Push-in CAGE CLAMP®
Sposób otwierania zacisku	Przyrząd montażowy Push-in
Przekrój znamionowy	4 mm²
Przewód jednodrutowy	0,5 … 4 mm² / 20 … 12 AWG
Przewód jednodrutowy Montaż wtykowy bez narzędzi	1,5 … 4 mm² / 16 … 12 AWG
Przewód wielodrutowy	0,5 … 2,5 mm² / 20 … 14 AWG
Przewód linkowy	0,5 … 4 mm² / 20 … 12 AWG
Przewód linkowy Z tulejką z kołnierzem z tworzywa sztucznego	0,25 … 1,5 mm² / 20 … 16 AWG
Przewód linkowy Z tulejką bez kołnierza z tworzywa sztucznego	0,25 … 2,5 mm² / 20 … 14 AWG
Przewód linkowy z tulejką Montaż wtykowy bez narzędzi	1,5 mm² / 16 AWG
Długość odizolowania przewodu	9 mm / 0.35 inch
Liczba biegunów	3
Kierunek podejścia przewodem do kierunku wtykania	0 °

Wymiary

Raster	10 mm / 0.394 inch
Szerokość	35,5 mm / 1.398 inch
Wysokość	17,5 mm / 0.689 inch
Głębokość	36 mm / 1.417 inch

Dokonywanie zmian zastrzeżone. Należy stosować się do dokumentacji technicznej produktów.

WAGO ELWAG sp. z o. o.
ul. Piękna 58 a
50-506 Wrocław
Tel.: +48 71 3602972 | Fax: +48 71 3602999
Email: wago.elwag@wago.com

Masz pytania dotyczące naszych produktów?
Jesteśmy do Twojej dyspozycji pod numerem telefonu +48 71 360 29 70.

Dane mechaniczne

zastosowanie	Technologia sterowania
Kodowanie	B
Możliwość kodowania	Yes
Nadruk	L ⏚ N
Potentialkennzeichnung	L ⏚ N
Siła wtykania wielowtyku	ok. 20 … 70 N (zależnie od liczby biegunów)
Siła mocująca połączenie wtykowe	z zaczepami ryglującymi: > 80 N
Siła rozłączająca połączenie wtykowe	bez zaczepów ryglujących: ok. 20 … 70 N (zależnie od liczby biegunów)
Liczba cykli łączeniowych	200, bez obciążenia rezystancyjnego
Grubość blachy obudowy	0,5 … 2 mm / 0.02 … 0.079 inch
Typ mocowania	Snap-In
Stopień ochrony	IP20; W stanie połączonym: IP2xC (Te wielowtyki instalacyjne nie są przeznaczone do zastosowania w łatwodostępnych miejscach!)

Połączenie wtykowe

Rodzaj zacisku w części wielowtyku	Gniazdo/gniazdo
Typ wielowtyku	do przewodów
Ochrona przed błędnym podłączeniem	Yes
Wskazówka dot. ochrony przed błędnym podłączeniem	Wszystkie komponenty WINSTA® są w 100% chronione przed błędnym podłączeniem w następującym zakresie: a.) podłączenie elementów o różnej liczbie biegunów b.) podłączenie odwrotną stroną c.) podłączenie z przesunięciem bocznym
Zaczep ryglujący	Tak
Blokada połączenia wtykowego	zaczep ryglujący
Note on locking	We wszystkich elementach mocowanych na stałe (warianty Snap-In do opraw oświetleniowych lub urządzeń, wszystkie rozgałęźniki i komponenty do płytek drukowanych) zaczepy ryglujące są zamontowane fabrycznie, tym samym zawsze jest zapewniona blokada połączenia elementów wtykowych – gniazd i wtyków. Dodatkowy zaczep ryglujący wymagany jest jedynie przy połączeniach swobodnych (gniazdo/wtyk).

Dane materiałowe

Note on material data	Information on material data can be found here
Kolor	szara
Materiał izolacyjny	Poliamid (PA66)

Dokonywanie zmian zastrzeżone. Należy stosować się do dokumentacji technicznej produktów.

WAGO ELWAG sp. z o. o.
ul. Piękna 58 a
50-506 Wrocław
Tel.: +48 71 3602972 | Fax: +48 71 3602999
Email: wago.elwag@wago.com

Masz pytania dotyczące naszych produktów?
Jesteśmy do Twojej dyspozycji pod numerem telefonu +48 71 360 29 70.

Materiał sprężyny zaciskowej	chromoniklowa stal sprężynowa (CrNi)
Materiał styku	miedź lub stop miedzi z uszlachetnioną powierzchnią
Obciążenie ogniowe	0,24 MJ
Masa	11,9 g

Warunki środowiskowe

Temperatura montażu	-5 … +40 °C
Temperatura dopuszczalna długotrwale	-35 … +85 °C
Wskazówka dot. temperatury dopuszczalnej długotrwale	elementy izolacyjne do temperatury ≤ 105°C

Dane handlowe

Szt./opak. (opak. jedn.)	100 Stück
Rodzaj opakowania	box
Kraj pochodzenia	DE
GTIN	4050821456421
Numer taryfy celnej	85366990990

Przeciwzłącze



Nr kat.770-253/060-000
wtyki; 3-bieg.; 4,00 mm²; szara

www.wago.com/770-253/060-000

Dokonywanie zmian zastrzeżone. Należy stosować się do dokumentacji technicznej produktów.

WAGO ELWAG sp. z o. o.
ul. Piękna 58 a
50-506 Wrocław
Tel.: +48 71 3602972 | Fax: +48 71 3602999
Email: wago.elwag@wago.com

Masz pytania dotyczące naszych produktów?
Jesteśmy do Twojej dyspozycji pod numerem telefonu +48 71 360 29 70.