SIEMENS

Karta informacyjna 3RV2021-0KA10



Wyłącznik wielkość S0 do ochrony silnika, CLASS 10 wyzwalacz A 0,9...1,25 A wyzwalacz N 16 A przyłącze śrubowe standardowa zdolność załączania

Nazwa markowa produktu	SIRIUS
oznaczenie produktu	Wyłącznik silnikowy
wykonanie produktu	Do ochrony silnika
oznaczenie typu produktu	3RV2
Ogólne dane techniczne	
wielkość wyłącznika	S0
Wielkość stycznika możliwego do łączenia w kombinacje charakterystyczny dla firmy	S00, S0
rozszerzenie produktu przełącznik pomocniczy	Tak
Strata mocy [W] w przypadku wartości znamionowej prądu	
● w przypadku AC w stanie rozgrzanym	7,25 W
● w przypadku AC w stanie rozgrzanym na biegun	2,4 W
napięcie izolacji przy stopniu zanieczyszczenia 3 przy AC wartość znamionowa	690 V
wytrzymałość na napięcie udarowe wartość znamionowa	6 kV
Maksymalne dopuszczalne napięcie dla bezpiecznej izolacji	
● w sieciach z nieuziemionym punktem gwiazdowym pomiędzy obwodem głównym a pomocniczym	400 V
● w sieciach z uziemionym punktem gwiazdowym pomiędzy obwodem głównym a pomocniczym	400 V
odporność na wstrząsy zgodnie z IEC 60068-2-27	25g / 11 ms
trwałość mechaniczna (liczba cykli łączeniowych)	
● zestyków głównych typowa	100 000
● zestyków pomocniczych typowa	100 000
żywotność elektryczna (cykle łączeniowe) typowa	100 000
Rodzaj budowy przeciwwybuchowej zgodnie z dyrektywą produktową ATEX 2014/34/UE	Ex II (2) GD
Świadectwo kwalifikacyjne zgodnie z dyrektywą produktową ATEX 2014/34/UE	DMT 02 ATEX F 001
oznaczenie środków roboczych zgodnie z IEC 81346-2:2009	Q
Dyrektywa RoHS (data)	01.10.2009
Warunki środowiska	
wysokość montażu przy wysokości nad poziomem morza maksymalny	2 000 m
temperatura otoczenia	
● podczas pracy	-20 ... +60 °C
● podczas magazynowania	-50 ... +80 °C
● podczas transportu	-50 ... +80 °C

Zmiany zastrzeone
© Copyright Siemens

Kompensacja temperatury	-20 ... +60 °C
względna wilgotność powietrza podczas pracy	10 ... 95 %
Obwód główny	
liczba biegunów dla głównego obwodu prądowego	3
regulowana wartość progowa prądu wyzwalacza przeciążeniowego zależnego od prądu	0,9 ... 1,25 A
napięcie robocze	
● wartość znamionowa	690 V
● wartość znamionowa	20 ... 690 V
● przy AC-3 wartość znamionowa maksymalny	690 V
częstotliwość robocza wartość znamionowa	50 ... 60 Hz
prąd roboczy wartość znamionowa	1,25 A
prąd roboczy przy AC-3 przy 400 V wartość znamionowa	1,25 A
moc robocza przy AC-3	
● przy 230 V wartość znamionowa	0,2 kW
● przy 400 V wartość znamionowa	0,4 kW
● przy 500 V wartość znamionowa	0,4 kW
● przy 690 V wartość znamionowa	0,8 kW
częstotliwość przełączania przy AC-3 maksymalny	15 1/h
Obwód pomocniczy	
liczba zestyków rozwiernych dla styków pomocniczych	0
liczba zestyków zwiernych dla styków pomocniczych	0
liczba zestyków przełącznych dla styków pomocniczych	0
Funkcja ochronna i monitorowania	
funkcja produktu	
● wykrywanie zwarć doziemnych	Nie
● kontrola zaniku fazy	Tak
klasa wyzwalania	CLASS 10
Wykonanie wyzwalacza przeciążeniowego	Termiczny
zdolność wyłączeniowa eksploatacyjnego prądu zwarcia (Ics) przy AC	
● przy 240 V wartość znamionowa	100 kA
● przy 400 V wartość znamionowa	100 kA
● przy 500 V wartość znamionowa	100 kA
● przy 690 V wartość znamionowa	100 kA
● zdolność wyłączeniowa granicznego prądu zwarcia (Icu) przy AC przy 240 V wartość znamionowa	100 kA
● zdolność wyłączeniowa granicznego prądu zwarcia (Icu) przy AC przy 400 V wartość znamionowa	100 kA
● zdolność wyłączeniowa granicznego prądu zwarcia (Icu) przy AC przy 500 V wartość znamionowa	100 kA
● zdolność wyłączeniowa granicznego prądu zwarcia (Icu) przy AC przy 690 V wartość znamionowa	100 kA
Wartość progowa prądu bezzwłocznego wyzwalacza zwarciowego	16 A
Dane znamionowe UL/CSA	
Prąd pełnego obciążenia (FLA) dla trójfazowego silnika AC	
● przy 480 V wartość znamionowa	1,25 A
● przy 600 V wartość znamionowa	1,25 A
Oddawana moc mechaniczna [hp]	
● dla trójfazowego silnika AC	
— przy 460/480 V wartość znamionowa	1 hp
— przy 575/600 V wartość znamionowa	0,5 hp
Ochrona zwarciowa	
funkcja produktu ochrona zwarciowa	Tak
Wykonanie wyzwalacza zwarciowego	Magnetyczny
Instalacja/ Mocowanie/ Wymiary	
pozycja montażowa	Dowolny
rodzaj montażu	Mocowanie śrubowe zatrzaskowe na szynie montażowej 35 mm

Zmiany zastrzeone
© Copyright Siemens

	zgodnie z DIN EN 60715
wysokość	97 mm
szerokość	45 mm
głębokość	97 mm
Odstęp do zachowania	
● od uziemionych części przy 400 V	
— w dół	30 mm
— do góry	30 mm
— z boku	9 mm
● od części pod napięciem przy 400 V	
— w dół	30 mm
— do góry	30 mm
— z boku	9 mm
● od uziemionych części przy 500 V	
— w dół	30 mm
— do góry	30 mm
— z boku	9 mm
● od części pod napięciem przy 500 V	
— w dół	30 mm
— do góry	30 mm
— z boku	9 mm
● od uziemionych części przy 690 V	
— w dół	50 mm
— do góry	50 mm
— z tyłu	0 mm
— z boku	30 mm
— z przodu	0 mm
● od części pod napięciem przy 690 V	
— w dół	50 mm
— do góry	50 mm
— z tyłu	0 mm
— z boku	30 mm
— z przodu	0 mm
Przyłącza/ Zaciski	
funkcja produktu wymienne zaciski obwodu pomocniczego i sterującego	Nie
wykonanie przyłącza elektrycznego	
● dla głównego obwodu prądowego	Przyłącze śrubowe
schemat przyłączeniowy złącza elektrycznego dla głównego obwodu prądowego	Góra i dół
rodzaj przekrojów poprzecznych możliwych do podłączenia przewodów	
● dla styków głównych	
— jednożyłowy lub wielożyłowy	2x (1 ... 2,5 mm²), 2x (2,5 ... 10 mm²)
— typu linka z tulejką kablową	2x (1 ... 2,5 mm²), 2x (2,5 ... 6 mm²), 1x 10 mm²
● przy przewodach AWG dla styków głównych	2x (16 ... 12), 2x (14 ... 8)
moment dokręcania	
● zestyków głównych w przyłączu śrubowym minimalny ... moment dokręcenia dla styków głównych przy zacisku śrubowym maksymalny	2 ... 2,5 N·m
wykonanie końcówki wkrętaka	Średnica 5 do 6 mm
wielkość końcówki wkrętaka	Pozidriv 2
wykonanie gwintu śruby zaciskowej	
● dla styków głównych	M4
Dane związane z bezpieczeństwem	
Wartość B10 z wysokim współczynnikiem przywołania	
● zg. z SN 31920	5 000
Udział niebezpiecznych awarii z wysokim współczynnikiem przywołania	
● zg. z SN 31920	50 %
● zg. z SN 31920	50 %

Zmiany zastrzeone
© Copyright Siemens

Współczynnik awarii [FIT] z wysokim współczynnikiem przywołania	
● zg. z SN 31920	50 FIT
Wartość T1 dla testowego interwału lub czasu życia zgodnie z IEC 61508	10 y
stopień ochrony IP strona czołowa zgodnie z IEC 60529	IP20
ochrona przed dotykiem od strony czołowej zgodnie z IEC 60529	zabezpieczony przed wetknięciem palców w przypadku prostopadłego dotknięcia z przod
wykonanie wskaźnika dla statusu przełączania	Przełącznik

Aprobaty/ Certyfikaty

General Product Approval | **For use in hazard-ous locations**

CSA | Confirmation | CCC | UL | EAC | IECEx

For use in hazard-ous locations | **Declaration of Conformity** | **Test Certificates** | **Marine / Shipping**

ATEX | EG-Konf. | UK Declaration of Conformity | Special Test Certific-ate | Type Test Certific-ates/Test Report | ABS

Marine / Shipping

BUREAU VERITAS | DNV | LRS | PRS | RINA | RMRS

other | **Railway**

Confirmation | VDE | Vibration and Shock | Confirmation

Więcej informacji

Information- and Downloadcenter
https://www.siemens.com/ic10
Industry Mall (System zamawiania online)
https://mall.industry.siemens.com/mall/pl/pl/Catalog/product?mlfb=3RV2021-0KA10
CAx-Online-Generator
http://support.automation.siemens.com/WW/CAXorder/default.aspx?lang=en&mlfb=3RV2021-0KA10
Service&Support
https://support.industry.siemens.com/cs/ww/en/ps/3RV2021-0KA10
Image database (product images, 2D dimension drawings, 3D models, device circuit diagrams, EPLAN macros, ...)
http://www.automation.siemens.com/bilddb/cax_de.aspx?mlfb=3RV2021-0KA10&lang=en
Charakterystyka: Zachowanie wyzwalania, I²t, prąd przewodzenia
https://support.industry.siemens.com/cs/ww/en/ps/3RV2021-0KA10/char
Charakterystyka (na przykład Życie elektryczne, Częstotliwość przełączania
http://www.automation.siemens.com/bilddb/index.aspx?view=Search&mlfb=3RV2021-0KA10&objecttype=14&gridview=view1

© Copyright Siemens

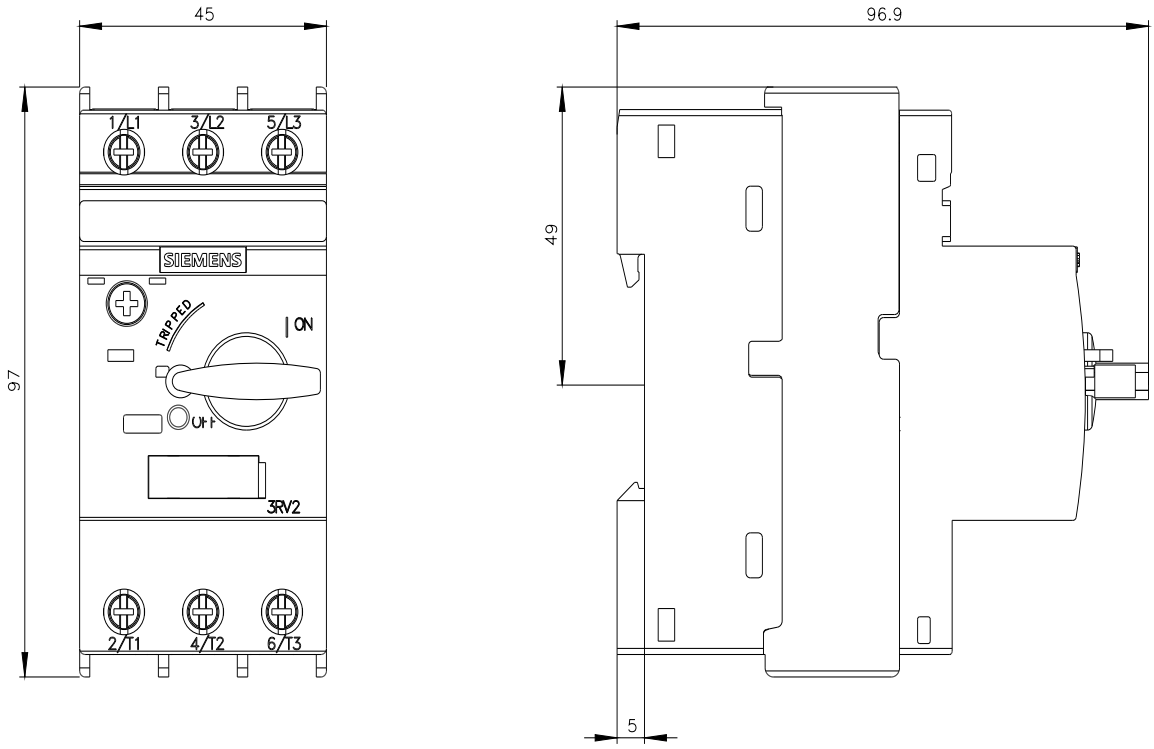

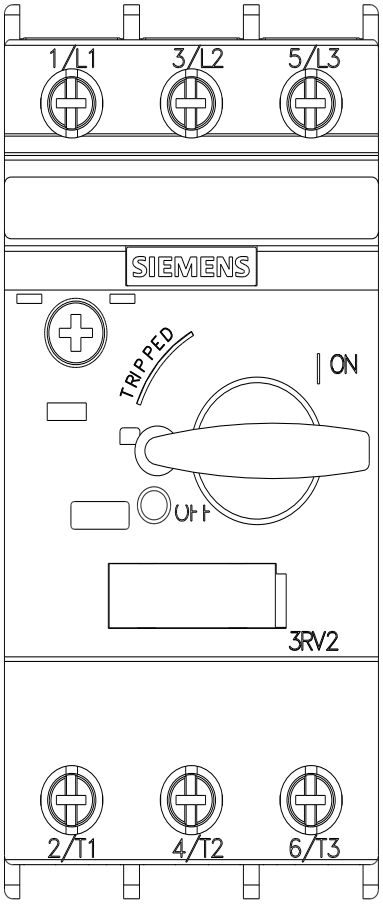

Zmiany zastrzeone
© Copyright Siemens

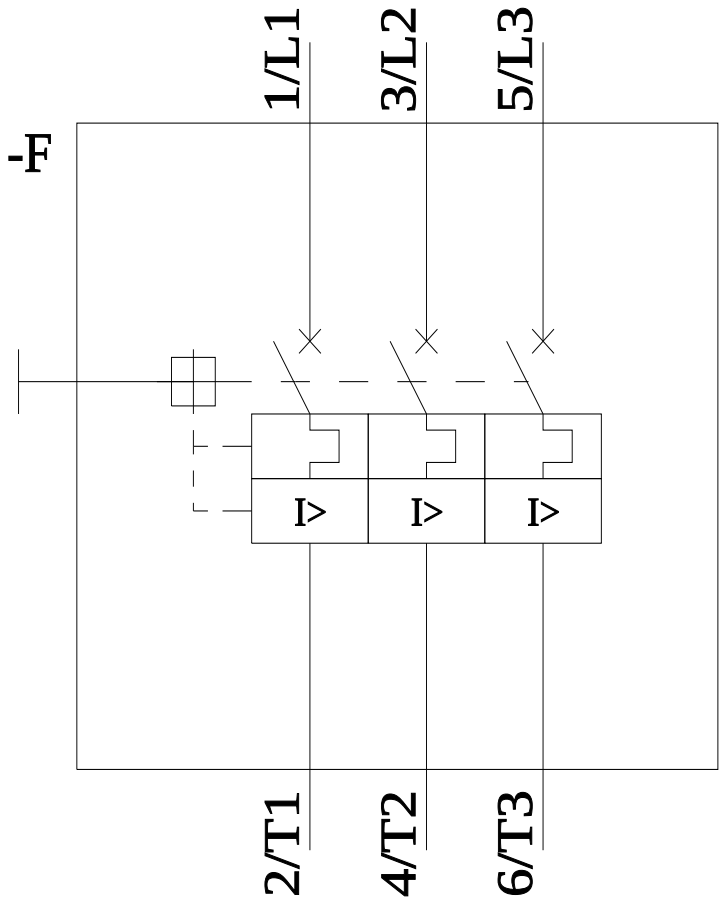

Ostatnia zmiana: 2021-11-16

Zmiany zastrzeone
© Copyright Siemens