VESTRA GNIAZDO PODTYNKOWE PODWÓJNE Z UZIEMIENIEM MONOLIT



Index: 3835-09

Typ: GPT 2x2P+Z

- polski producent
- 5 lat gwarancji
- samozaciski (szybki montaż łączników)
- pewne zaciski śrubowe (gniazda)
- nowa generacja osprzętu
- haki montażowe (ułatwienie dla instalatora)
- uniwersalne ramki wielokrotne

wymiary: 113x80 mm

16A/250V~ samozaciski

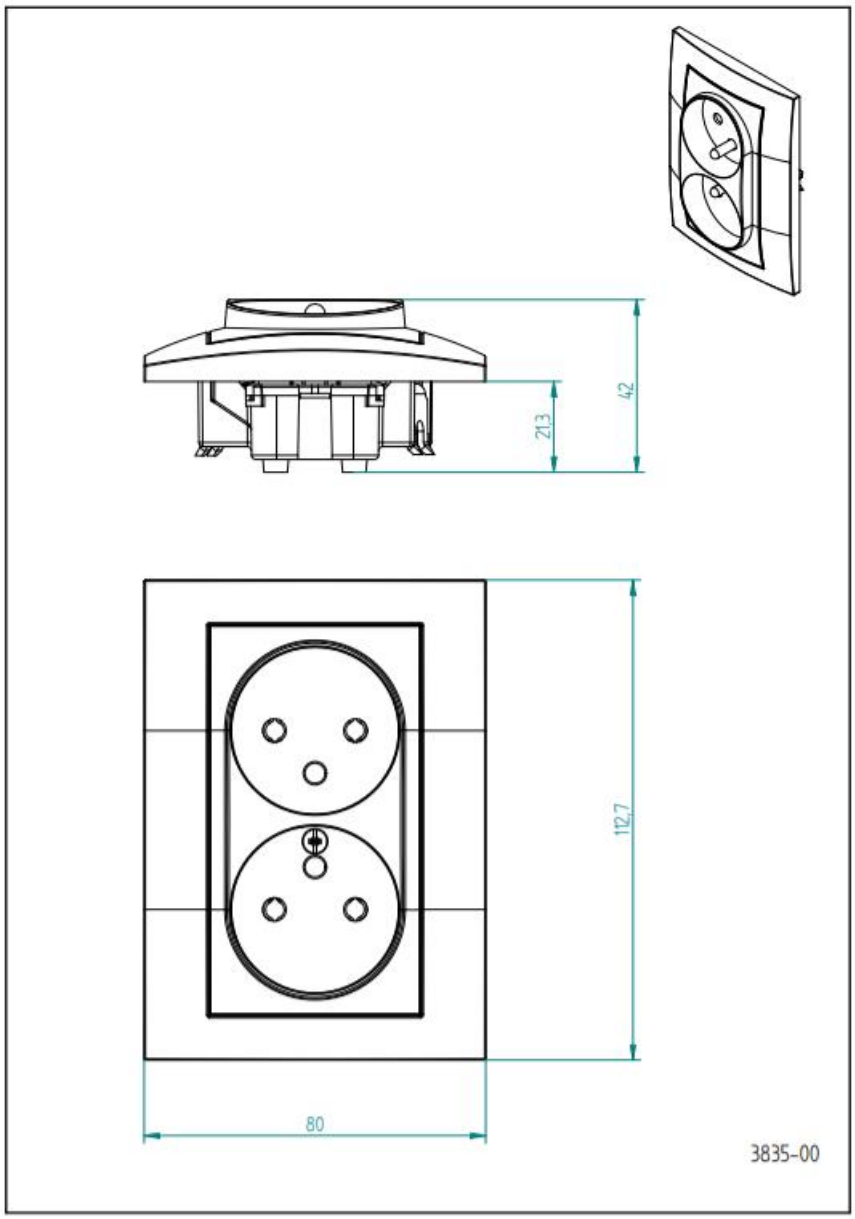
42
21,3
112,7
80
3835-00