Karta katalogowa | Numer produktu: 2102-1201

2-przewodowa złączka przelotowa; z dźwignią i Push-in CAGE CLAMP®; 2,5 mm²; z otworem pomiarowym; opis z boku i na środku; na szynę TS 35 x 15 i 35 x 7,5; Push-in CAGE CLAMP®; 2,50 mm²; szara

https://www.wago.com/2102-1201

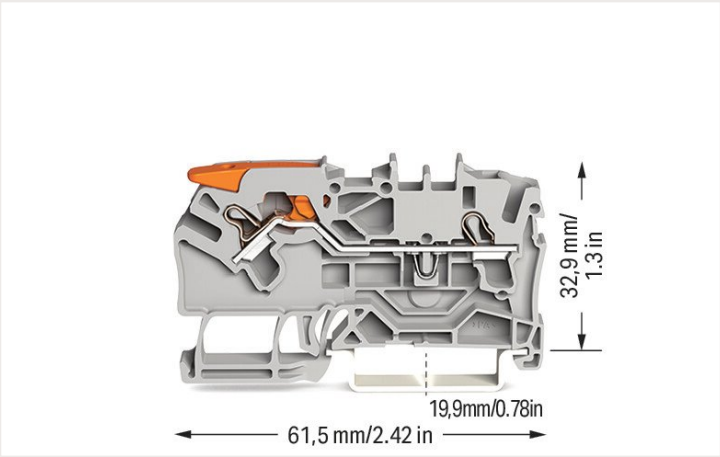

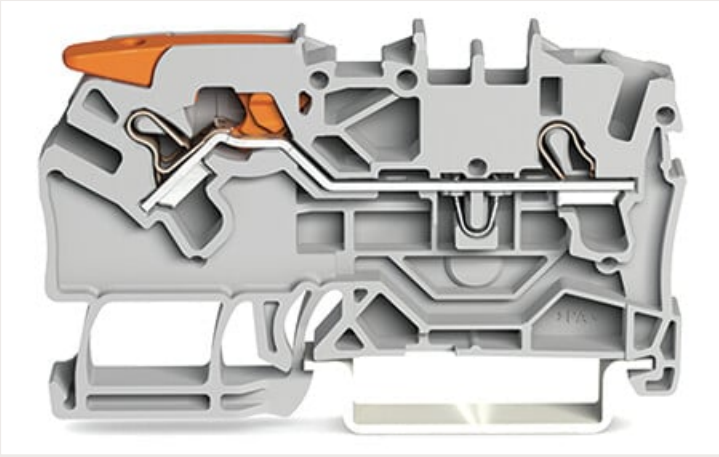

Kolor: szara

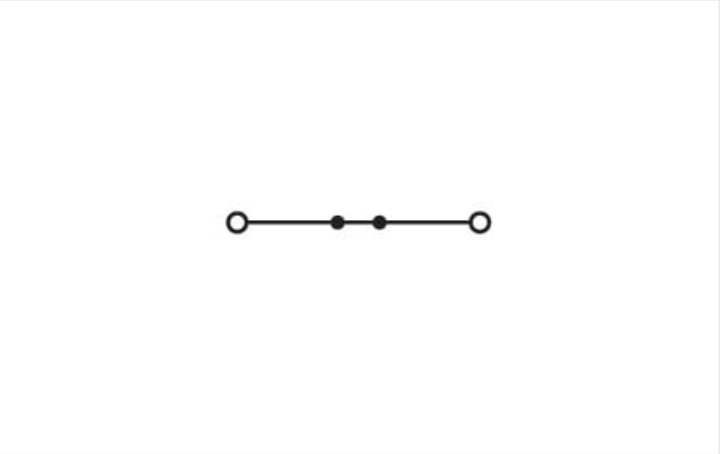

Parametry elektryczne

Parametry znamionowe wg IEC/EN 60664-1

Parametry znamionowe wg	IEC/EN 60947-7-1
Napięcie znamionowe (III/3)	800 V
Znamionowe napięcie udarowe (III/3)	8 kV
Prąd znamionowy	24 A
Prąd znamionowy 2	32 A
Legenda parametrów znamionowych	(III/3) ≙ kategoria przepięć III/stopień zanieczyszczenia 3

Parametry znamionowe wg UL

Dane aprobacyjne wg	UL 1059
Napięcie znamionowe UL (Use Group B)	600 V
Prąd znamionowy UL (Use Group B)	20 A
Napięcie znamionowe UL (Use Group C)	600 V
Prąd znamionowy UL (Use Group C)	20 A

Parametry znamionowe wg CSA

Dane aprobacyjne wg	C22.2 No 158
Napięcie znamionowe CSA (Use Group B)	600 V
Prąd znamionowy CSA (Use Group B)	20 A
Napięcie znamionowe CSA (Use Group C)	600 V
Prąd znamionowy CSA (Use Group C)	20 A

Dane Ex

Reference hazardous areas	See Downloads – Documentation – Additional Information: Technical Section; Technical explanations
Ratings per	ATEX: PTB 18 ATEX 1010 U / IECEx: PTB 18.0001U (Ex eb IIC Gb)
Napięcie znamionowe EN (Ex e II)	550 V
Prąd znamionowy (Ex e II)	23,5 A
Prąd znamionowy (Ex e II) z mostkami	20 A

Continued on next page

Parametry zacisków

Łączna liczba zacisków	2
Łączna liczba potencjałów	1
Liczba poziomów	1
Liczba miejsc na mostek	2

Connection 1

Technika podłączania przewodu	Push-in CAGE CLAMP®
Sposób otwierania zacisku	Push-in Dźwignia
Materiał podłączanego przewodu	Miedź
Przekrój znamionowy	2,5 mm²
Przewód jednodrutowy	0,25 … 4 mm² / 22 … 12 AWG
Przewód jednodrutowy Montaż wtykowy bez narzędzi	0,75 … 4 mm² / 18 … 12 AWG
Przewód linkowy	0,25 … 4 mm² / 22 … 12 AWG
Przewód linkowy Z tulejką z kołnierzem z tworzywa sztucznego	0,25 … 2,5 mm² / 22 … 14 AWG
Przewód linkowy z tulejką Montaż wtykowy bez narzędzi	1 … 2,5 mm² / 18 … 14 AWG
Wskazówka (przekrój przewodu)	Wtykowo można montować także przewody o mniejszym przekroju.
Długość odizolowania przewodu	10 … 12 mm / 0.39 … 0.47 inch
Rodzaj oprzewodowania	Oprzewodowanie od czoła

Connection 2

Rodzaj montażu 2	Push-in Przyrząd montażowy

Wymiary

Szerokość	5,2 mm / 0.205 inch
Wysokość	61,5 mm / 2.421 inch
Głębokość od górnej krawędzi szyny	32,9 mm / 1.295 inch

Dane mechaniczne

Sposób montażu	Szyna montażowa TS 35
Płaszczyzna opisu	Opis na środku/z boku

Dane materiałowe

Note (material data)	Information on material data can be found here
Kolor	szara
Materiał izolacyjny	Poliamid (PA66)
Klasa palności wg UL 94	V0
Obciążenie ogniowe	0,14 MJ
Masa materiału izolacyjnego	4.67 g
Masa	6,9 g

Dane handlowe

eCl@ss 10.0	27-14-11-20
eCl@ss 9.0	27-14-11-20
ETIM 7.0	EC000897
ETIM 6.0	EC000897
Szt./opak. (opak. jedn.)	50 Stück
Rodzaj opakowania	karton
Kraj pochodzenia	DE
GTIN	4055143741729
Numer taryfy celnej	85369010000

Continued on next page

1 Produkty powiązane

1.1 Niezbędne akcesoria

1.1.1 Ścianki końcowe

1.1.1.1 Ścianka końcowa



Nr kat.: 2102-1292
ścianka końcowa/wewnętrzna; gr. 0,8 mm; pomarańczowa



Nr kat.: 2102-1291
ścianka końcowa/wewnętrzna; gr. 0,8 mm; szara