HDC S4 SAS

Weidmüller Interface GmbH & Co. KG
Klingenbergstraße 26
D-32758 Detmold
Germany

www.weidmueller.com



Seria MixMate charakteryzuje się tym, że w jednym złączu wtykowym jest możliwe jednoczesne przenoszenie dużych prądów i napięć pomiarowych, jak również sygnałów. Do mocowania przewodów można zastosować osiową technikę śrubową.
Osiowa technika śrubowa technika przyłączeniowa TOP

Ogólne dane zamówieniowe

Wykonanie	wkład HDC, Złącze męskie, 1000 V, 40 A, Liczba biegunów: 4, Przyłącze śrubowe osiowe, Wielkość konstrukcyjna: 3
Nr zam.	1789990000
Typ	HDC S4 SAS
GTIN (EAN)	4032248212057
Ilość	1 Szt.

Data sporządzenia 3 marca 2022 11:00:34 CET

HDC S4 SAS

Weidmüller Interface GmbH & Co. KG
Klingenbergstraße 26
D-32758 Detmold
Germany

www.weidmueller.com

Dane techniczne

Wymiary i ciężary

Głębokość	51 mm	Głębokość (cale)	2,008 inch
Wysokość	41,3 mm	Wysokość (cale)	1,626 inch
Szerokość	34 mm	Szerokość (cale)	1,339 inch
Masa netto	78,7 g		

Temperatury

Temperatura graniczna	-40 °C ... 125 °C

Zgodność produktu z wymogami środowiska naturalnego

REACH SVHC	Lead 7439-92-1	
Odporność chemiczna	Substancja	Aceton
	Odporność chemiczna	Odporny
	Substancja	Amoniak, wodnisty
	Odporność chemiczna	Warunkowo odporny
	Substancja	Benzyna
	Odporność chemiczna	Odporny
	Substancja	Benzen
	Odporność chemiczna	Odporny
	Substancja	Olej napędowy
	Odporność chemiczna	Warunkowo odporny
	Substancja	Kwas octowy, stężony
	Odporność chemiczna	Odporny
	Substancja	Wodorotlenek potasu
	Odporność chemiczna	Warunkowo odporny
	Substancja	Metanol
	Odporność chemiczna	Warunkowo odporny
	Substancja	Olej silnikowy
	Odporność chemiczna	Warunkowo odporny
	Substancja	Ług rozcieńczony
	Odporność chemiczna	Odporny
	Substancja	Wodorofluorowęglowodory
	Odporność chemiczna	Warunkowo odporny
	Substancja	Zastosowanie na zewnątrz
	Odporność chemiczna	Warunkowo odporny

Dane ogólne

BG	3	Klasa palności wg UL 94	V-0
Liczba biegunów	4	Liczba zestyków zasilania	4
Materiał izolacyjny	PC ze wzmocnieniem włóknem szklanym (listowanie UL i kwalifikacja pasma)	Napięcie pomiarowe (DIN EN 61984)	1 000 V
Napięcie pomiarowe według UL/CSA	600 V AC/DC	Powierzchnia	srebro chromianowane
Przekrój przyłącza przewodu	6 mm²	Prąd pomiarowy (DIN EN 61984)	40 A
Rezystancja skrośna	≤1 mΩ	Stopień zanieczyszczenia	3
Typ	Złącze męskie	Typoszereg	MixMate
Udarowe napięcie pomiarowe (DIN EN 61984)	8 kV	Wielkość konstrukcyjna	3
Wytrzymałość izolacji	10^{10} Ω	cykle wtykania Ag	≥ 500
grupa materiałów izolacyjnych	IIIa	tworzywo	stop miedzi

Data sporządzenia 3 marca 2022 11:00:34 CET

HDC S4 SAS

Weidmüller Interface GmbH & Co. KG
Klingenbergstraße 26
D-32758 Detmold
Germany

www.weidmueller.com

Dane techniczne

wymiary

Szerokość	34 mm	długość cokołu	51 mm
wysokość wtyku	41,3 mm		

Dane przyłączeniowe PE

Długość odizolowania, przyłącze PE	8 mm	Przekrój pomiarowy	6 mm²
Rodzaj przyłącza PE	złącze śrubowe	moment dokręcający maks. złącze PE	0,8 Nm
moment dokręcający min. złącze PE	0,5 Nm	przekrój przewodu AWG (PE), maks.	AWG 11
przekrój przewodu AWG (PE), min.	AWG 14	rozmiar końcówki rowek (złącze PE)	SD 0,6 x 3,5
Śruba mocująca	M 4		

zestyk mocy

Rodzaj złącza zestyk mocy	Przyłącze śrubowe osiowe	długość zdejmowanej izolacji zestyk mocy	8 mm
gniazdo sześciokątne	2 mm	liczba biegunów zestyk mocy	4
moment dokręcający, zestyk mocy, maks.	1,7 Nm	moment dokręcający, zestyk mocy, min.	1,1 Nm
napięcie znamionowe (DIN EN 61984) zestyk mocy	1 000 V	obszar zacisku, zestyk mocy, maks.	6 mm²
obszar zacisku, zestyk mocy, min.	2,5 mm²	prąd znamionowy (DIN EN 61984) zestyk mocy	40 A
udarowe napięcie znamionowe (DIN EN 61984) zestyk mocy	8 kV		

wersja

BG	3	Długość usunięcia izolacji przyłącza pomiarowego	8 mm
Powierzchnia	srebro chromianowane	Przekrój przyłącza przewodu, cienki przewód wielodrutowy z tulejkami kablowymi DIN 46228/4, maks.	6 mm²
Przekrój przyłącza przewodu, cienki przewód wielodrutowy z tulejkami kablowymi DIN 46228/4, min.	2,5 mm²	Przekrój przyłącza przewodu, cienki przewód wielodrutowy, min.	2,5 mm²
Przekrój przyłącza przewodu, jednodrutowy, max.	6 mm²	Przekrój przyłącza przewodu, jednodrutowy, min.	2,5 mm²
Przekrój przyłącza przewodu, maks.	6 mm²	Przekrój przyłącza przewodu, min.	2,5 mm²
Przekrój przyłącza przewodu, z cienkiego drutu, maks.	6 mm²	Rezystancja skrośna	≤1 mΩ
Rodzaj przyłącza	Przyłącze śrubowe osiowe	Wielkość konstrukcyjna	3
przekrój przyłącza przewodu AWG, min.	AWG 14	przekrój przyłączeniowy przewodu AWG, maks.	AWG 11
tworzywo	stop miedzi	śruba dociskowa	M 7 x 0,75 mm

Klasyfikacje

ETIM 6.0	EC000438	ETIM 7.0	EC000438
ETIM 8.0	EC000438	ECLASS 9.0	27-44-02-05
ECLASS 9.1	27-44-02-05	ECLASS 10.0	27-44-02-05
ECLASS 11.0	27-44-02-05		

HDC S4 SAS

Weidmüller Interface GmbH & Co. KG
Klingenbergstraße 26
D-32758 Detmold
Germany

www.weidmueller.com

Dane techniczne

Dopuszczenia

Dopuszczenia	
ROHS	Zgodny
UL File Number Search	E92202

Pobieranie

Dane projektowe	CAD data – STEP
Dane projektowe	EPLAN, WSCAD, Zuken E3.S
Katalogi	Catalogues in PDF-format
Broszury	FL FIELDWIRING EN FL FIELDWIRING EN

HDC S4 SAS

Weidmüller Interface GmbH & Co. KG
Klingenbergstraße 26
D-32758 Detmold
Germany

www.weidmueller.com

Rysunki

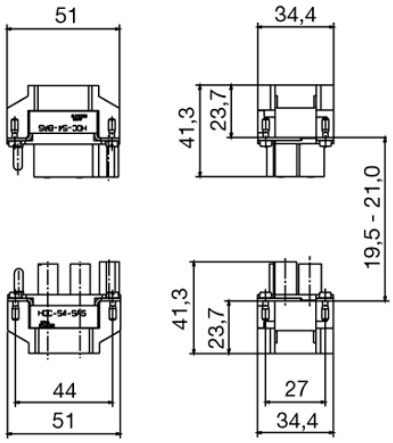

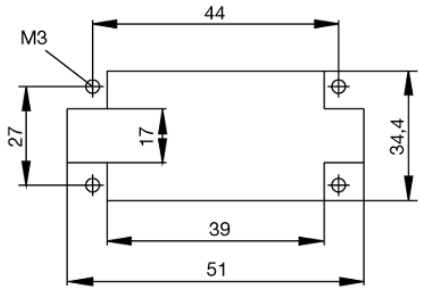

Tightening torques and screwing tools

Screw size	Connector type	Dia. tightening torque in Nm	Recommended blade inserts and AF size for hexagon socket
M 2.5	**Signal contacts**		
	S 6/6	0.5 - 0.55	SD 0.6 x 3.5 mm or PZ0
	S 6/12	0.5 - 0.55	SD 0.6 x 3.5 mm or PZ0
M 2.9 x 0.5	**Fastening screws**		
	HQ 4/2	0.8 (plastic) / 1.1 (metal)	SD 0.6 x 3.5 mm or PH0
	HQ 8	0.8 (plastic) / 1.1 (metal)	SD 0.6 x 3.5 mm or PH0
	HQ 17	0.8 (plastic) / 1.1 (metal)	SD 0.6 x 3.5 mm or PH0
M 3	**Contact screws**		
	HA 3	0.5 - 0.55	SD 0.5 x 3.0 mm
	HA 4	0.5 - 0.55	SD 0.5 x 3.0 mm
	HA 10 bis HA 48	0.5 - 0.55	SD 0.6 x 3.5 mm or PH0
	HE	0.5 - 0.55	SD 0.6 x 3.5 mm or PZ0
	HVE	0.5 - 0.55	SD 0.6 x 3.5 mm or PZ0
	Signal contacts:		
	S 4/2	0.5 - 0.55	SD 0.6 x 3.5 mm or PZ0
	S 4/8	0.5 - 0.55	SD 0.6 x 3.5 mm or PZ0
	PE connection via female contact		
	S 4	0.5 - 0.8	SD 0.6 x 3.5 mm
	ConCept modular frame, metal	0.5 - 0.55	SD 0.6 x 3.5 mm
	PE terminal		
	HQ 5	0.5 - 0.55	SD 0.6 x 3.5 or 0.8 x 4 mm
	HQ 7	0.5 - 0.55	SD 0.6 x 3.5 or 0.8 x 4 mm
	Fastening screws	0.5 - 0.55	SD 0.6 x 3.5 mm or PZ0
	Guide pin	0.5 - 0.55	SD 0.6 x 3.5 mm or PZ0
	Guide bush	0.5 - 0.55	SD 0.6 x 3.5 mm or PZ0
	Coding pins	0.5 - 0.55	SD 0.6 x 3.5 mm or PZ0
M 4	**Contact screws**		
	HSB	1.2 - 1.5	SD 0.6 x 3.5 or 0.8 x 4 mm or PZ1
	PE connection via male contact		
	S 4	0.5 - 0.8	SD 0.6 x 3.5 mm
	ConCept modular frame, metal	1.2 - 1.5	SD 0.6 x 3.5 mm
	PE terminal		
	HA	1.2 - 1.5	SD 0.6 x 3.5 or 0.8 x 4 mm or PH1
	HE	1.2 - 1.5	SD 0.6 x 3.5 or 0.8 x 4 mm or PH1
	HEE	1.2 - 1.5	SD 0.6 x 3.5 or 0.8 x 4 mm or PH1
	HVE	1.2 - 1.5	SD 0.6 x 3.5 or 0.8 x 4 mm or PH1
	HD	1.2 - 1.5	SD 0.6 x 3.5 or 0.8 x 4 mm or PZ1
	HDD	1.2 - 1.5	SD 0.6 x 3.5 or 0.8 x 4 mm or PZ1
	S 6/6 (for signal contacts)	1.2 - 1.5	0.8 x 4 mm or PZ1
	ConCept modular frame, plastic	1.2 - 1.5	0.8 x 4 mm or PZ1
M 5	**PE terminal**		
	HSB	2 - 2.5	SD 1 x 5.5 mm or PZ2
	S 4/0 (Screw connection)	2 - 2.5	SD 1.2 x 6.5 mm or PH2
	S 4/0 (Axial screw connection)	2 - 2.5	SD 0.8 x 4 mm or PZ 2
	S 4/2	2 - 2.5	SD 1.2 x 6.5 mm or PH2
	S 4/8	2 - 2.5	SD 1.2 x 6.5 mm or PH2
	S 6/12	2 - 2.5	SD 0.8 x 4 mm or PZ 2
	S 6/36	2 - 2.5	SD 1.2 x 6.5 mm or PH2
	S 8/24	2 - 2.5	SD 1.2 x 6.5 mm or PH2
	S 12/2	2 - 2.5	SD 1.2 x 6.5 mm or PH2
M 6	**Power contacts**		
	S 4/0 (Screw connection)	1.2 (1.5 mm^2) / 2 (2.5 mm^2) / 3 (4-16 mm^2)	SD 0.8 x 4 mm
	S 4/2	1.2 (1.5 mm^2) / 2 (2.5 mm^2) / 3 (4-16 mm^2)	SD 0.8 x 4 mm
	S 4/8	1.2 (1.5 mm^2) / 2 (2.5 mm^2) / 3 (4-16 mm^2)	SD 0.8 x 4 mm
M 7 x 0.75	**Power contacts**		
	S 4	1.1 – 1.7	SW 2
	S 6/6 (+ PE)	6 – 8	SW 4
M 8 x 0.75	**Power contacts**		
	S 6/12	1.1 – 1.7	SW 2
	S 8/0 (+ PE)	6 (10-16 mm^2) - 7 (25 mm^2)	SW 4
M10 x 1	**Power contacts**		
	S 4/0 (Axial connection)	2 – 3	SW 3

Increasing the tightening torque does not improve the contact resistance. The stated torque settings offer optimal mechanical, thermal and electrical conditions. Exceeding the recommended values may even damage the conductor and terminal.