Uchwyt do bednarki

elkobis.com.pl/pl/card/12601105

Nr katalogowy:
12601105

Typ:
126.1.1

Wersja materiałowa:
(NI) Stal nierdzewna

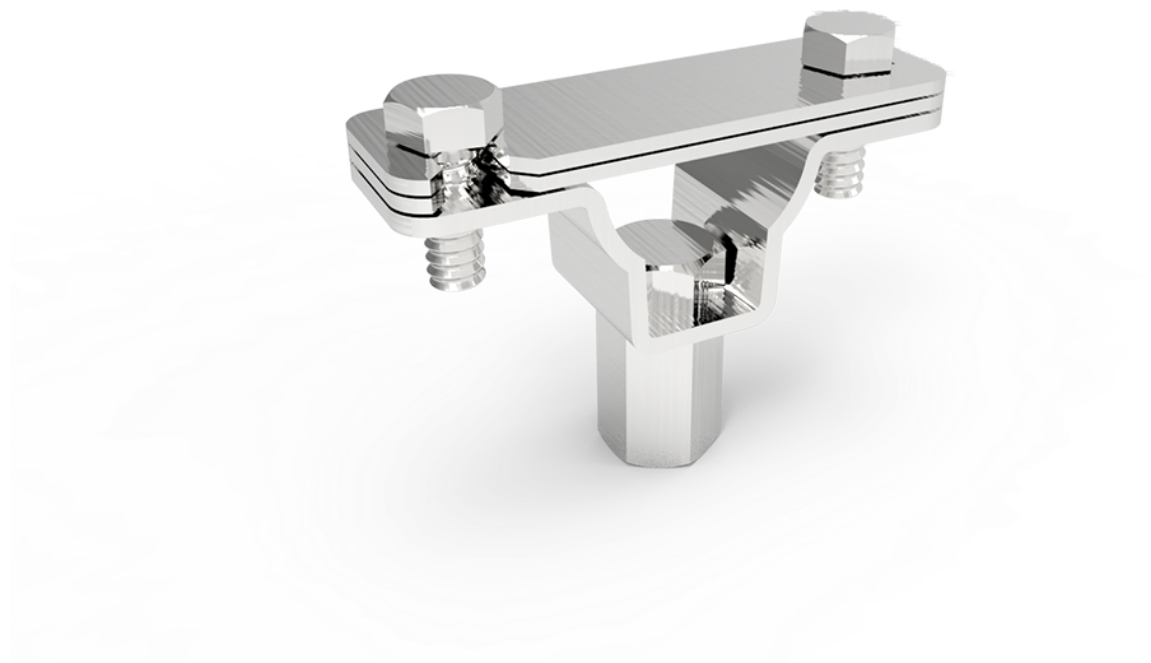

Służy do prowadzenia bednarki (max. 40 x 5 mm) po elewacji lub różnego typu konstrukcjach stalowych. Produkt występuje w 2 odmianach, z łącznikiem umożliwiającym wykorzystanie śruby dwugwintowej (np. 31212001) oraz bez łącznika, który umożliwia bezpośrednie przykręcenie uchwytu do powierzchni płaskiej. Odmiana z łącznikiem dostępna tylko w wersji nierdzewnej (NI 05).

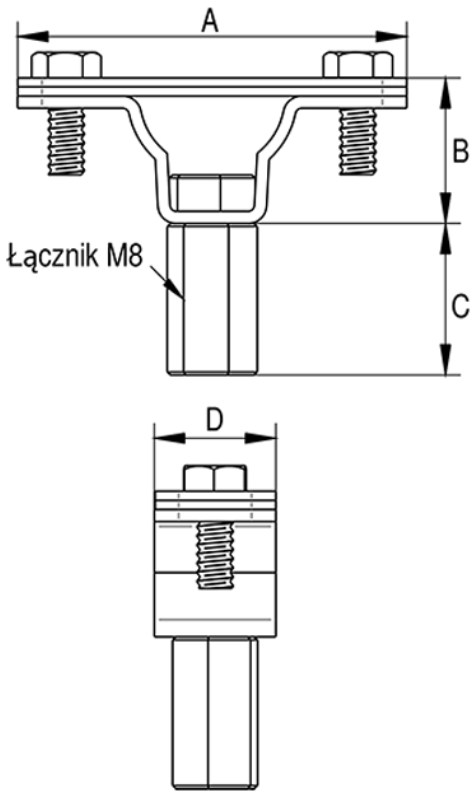

TYP	A	B	C	D	Śruby	Uwagi
126.1.1	64	24	25	20	2 × M6 × 16	z łącznikiem