SIEMENS

Karta informacyjna 3SU1400-1AA10-1FA0



Blok styków z 2 elementami łączeniowymi, 1NO+1NC, przyłącze śrubowe, do montażu do płyty czołowej

Nazwa markowa produktu	SIRIUS ACT
oznaczenie produktu	Blok styków
oznaczenie typu produktu	3SU1
Element stykowy/ oprawka lampowa	
wykonanie mocowania	inne
Ogólne dane techniczne	
funkcja produktu wymuszone otwarcie	Tak
napięcie izolacji wartość znamionowa	500 V
stopień zanieczyszczenia	3
rodzaj napięcia	
● napięcia roboczego	AC/DC
● wejściowego	AC/DC
wytrzymałość na napięcie udarowe wartość znamionowa	6 kV
stopień ochrony IP	
● obudowy	IP40
● zacisku przyłączeniowego	IP20, dokręcona śruba zacisku
odporność na wstrząsy	
● zgodnie z IEC 60068-2-27	Półfala sinusoidalna 15g / 11 ms
● do aplikacji kolejowych zg. z DIN EN 61373	Kategoria 1, Klasa B
wytrzymałość zmęczeniowa	
● zgodnie z IEC 60068-2-6	10 ... 500 Hz: 5g
● do aplikacji kolejowych zg. z DIN EN 61373	Kategoria 1, klasa B
częstotliwość przełączania maksymalny	3 600 1/h
żywotność mechaniczna (liczba cykli łączeniowych) typowy	10 000 000
żywotność elektryczna (cykle łączeniowe) typowa	10 000 000
prąd termiczny	10 A
oznaczenie środków roboczych zgodnie z IEC 81346-2:2009	S
prąd ciągły charakterystyki C wyłącznika silnikowego	10 A
Dyrektywa RoHS (data)	01.10.2014
napięcie robocze	
● przy AC	
— przy 50 Hz wartość znamionowa	5 ... 500 V
— przy 60 hz wartość znamionowa	5 ... 500 V
● przy DC wartość znamionowa	5 ... 500 V
Elektronika mocy	
niezawodność styku	Jedna awaria styku na 100 milionów cykli przełączeniowych (17 V, 5 mA), jedna awaria styku na 10 milionów (5 V, 1 mA)

Zmiany zastrzeone
© Copyright Siemens

Obwód pomocniczy	
Wykonanie styku styków pomocniczych	Stop srebra
liczba zestyków rozwiernych dla styków pomocniczych	1
● styk zwłoczny	0
liczba zestyków zwiernych dla styków pomocniczych	1
● styk wyprzedzający	0
prąd roboczy przy AC-12	
● przy 24 V wartość znamionowa	10 A
● przy 48 V wartość znamionowa	10 A
● przy 110 V wartość znamionowa	10 A
● przy 230 V wartość znamionowa	8 A
● przy 400 V wartość znamionowa	8 A
prąd roboczy przy AC-15	
● przy 24 V wartość znamionowa	6 A
● przy 48 V wartość znamionowa	6 A
● przy 110 V wartość znamionowa	6 A
● przy 230 V wartość znamionowa	6 A
● przy 400 V wartość znamionowa	3 A
● przy 500 V wartość znamionowa	1,4 A
prąd roboczy przy DC-12	
● przy 24 V wartość znamionowa	10 A
● przy 48 V wartość znamionowa	5 A
● przy 110 V wartość znamionowa	2,5 A
● przy 230 V wartość znamionowa	1 A
● przy 400 V wartość znamionowa	0,3 A
● przy 500 V wartość znamionowa	0,3 A
prąd roboczy przy DC-13	
● przy 24 V wartość znamionowa	3 A
● przy 48 V wartość znamionowa	1,5 A
● przy 110 V wartość znamionowa	0,7 A
● przy 230 V wartość znamionowa	0,3 A
● przy 400 V wartość znamionowa	0,1 A
● przy 500 V wartość znamionowa	0,1 A
Przyłącza/ Zaciski	
wykonanie przyłącza elektrycznego	Przyłącze śrubowe
rodzaj przekrojów poprzecznych możliwych do podłączenia przewodów	
● jednożyłowy z tulejką kablową	2x (0,5 ... 0,75 mm²)
● jednożyłowy bez tulejki kablowej	2x (1,0 ... 1,5 mm²)
● typu linka z tulejką kablową	2x (0,5 ... 1,5 mm²)
● typu linka bez tulejki kablowej	2x (1,0 ... 1,5 mm²)
● przy przewodach AWG	2x (18 ... 14)
moment dokręcenia przy zacisku śrubowym minimalny ... moment dokręcania w przypadku przyłącza śrubowego maksymalny	0,8 ... 0,9 N·m
Warunki środowiska	
temperatura otoczenia	
● podczas pracy	-25 ... +70 °C
● podczas magazynowania	-40 ... +80 °C
Kategoria środowiskowa podczas pracy zg. z IEC 60721	3M6, 3S2, 3B2, 3C3 (bez mgły solnej), 3K6 (w przypadku względnej wilgotności powietrza w zakresie 10 ... 95%, kondensacja podczas pracy niedozwolona)
Instalacja/ Mocowanie/ Wymiary	
rodzaj montażu	montaż do płyty czołowej
● modułów i akcesoriów	montaż do płyty czołowej
wysokość	34 mm
szerokość	9,8 mm
głębokość	49,7 mm
Aprobaty/ Certyfikaty	

Zmiany zastrzeone
© Copyright Siemens

General Product Approval

CSA	CCC	Confirmation	UL	VDE	KC

General Product Approval	Declaration of Conformity		Test Certificates		Marine / Shipping
EAC	UK Declaration of Conformity	CE EG-Konf.	Special Test Certific-ate	Type Test Certific-ates/Test Report	ABS

Marine / Shipping				other
LRS	PRS	RINA	RMRS	Confirmation

Więcej informacji

Information- and Downloadcenter
https://www.siemens.com/ic10
Industry Mall (System zamawiania online)
https://mall.industry.siemens.com/mall/pl/pl/Catalog/product?mlfb=3SU1400-1AA10-1FA0
CAx-Online-Generator
http://support.automation.siemens.com/WW/CAXorder/default.aspx?lang=en&mlfb=3SU1400-1AA10-1FA0
Service&Support
https://support.industry.siemens.com/cs/ww/en/ps/3SU1400-1AA10-1FA0
Image database (product images, 2D dimension drawings, 3D models, device circuit diagrams, EPLAN macros, ...)
http://www.automation.siemens.com/bilddb/cax_de.aspx?mlfb=3SU1400-1AA10-1FA0&lang=en

Zmiany zastrzeone
© Copyright Siemens

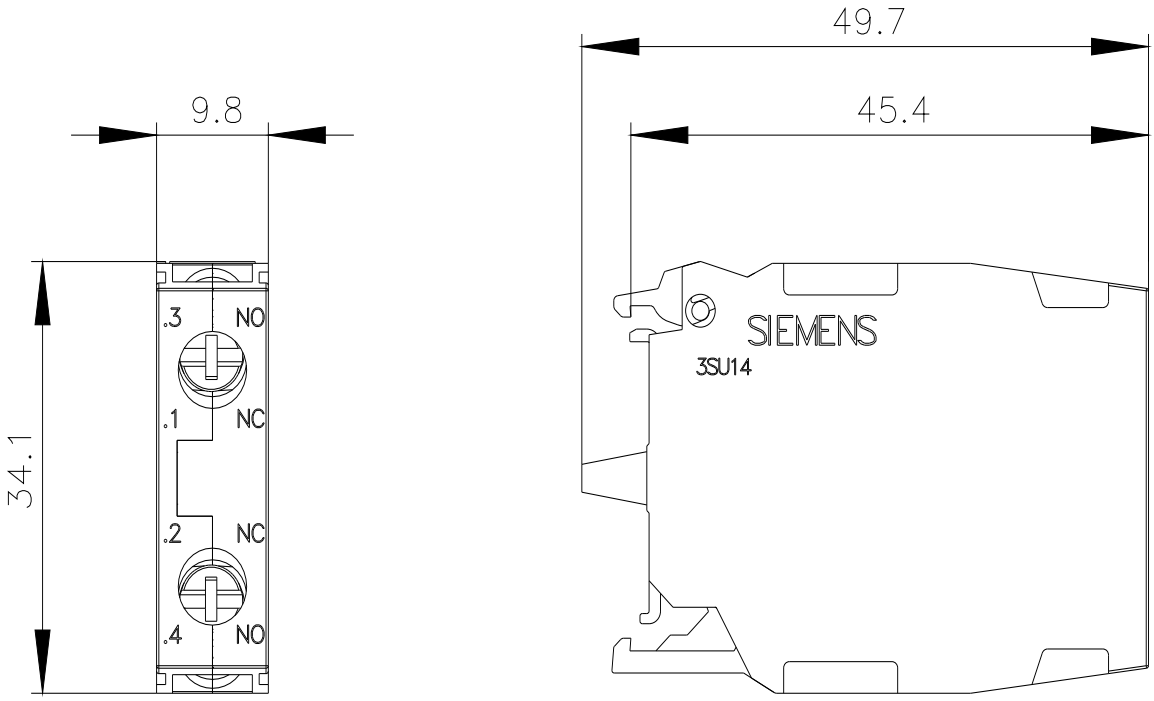

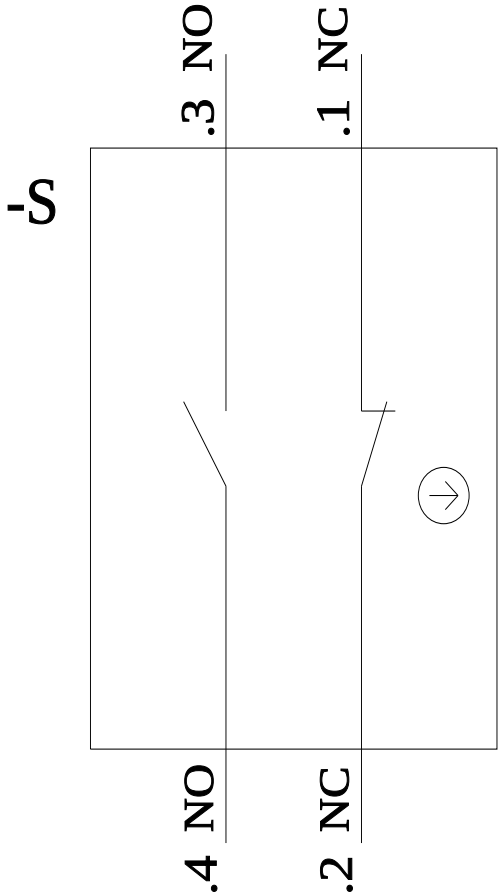

Ostatnia zmiana: 2022-01-27

Zmiany zastrzeone
© Copyright Siemens

Zmiany zastrzeone
© Copyright Siemens