Wysięgnik lampowy obrotowy

elkobis.com.pl/pl/card/94600102

Nr katalogowy:
94600102

Typ:
946001

Wersja materiałowa:
(OG) Stal ocynkowana ogniowo



Służy do montowania opraw oświetleniowych do ścian budynków. Uchwyt obrotowy pozwala na regulację kierunku padania strumienia światła oraz ułatwia wymianę źródeł światła. Wysięgnik występuje w trzech średnicach – 42; 48,3; 60 mm. Kąt nachylenia wysięgnika oraz długość wysięgu mogą zostać zmienione na zamówienie klienta.

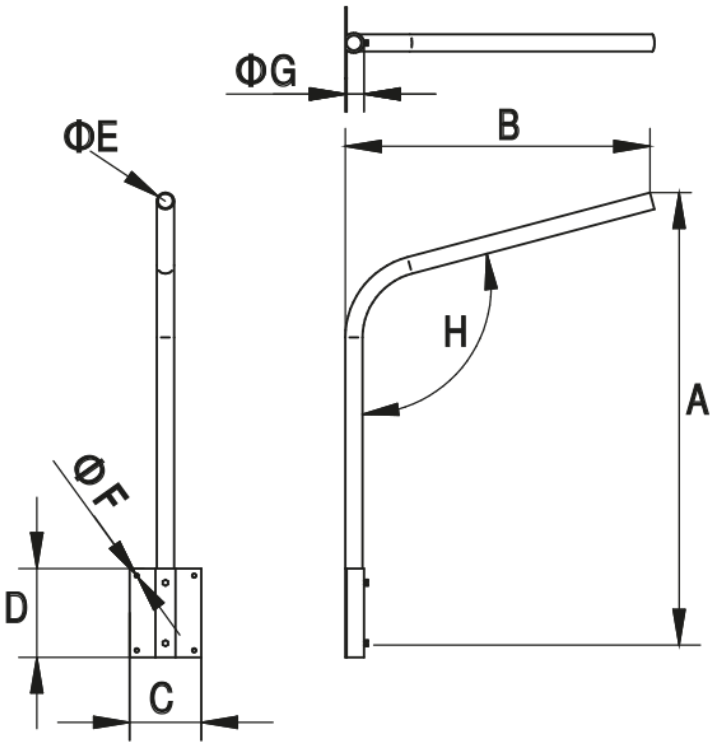

TYP	A	B	C	D	E	F	G	H	Śruba
946001	1040	550	200	250	48,3	11	54	120	2 x M10