# Wysięgnik lampowy obrotowy

elkobis.com.pl/pl/card/94600102

**Nr katalogowy:**
94600102

**Typ:**
946001

**Wersja materiałowa:**
(OG) Stal ocynkowana ogniowo



Służy do montowania opraw oświetleniowych do ścian budynków. Uchwyt obrotowy pozwala na regulację kierunku padania strumienia światła oraz ułatwia wymianę źródeł światła. Wysięgnik występuje w trzech średnicach – 42; 48,3; 60 mm. Kąt nachylenia wysięgnika oraz długość wysięgu mogą zostać zmienione na zamówienie klienta.

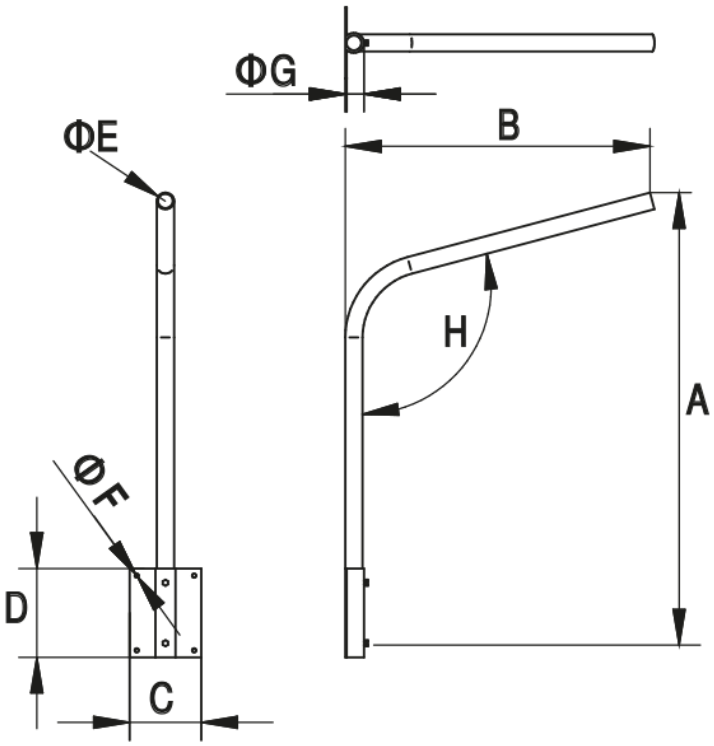


| TYP | A | B | C | D | E | F | G | H | Śruba |
|---|---|---|---|---|---|---|---|---|---|
| 946001 | 1040 | 550 | 200 | 250 | 48,3 | 11 | 54 | 120 | 2 x M10 |