Wspornik uziomowy do bednarki

elkobis.com.pl/pl/card/97100102

Nr katalogowy:
97100102

Typ:
71.1

Wersja materiałowa:
(OG) Stal ocynkowana ogniowo



Służy do mocowania bednarki przy wykonywaniu uziomów fundamentowych lub otokowych. Zachowanie odległości 1 m między uchwytami zapewnia odpowiednią sztywność podczas zatapiania bednarki w fundamencie. Kształt stopki gwarantuje dokładne zalanie betonem z każdej strony, co zapobiega powstawaniu korozji. Uchwyt pozwala na mocowanie bednarki o przekroju max. 50 × 5 mm.

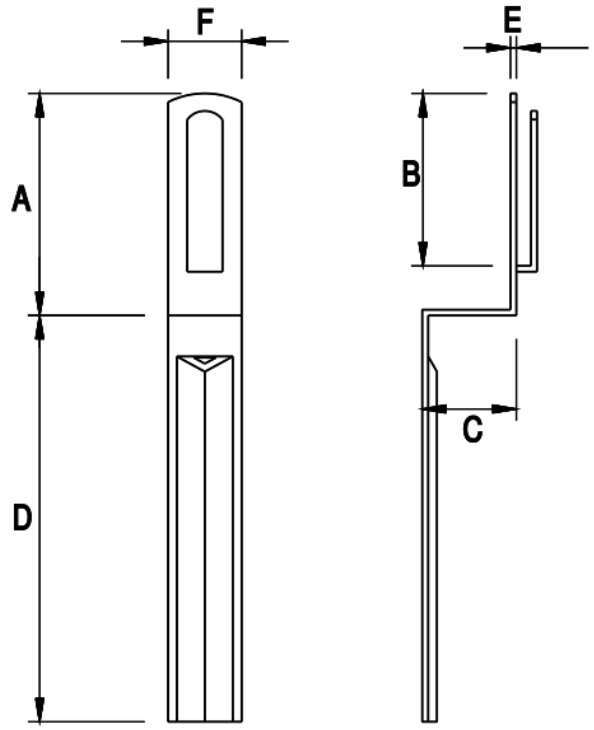

TYP	A	B	C	D	E	F
71.1	75	55	30	140	2	25