Złącze uniwersalne drut Ø8 – pręt Ø16

elkobis.com.pl/pl/card/21400601

Nr katalogowy:
21400601

Typ:
214.6

Wersja materiałowa:
(OC) Stal ocynkowana galwanicznie

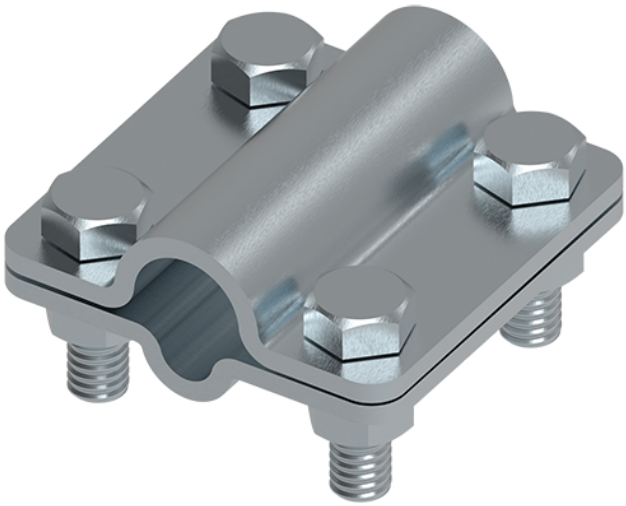

Służy do wykonywania połączeń odgromowych i uziomowych pręta Ø16 z drutem odgromowym Ø8. Złącze składa się z 2 lub 3 elementów o grubości 3 mm. Wersja dwuczęściowa umożliwia tworzenie połączeń prostopadłych, natomiast trzyczęściowa prostopadłych oraz równoległych. Złącze skręcone jest za pomocą 4 śrub M8.

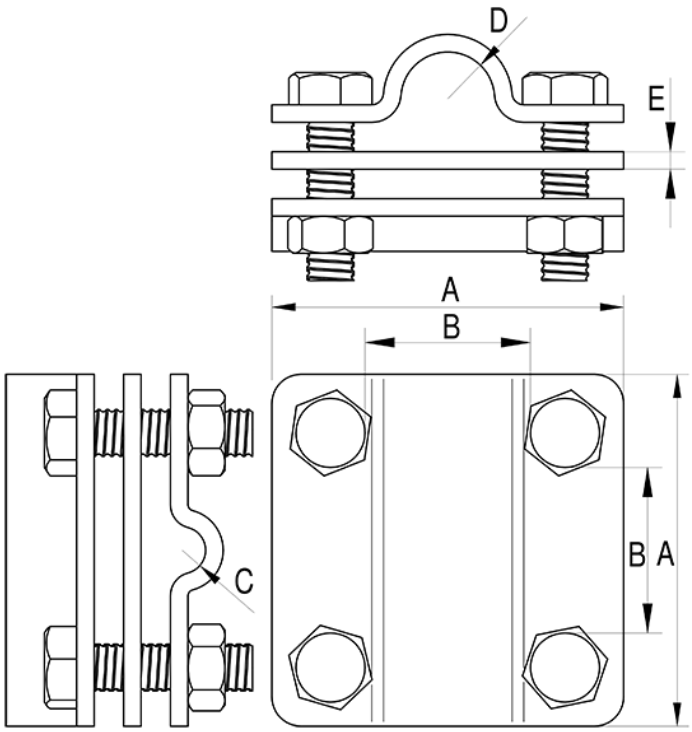

TYP	A	B	C	D	E	Śruba	Uwagi
214.6	60	31	Ø8	Ø16	3	4xM8x35	2 elementowy