Nr katalogowy:
91401305

Typ:
14.3.1

Wersja materiałowa:
(NI) Stal nierdzewna

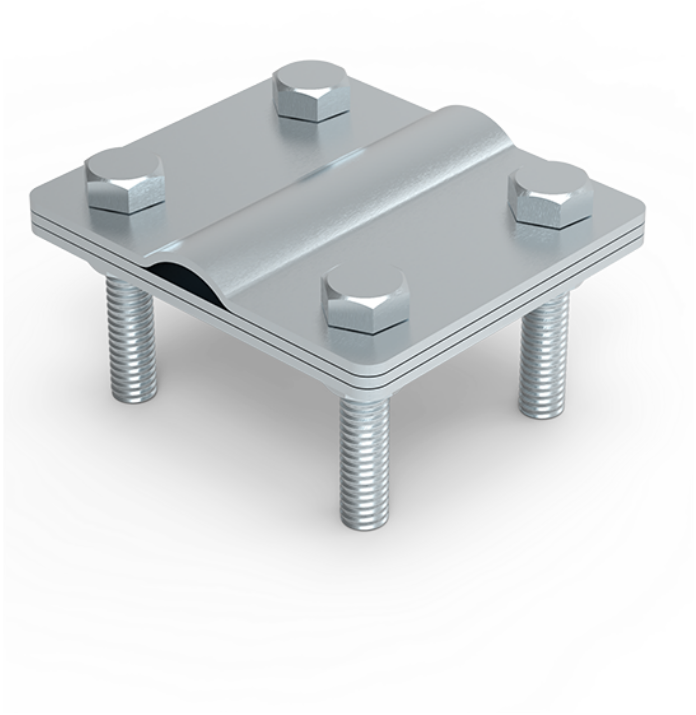

Służy do połączenia pręta uziemiającego z bednarką. Złącze składa się z 3 części o grubości 2 mm, skręconych ze sobą za pomocą 4 śrub M8.

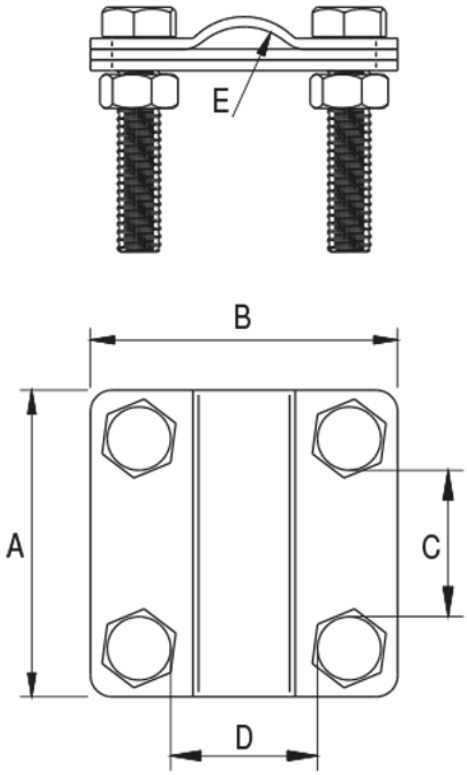

TYP	A	B	C	D	E	Śruba	Uwaga
14.3.1	70	80	51	40	16	4 × M8 × 40	3 blaszki