LKMCH50 Łącznik korytka

2,0 Grubość blachy: 2,0 mm

N Nowość

Informacje

Zastosowanie
Łączenie korytek i kształtek.

Materiał
Stal cynkowana metodą Sendzimira
PN-EN 10346:2015-09
Na zamówienie:
F- stal cynkowana metodą
zanurzeniową PN-EN ISO 1461:2011
E- stal kwasoodporna

Dodatkowe informacje
Do montażu z korytami należy użyć śrub SGKM6x14

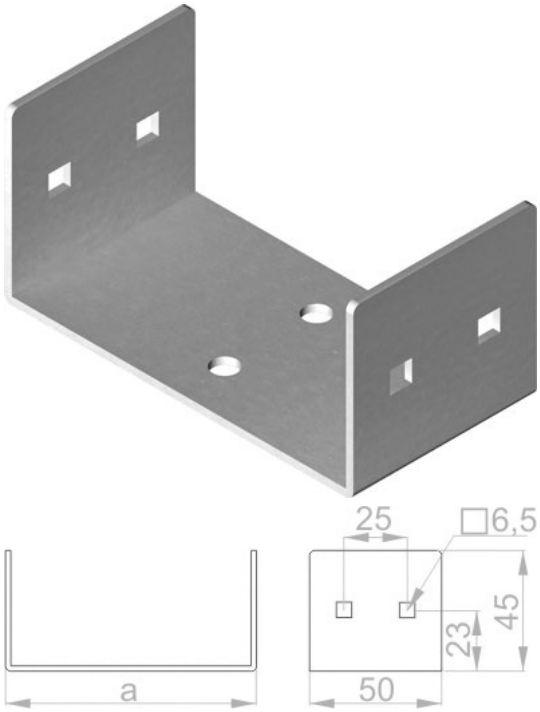

Wersje

Symbol	Numer katalogowy	Szerokość a (mm)	Ciężar 1 szt. (kg)	Ilość (szt.)
LKMC200H50	810520	195	0,34	2
LKMC300H50	810530	295	0,45	2
LKMC400H50	810540	395	0,57	2
LKMC500H50	810550	495	0,68	2
LKMC600H50	810560	595	0,80	2