PZKL... Pokrywa korytka z zamkiem

0,7 Grubość blachy: 0,7 mm

E-90 System E-90

Informacje

Ochrona kabli przed gromadzeniem się pyłu oraz uszkodzeniami mechanicznymi i wpływem czynników atmosferycznych (np. promieniowaniem UV).

Materiał
S - stal cynkowana met. Sendzimira PN-EN 10346:2015-09
Na zamówienie:
F - stal cynkowana metodą zanurzeniową PN-EN ISO 1461:2011, lub metodą cynku płatkowego tylko dla elementów o max. wymiarze 200 mm
L - lakierowanie w standardowej palecie RAL
E - stal kwasoodporna

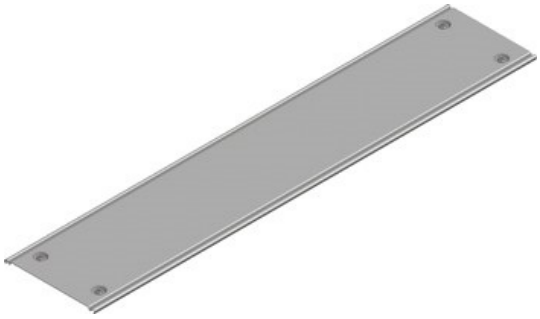

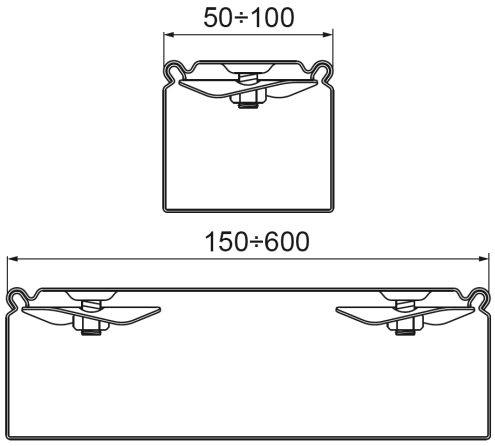



Wersje

Symbol	Numer katalogowy	Szerokość a (mm)	Długość L (mm)	Ciężar 1mb (kg)	Ilość w opakowaniu (m. b.) (szt. / m. b.)
PZKL50/2	101505	50	2 000	0,47	40 / 80
PZKL50/3	101605	50	3 000	0,47	60 / 180
PZKL100/2	101510	100	2 000	0,77	20 / 40
PZKL100/3	101610	100	3 000	0,77	30 / 90
PZKL150/2	101515	150	2 000	1,07	12 / 24
PZKL150/3	101615	150	3 000	1,07	18 / 54
PZKL200/2	101520	200	2 000	1,37	12 / 24
PZKL200/3	101620	200	3 000	1,37	18 / 54
PZKL300/2	101530	300	2 000	1,97	8 / 16
PZKL300/3	101630	300	3 000	1,97	12 / 36
PZKL400/2	101140	400	2 000	2,57	8 / 16
PZKL400/3	101240	400	3 000	2,57	12 / 36