PKN Pokrywa kanału

1,5 Grubość blachy: 1,5 mm

Informacje

Ochrona kabli przed uszkodzeniami.

Materiał
Stal cynkowana metodą Sendzimira
PN-EN 10346:2015-09
Na zamówienie:
F- stal cynkowana metodą zanurzeniową PN-EN ISO 1461:2011
E- stal kwasoodporna

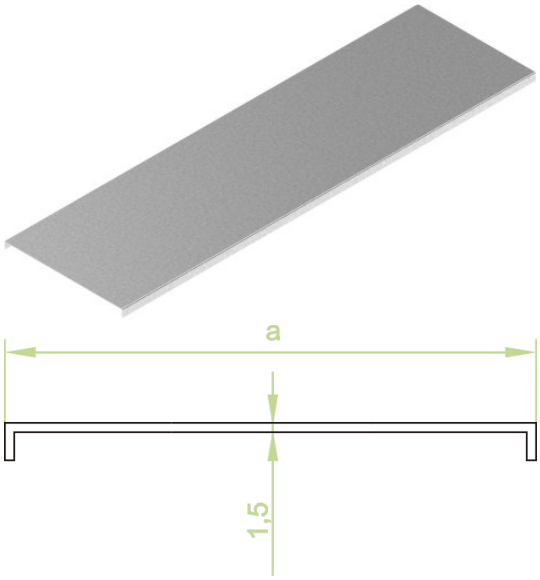

Wersje

Symbol	Numer katalogowy	Szerokość a (mm)	Długość L (mm)	Ciężar 1mb (kg)	Ilość w opakowaniu (m. b.) (szt. / m. b.)
PKN125/2	500112	125	2 000	1,77	12 / 24
PKN125/3	500212	125	3 000	1,77	18 / 54
PKN175/2	500117	175	2 000	2,46	12 / 24
PKN175/3	500217	175	3 000	2,46	18 / 54
PKN190/2	500119	190	2 000	2,64	12 / 24
PKN190/3	500219	190	3 000	2,64	18 / 54
PKN240/2	500124	240	2 000	3,24	12 / 24
PKN240/3	500224	240	3 000	3,24	18 / 54
PKN250/2	500125	250	2 000	3,34	8 / 16
PKN250/3	500225	250	3 000	3,34	12 / 36
PKN340/2	500134	340	2 000	4,44	8 / 16
PKN340/3	500234	340	3 000	4,44	12 / 36
PKN350/2	500135	350	2 000	4,54	8 / 16
PKN350/3	500235	350	3 000	4,54	12 / 36