PTKN Pokrywa trójnika kanału

1,5 Grubość blachy: 1,5 mm

Informacje

Ochrona kabli przed uszkodzeniami.

Materiał
Stal cynkowana metodą Sendzimira
PN-EN 10346:2015-09
Na zamówienie:
F- stal cynkowana metodą zanurzeniową PN-EN ISO 1461:2011
E- stal kwasoodporna

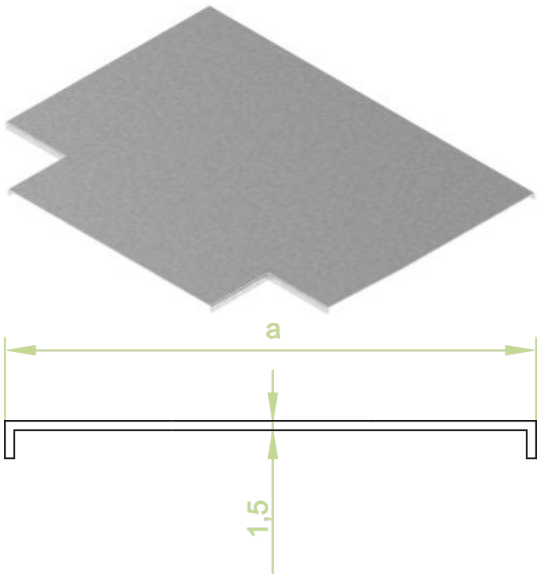

Wersje

Symbol	Numer katalogowy	Szerokość a (mm)	Ciężar 1 szt. (kg)	Ilość (szt.)
PTKN125	500512	125	0,54	4
PTKN175	500517	175	0,76	4
PTKN190	500519	190	0,86	4
PTKN240	500524	240	1,20	4
PTKN250	500525	250	1,30	4
PTKN340	500534	340	2,08	4
PTKN350	500535	350	2,18	4