KBP...H60 Korytko

1,5 Grubość blachy: 1,5 mm

Informacje

Zastosowanie
Prowadzenie trasy kablowej

Uwaga
Łączenie koryt tylko przy użyciu łączników.

Materiał
S - stal cynkowana met. Sendzimira PN-EN 10346:2015-09
Na zamówienie:
F - stal cynkowana metodą zanurzeniową PN-EN ISO 1461:2011, lub metodą cynku płatkowego tylko dla elementów o max. wymiarze 200 mm
L - lakierowanie w standardowej palecie RAL
E - stal kwasoodporna

Dodatkowe informacje
- łączenie koryt tylko za pomocą łączników (brak wycięcia w burcie koryta). Do montażu należy użyć śruby SGKM6x12 lub SGM6x12.
- opcja E dla grubości ≥ 1,2mm: brak przetłoczenia górnego do zatrzaskiwania pokrywy
- proponowane zamienniki posiadają zbliżone parametry wytrzymałościowe

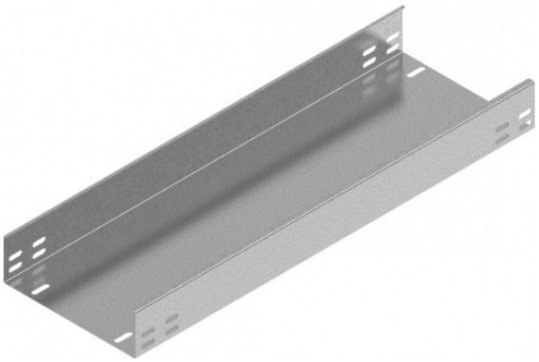

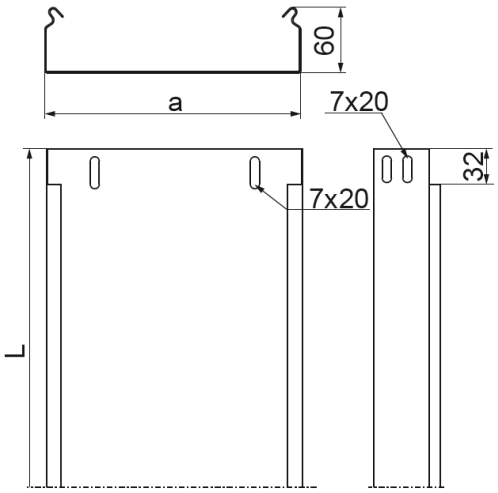

Wersje

Symbol	Numer katalogowy	Długość L (mm)	Szerokość a (mm)	Ilość w opakowaniu (m. b.) (szt. / m. b.)	Ciężar 1mb (kg)	Przekrój użyteczny (mm^2)
KBP100H60/3	162610	3 000	100	12 / 36	2,81	5 800
KBP200H60/3	162620	3 000	200	12 / 36	3,37	11 800
KBP300H60/3	162630	3 000	300	6 / 18	3,93	17 800
KBP400H60/3	162040	3 000	400	6 / 18	5,06	23 800
KBP500H60/3	162050	3 000	500	6 / 18	6,19	29 800
KBP600H60/3	162060	3 000	600	6 / 18	7,32	35 800

Obciążenie

