KKMJ...H60 Kolanko 45°

1,0 Grubość blachy: 1,0 mm

E-90 System E-90

Informacje

Zastosowanie
Zmiana kierunku prowadzenia trasy kablowej

Uwaga
Zintegrowane łączniki. Montaż nie wymaga stosowania dodatkowych łączników.

Materiał
S - stal cynkowana met. Sendzimira PN-EN 10346:2015-09
Na zamówienie:
F - stal cynkowana metodą zanurzeniową PN-EN ISO 1461:2011, lub metodą cynku płatkowego tylko dla elementów o max. wymiarze 200 mm
E - stal kwasoodporna
L - lakierowanie w standardowej palecie RAL

Dodatkowe informacje
- montaż śrubami SGKM6x12 lub SGM6x12.

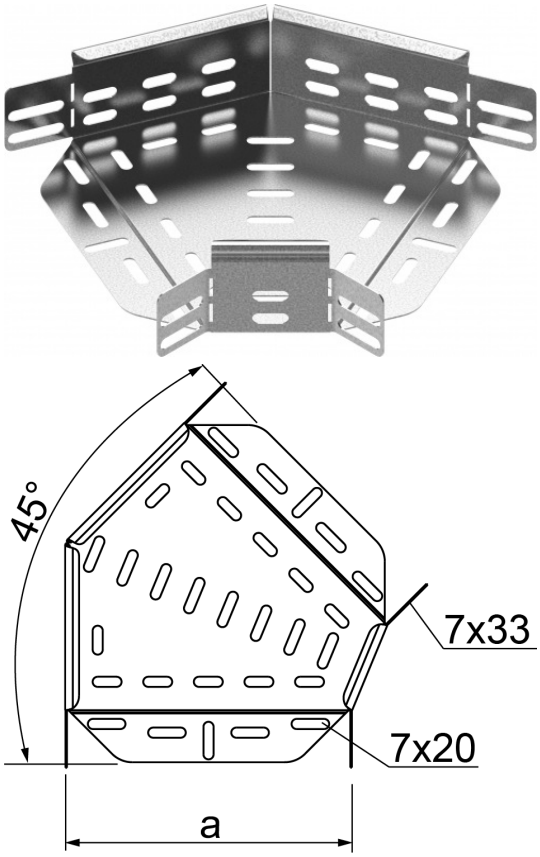

Wersje

Symbol	Numer katalogowy	Szerokość a (mm)	Ciężar 1 szt. (kg)	Ilość (szt.)
KKMJ50H60	163324	50	0,15	1
KKMJ100H60	168902	100	0,23	1
KKMJ150H60	169002	150	0,33	1
KKMJ200H60	169102	200	0,45	1
KKMJ300H60	169302	300	0,72	1