UPP Uchwyt puszki

E90 System E-90 Szybki montaż

Informacje

Zastosowanie
Montaż puszek do korytek, korytek siatkowych i drabinek.

Materiał
Stal cynkowana metodą
Sendzimira PN-EN 10346:2015-09
Na zamówienie:
E- stal kwasoodporna
L- lakierowanie w standardowym kolorze RAL

Dodatkowe informacje
Bezśrubowy montaż uchwytu puszki na korytku siatkowym.
Do montażu puszki na uchwycie należy użyć śrubę SGNM6x12

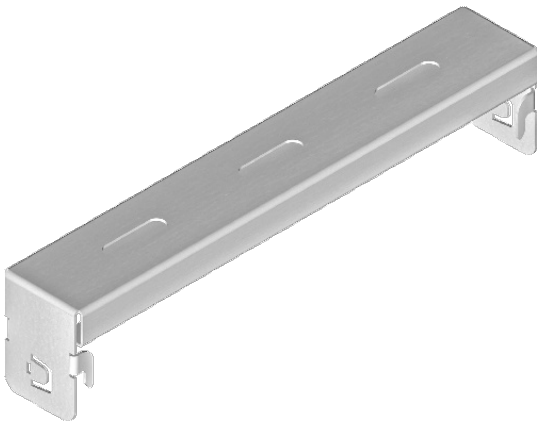

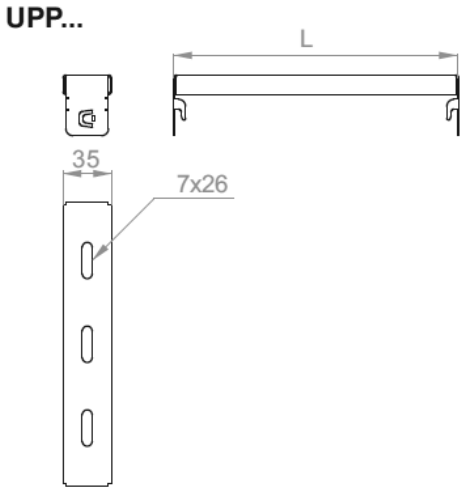

Wersje

Symbol	Numer katalogowy	Długość L (mm)	Ciężar 1 szt. (kg)	Ilość (szt.)
UPP100	952100	105	0,13	20
UPP200	952200	205	0,23	20
UPP300	952300	305	0,31	10
UPP400	952400	405	0,39	10
UPP500	952500	505	0,47	10
UPP600	952600	605	0,56	10

Przykłady

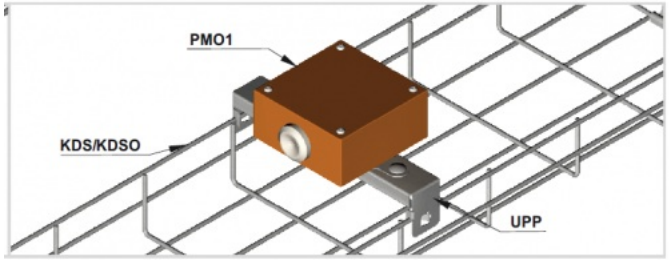
PMO1
KDS/KDSO
UPP