WFMLS... Wspornik fajkowy

Informacje

Zastosowanie
Podwieszanie tras kablowych.



Materiał
Stal cynkowana metodą Sendzimira
PN-EN 10346:2015-09
Na zamówienie:
F - stal cynkowana metodą zanurzeniową
PN-EN ISO 1461:2011
E - stal kwasoodporna
L - lakierowanie w standardowym kolorze RAL

Dodatkowe informacje
Każdy wspornik posiada nakładkę ochronną w komplecie. Do montażu zaleca się zastosowanie podkładki dystansowej
PD9 Uwaga! Możliwość zastosowania zamiennie wspornika fajkowego WFML z wykorzystaniem zacisków śrubowych ZS/ZSO

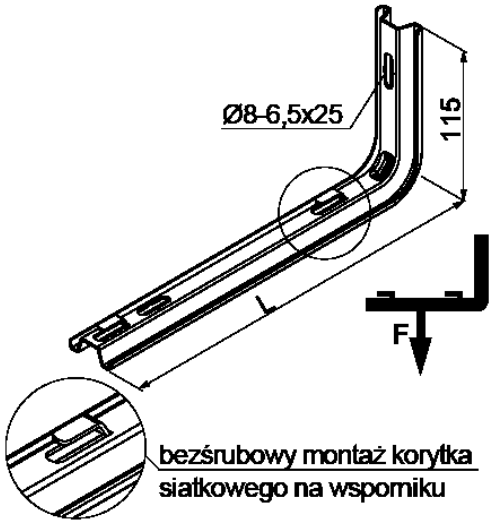

Wersje

Symbol	Numer katalogowy	Długość L (mm)	Obciążenie maksymalne F max (kN)	Ciężar 1 szt. (kg)	Ilość (szt.)
WFMLS100	901610	138	0,40	0,16	30
WFMLS150	901615	183	0,40	0,18	30
WFMLS200	901620	238	0,30	0,23	30
WFMLS300	901630	338	0,30	0,30	30
WFMLS400	901640	438	0,20	0,37	20


BAKS