KBP...H50 Korytko

1,5 Grubość blachy: 1,5 mm

Informacje

Zastosowanie
Prowadzenie trasy kablowej

Materiał
S - stal cynkowana met. Sendzimira PN-EN 10346:2015-09
Na zamówienie:
F - stal cynkowana metodą zanurzeniową PN-EN ISO 1461:2011, lub metodą cynku płatkowego tylko dla elementów o max. wymiarze 200 mm
L - lakierowanie w standardowej palecie RAL
E - stal kwasoodporna

Dodatkowe informacje
- łączenie koryt tylko za pomocą łączników (brak wycięcia w burcie koryta). Do montażu należy użyć śruby SGKM6x12 lub SGM6x12.
- opcja F dostępna dla koryt KBP...H50 przy zamówieniu powyżej 300 m.
- opcja E dla grubości ≥ 1,2mm - brak przetłoczenia górnego do zatrzaskiwania pokrywy
- proponowane zamienniki posiadają zbliżone parametry wytrzymałościowe

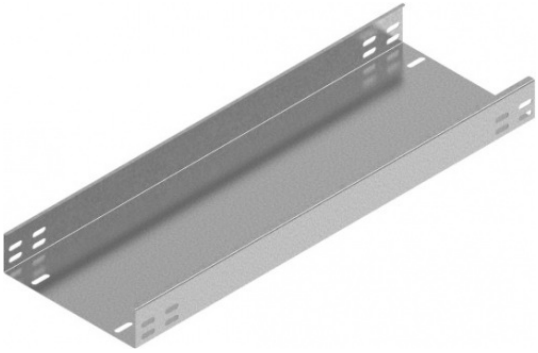

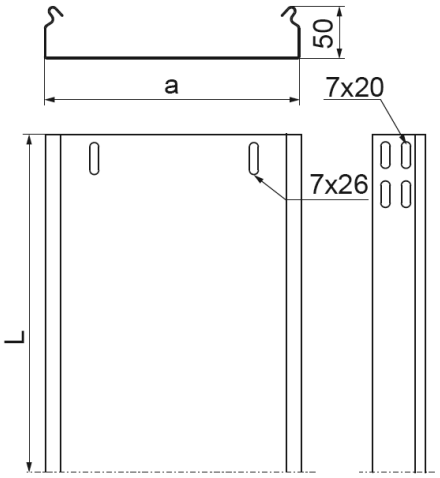

Wersje

Symbol	Numer katalogowy	Długość L (mm)	Szerokość a (mm)	Ilość w opakowaniu (m. b.) (szt. / m. b.)	Ciężar 1mb (kg)	Przekrój użyteczny (mm^2)
KBP50H50/3	152605	3 000	50	12 / 36	1,98	2 300
KBP100H50/3	152610	3 000	100	12 / 36	2,54	4 800
KBP200H50/3	152620	3 000	200	12 / 36	3,64	9 800
KBP300H50/3	152630	3 000	300	6 / 18	4,75	14 800

Obciążenie

