Nr kat. : 909110006W

Wyposażenie:

Obudowa	Wymiary WxSxG	Opis
Typ OPOLE-stacjonarna	**355x300x128 mm**	Obudowa typ OPOLE IP54: • pokrywa prosta, • jedno okienko inspekcyjne 14 modułowe, z zabezpieczeniami, • złączka kablowa Vario L1,L2,L3,N,PE, szyna pod zabezpieczenia TH35-7,5, • oprzewodowanie wykonane, • RAL 7046 1 x CEE 32A 5P 400V — 1 x MCB 32A 3p-B 1 x CEE 16A 5P 400V — 1 x MCB 16A 3p-B 3 x GS 16A 230V — 3 x MCB 16A 1p-B 1 x RCD 63A/4/0.03A

Wymiary:

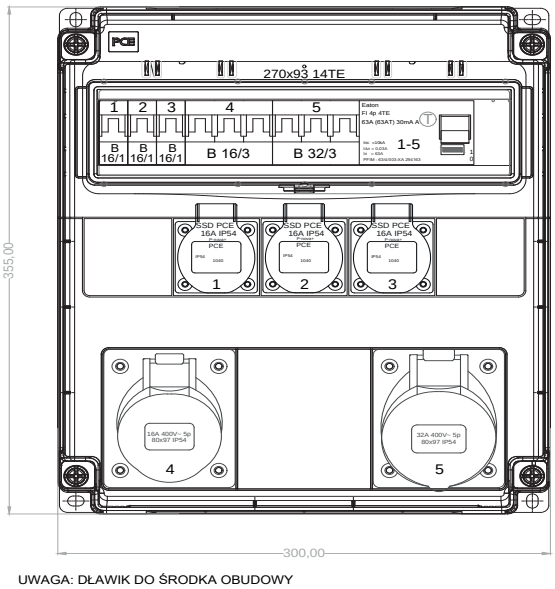

UWAGA: DŁAWIK DO ŚRODKA OBUDOWY



* Istnieje możliwość zamówienia rozdzielnic z zabezpieczeniami o charakterystyce C - pod zapytanie.