Puszki instalacyjne
Mounting boxes

NOWOŚĆ! A.0080 - Seria standardowa do 650°C, podtynkowa, głęboka, łączeniowa, z wkrętami



Głębokość 80 mm



- ✓ wysoka jakość wykonania
- ✓ szybkie i łatwe łączenie w zestawy
- ✓ bezproblemowa instalacja łączników i gniazd
- ✓ duża ilość przepustów



- ✓ **większa głębokość**
- ✓ więcej miejsca na montaż

Nowość! A.0081K - Puszka instalacyjna do płyt gipsowo-kartonowych Wiatroszczelna, głęboka, z wkrętami



- ✓ **wysoki komfort montażu**
- ✓ autodopasowanie elastycznych przepustów
- ✓ beznarzędziowy montaż przewodów i rur
- ✓ **membrany zapewniające wiatroszczelność** - mniejsze zapotrzebowanie energetyczne budynku
- ✓ mniejsze wnikanie wilgoci
- ✓ rozwiązanie dedykowane do domów pasywnych oraz budownictwa tradycyjnego

Głębokość 60 mm





Puszki instalacyjne
Mounting boxes

Seria standardowa do 650ºC, podtynkowe, zwykłe
Standard series to 650ºC, flush mounting, normal

PP

Norm: PN-EN 60670-1

PK60 lux
PK60 lux



A.0001A A.0001AP 650º

Ø	C	D	IP30	#
Ø63mm	40mm	60mm		100

PK60 lux z wkrętami
PK60 lux with screws



A.0002 A.0002P 650º

Ø	C	D	IP30	#
Ø63mm	40mm	60mm		100

PK50 podtynkowa

Puszki Ø50 są idealne do montażu lampek LED serii STARS LINE firmy Pawbol. Dzięki małym gabarytom - puszki Ø50 znajdują swoje zastosowanie do instalacji małych elementów elektrycznych typu dzwonki domowe, czujniki itp.

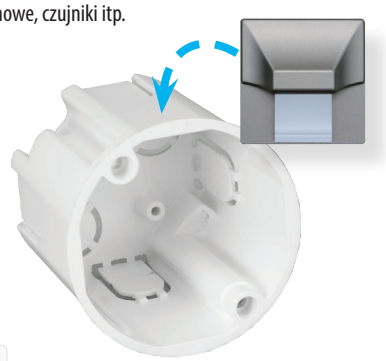

A.0055

Ø	C	IP30	ABS	#
Ø50mm	55mm			50

Uwagi: do lampek LED
Norma: PN-EN 60670-1

Seria standardowa do 650ºC, podtynkowe, zwykłe
Standard series to 650ºC, flush mounting, normal

PP

Norm: PN-EN 60670-1

PK60



A.0001

Ø	C	IP30	650º	#
Ø63mm	40mm			100

PO80



A.0004 650º

Ø	C	IP30	PP	#
Ø84m	44mm			90

Uwagi: Norma: PN-EN 60670-1



Puszki instalacyjne
Mounting boxes

Seria standardowa do 650ºC, podtynkowe, łączeniowe
Standard series to 650°C, flush mounting, junction

IP30 PP

Norma / norm: PN-EN 60670-1

PK60 łączeniowa, płytka
PK60 junction, shallow



A.0005BL A.0005BLP

Ø	C	D	650º	#
Ø62mm	42mm	60mm		100

Uwagi / remarks:

PK60 łączeniowa, płytka z wkrętami
PK60 junction, shallow with screws



A.0005L A.0005LP

Ø	C	D	650º	#
Ø62mm	42mm	60mm		100

Uwagi / remarks:

Łączeniowa, głęboka z wkrętami
Junction, deep with screws



A.0006P/68

Ø	C	D	650º	#
Ø73mm	73mm	60mm		50

Uwagi / remarks:

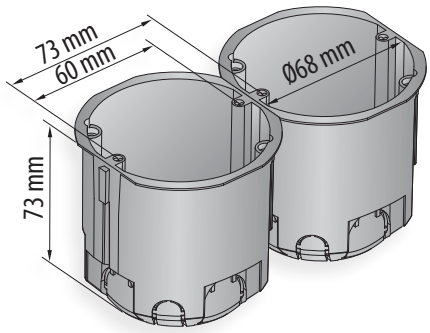

Głęboka, łączeniowa, podtynkowa z wkrętami
Junction, deep with screws



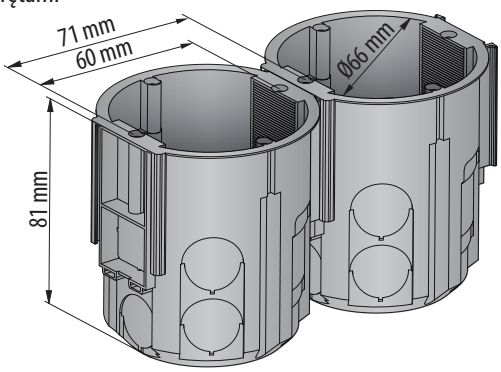





A.0080

Ø	C	D	650º	#
Ø68mm	81mm	60mm		80

Uwagi / remarks:


URZĄD PATENTOWY
RZECZYPOSPOLITEJ POLSKIEJ

ŚWIADECTWO REJESTRACJI

PRAWO Z REJESTRACJI
NR 12397
WZORU PRZEMYSŁOWEGO PT.

Puszki PK60 lux - głębokie z wkrętami lub bez wkrętów. Nowe rozwiązania. Nowa jakość.

Puszki PK 60 lux w ofercie Pawbol to komfort instalacji w każdych warunkach

- wysoka sztywność ułatwiająca montaż puszki
- łatwe do wybicia, duże przepusty pozwalające na wprowadzenie szerszego zakresu przewodów i peszli
- dużo miejsca na prowadzenie przewodów
- możliwość łączenia wielu puszek w rząd (dla wersji z kominkami)
- stabilne połączenie dla puszek z kominkami - dzięki dodatkowemu połączeniu na szczycie puszki
- kompatybilna z pokrywami mocowanymi na śrubki i tzw. „łapki"
- 4 gniazda na wkręty: pozwalają na stabilny montaż osprzętu, umożliwiają wykorzystanie szerokiej gamy osprzętu, w tym ramek

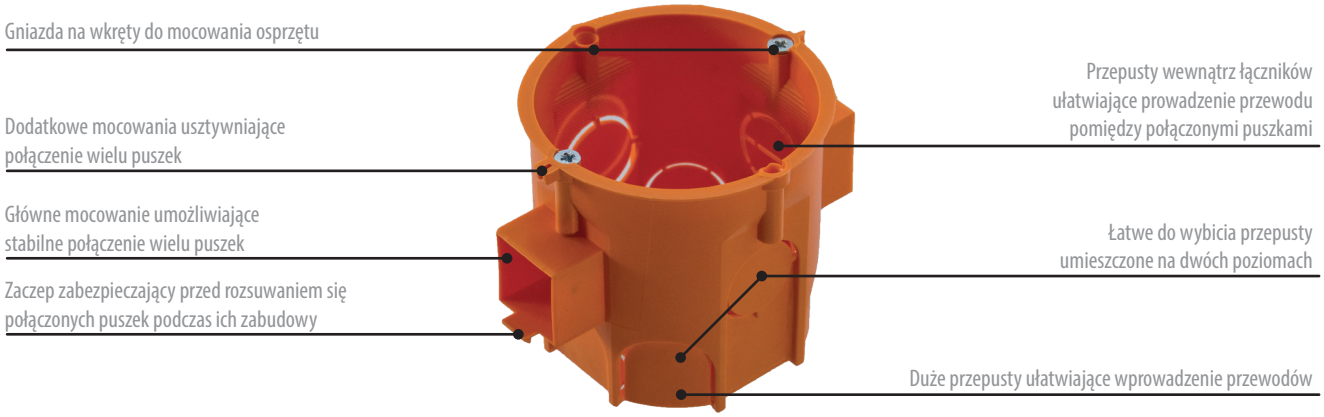

PP

Puszki PK60 lux - głębokie
PK60 lux junction boxes, deep

Norma / norm: PN-EN 60670-1

PK60 lux, głęboka
PK60 lux, deep



A.0001BL
A.0001BLP
A.0001LD
A.0001LDP

Ø	C	D	IP30	#	650°
Ø63mm	62mm	60mm		110	

Uwagi / remarks:

z wkrętami
with screws

bez wkrętów
without screws

PK60 lux łączeniowa, głęboka
PK60 lux junction, deep

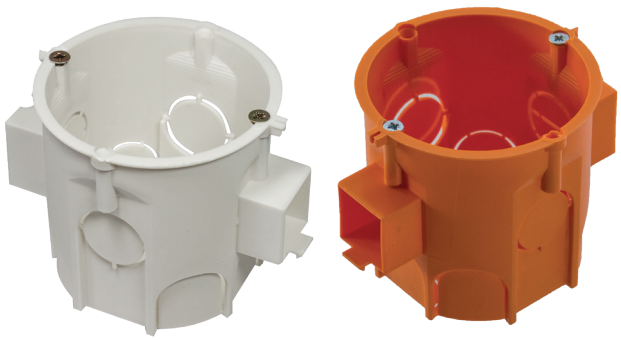

A.0006BL
A.0006BLP
A.0006L
A.0006LP

Ø	C	D	IP30	#	650°
Ø63mm	62mm	60mm		110	

Uwagi / remarks:

Puszki instalacyjne
Mounting boxes

Puszki podtynkowe, wielokrotne
Standard series to 650°C, flush mounting, n-gang

PP

Norma / norm: PN-EN 60670-1

PK60 podwójna z wkrętami
PK60 2-gang with screws



A.0042WP

650°

B	C	D	IP30	#
2x68mm	46mm	60mm		36

PK60 potrójna z wkrętami
PK60 3-gang with screws



A.0043WP

650°

B	C	D	IP30	#
3x68mm	46mm	60mm		10

PK60 poczwórna z wkrętami
PK60 4-gang with screws



A.0049WP

650°

B	C	D	IP30	#
4x68mm	46mm	60mm		6

Puszki podtynkowe, wielokrotne, głębokie
Standard series to 650°C, flush mounting, n-gang, deep

PP

Norma / norm: PN-EN 60670-1

PK60 podwójna z wkrętami, głęboka
PK60 2-gang with screws



A.0042WPG

650°

B	C	D	IP30	#
2x68mm	60mm	60mm		12

PK60 potrójna z wkrętami, głęboka
PK60 3-gang with screws, deep



A.0043WPG

650°

B	C	D	IP30	#
3x68mm	60mm	60mm		6

PK60 poczwórna z wkrętami, głęboka
PK60 4-gang with screws, deep



A.0049WPG

650°

B	C	D	IP30	#
4x68mm	60mm	60mm		6

PP

Norma / norm: PN-EN 60670-1

PK60 pięciokrotna z wkrętami
PK60 5-gang with screws



A.0048WP

650°

B	C	D	IP30	#
5x68mm	46mm	60mm		6

PP

Norma / norm: PN-EN 60670-1

PK60 pięciokrotna z wkrętami, głęboka
PK60 5-gang with screws, deep

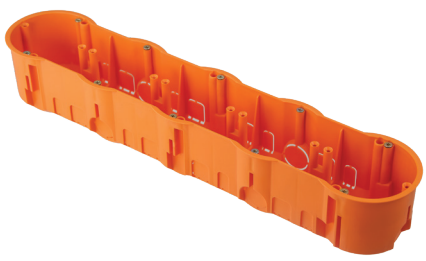

A.0048WPG

650°

B	C	D	IP30	#
5x68mm	60mm	60mm		6

Intuicyjny montaż puszek wielokrotnych

Zaznaczamy na płycie gipsowo-kartonowej linię w miejscu, gdzie ma znaleźć się montowana puszka.

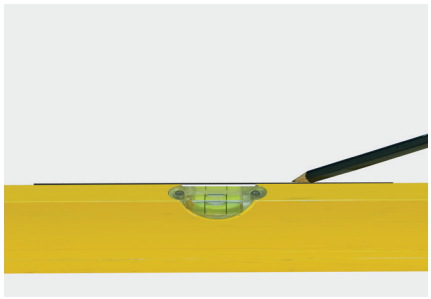

Dolna powierzchnia puszek wielokrotnych zawiera trójkątne okienka wskazujące linię symetrii puszki. Spód puszki zawiera również niewielkie bolce - znaczniki, służące do zaznaczania środków wierceń.

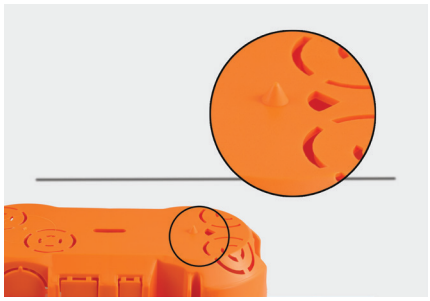

Przykładamy puszkę do narysowanej linii, tak, by linia była widoczna na środku trójkątnych okienek znajdujących się na spodzie puszki.

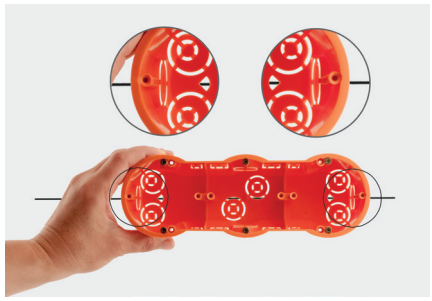

Pobijamy lekko np. trzonkiem młotka o spód puszki. Spowoduje to wgniecenie się płyty gipsowej w miejscach, gdzie znajdują się znaczniki środków wierceń.

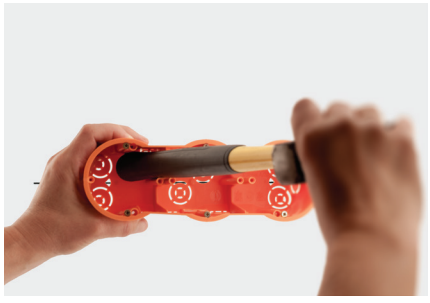

Zaznaczamy wyraźnie miejsca środków wierceń i specjalnym wiertłem wiercimy otwory pod puszkę wielokrotną.

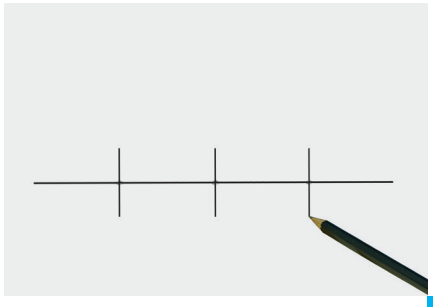

Puszki instalacyjne
Mounting boxes

Puszki do płyt gipsowych
Standard series to 650°C, for gypsum walls

PP PS

Norma / norm: PN-E-93208:1997

PK60 do płyt gipsowych
PK60 for gypsum walls



A.0046L A.0046LP

Ø	C	D	IP30	#
Ø68mm	46mm	60mm		100

Uwagi / remarks:
Norma/norm: PN-EN 60670-1

PK60 do płyt gipsowych, głęboka
PK60 for gypsum walls, deep



A.0044L A.0044LP

Ø	C	D	IP30	#
Ø68mm	61mm	60mm		110

Uwagi / remarks:
Norma/norm: PN-EN 60670-1

Puszki do płyt gipsowych
Standard series to 650°C, for gypsum walls

PP PS

PO70 do płyt gipsowych
PO70 for gypsum walls



A.0008 A.0008P

Ø	C	IP30	#
73mm	46mm		70

Uwagi / remarks:
Norma/norm: PN-EN 60670-1

PO80 do płyt gipsowych
PO80 for gypsum walls



A.0009 A.0009P

Ø	C	IP30	#
83mm	49mm		60

Uwagi / remarks:
Norma/norm: PN-EN 60670-1

PK60 do płyt gipsowych, łączeniowa, głęboka
PK60 junction, for gypsum walls, deep, with screws

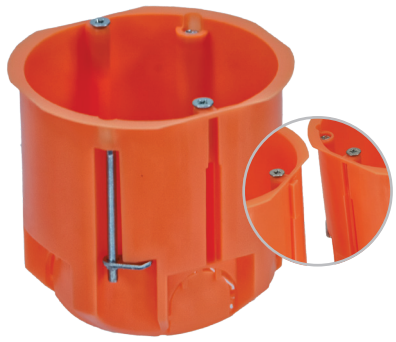

A.0040P/68

Ø	C	D	IP30	#
73mm	73mm	60mm		50

Uwagi / remarks:

PP
PS

Norma / norm: PN-E-93208:1997

Puszki do płyt gipsowych
Junction boxes for gypsum wall

PK60 łączeniowa, głęboka do płyt gipsowych
PK60 junction, for gypsum walls, deep



A.0040 A.0040P

Ø	C	D	IP30	#
Ø68mm	60mm	60mm		50

Uwagi / remarks:





A.0050

Przykład montażu dwóch puszek A.0040P za pomocą łączników A.0050

PO 100x100x40 do płyt gipsowych
PO 100x100x40 for gypsum walls



A.0045 A.0045P

A	B	C	IP30	#
104mm	104mm	42mm		5

Uwagi / remarks:
Norma/norm: PN-EN 60670-1

Puszki do płyt gipsowych
Junction boxes for gypsum walls

PK50 do płyt gipsowych dla lamp LED
PK50 for gypsum walls for led lamps



A.0056

650°

Ø	C	IP30	ABS	#
Ø50mm	55mm			50

Uwagi / remarks: do lampek LED / for LED lamps
Norma / norm: PN-EN 60670-1

Puszka do płyt gipsowych, wiatroszczelna, głęboka ze śrubkami
Junction boxes for gypsum walls, windproof, deep with screws

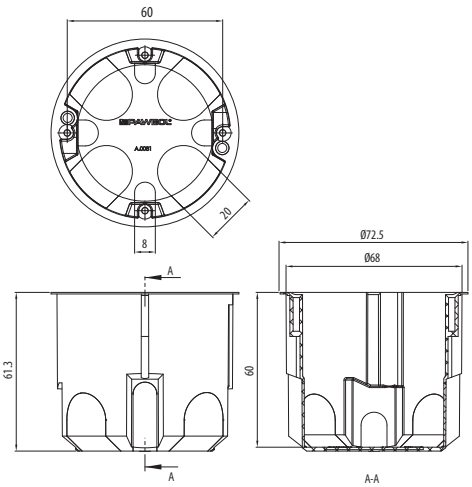

A.0081K

Ø	C	#
68mm	60mm	110

Norma / Norm: PN-EN 60670-1



Puszki instalacyjne
Mounting boxes

Puszki do płyt gipsowych, wielokrotne
Standard series to 650°C, for gypsum walls, n-gang

PP

Norma / norm: PN-EN 60670-1

PK60 podwójna z wkrętami
PK60 2-gang with screws



A.0010 A.0010P

B	C	D	IP30	#
2x68mm	46mm	60mm		36

PK60 potrójna z wkrętami
PK60 3-gang with screws



A.0041 A.0041P

B	C	D	IP30	#
3x68mm	46mm	60mm		10

PK60 poczwórna z wkrętami
PK60 4-gang with screws



A.0047 A.0047P

B	C	D	IP30	#
4x68mm	46mm	60mm		6

Puszki do płyt gipsowych, wielokrotne, głębokie
Standard series to 650°C, for gypsum walls, n-gang, deep

PP

Norma / norm: PN-EN 60670-1

PK60 podwójna z wkrętami, głęboka
PK60 2-gang with screws



A.0010PG

B	C	D	IP30	#
2x68mm	60mm	60mm		12

PK60 potrójna z wkrętami, głęboka
PK60 3-gang with screws, deep

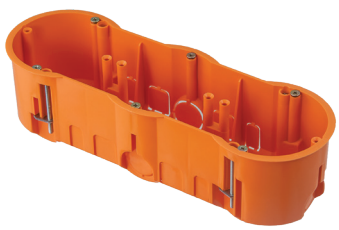

A.0041PG

B	C	D	IP30	#
3x68mm	60mm	60mm		6

PK60 poczwórna z wkrętami, głęboka
PK60 4-gang with screws, deep

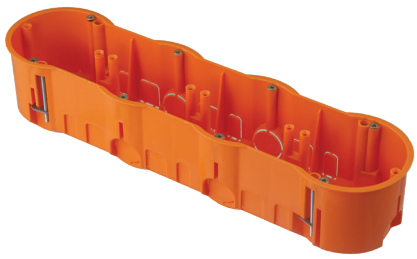

A.0047PG

B	C	D	IP30	#
4x68mm	60mm	60mm		6

PP

Norma / norm: PN-EN 60670-1

PK60 pięciokrotna z wkrętami
PK60 5-gang with screws



A.0048 A.0048P

B	C	D	IP30	#
5x68mm	46mm	60mm		6

PP

Norma / norm: PN-EN 60670-1

PK60 pięciokrotna z wkrętami, głęboka
PK60 5-gang with screws, deep

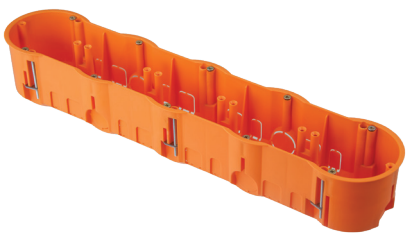

A.0048PG

B	C	D	IP30	#
5x68mm	60mm	60mm		6

Puszki do płyt gipsowych, wielokrotne - płytkie i głębokie

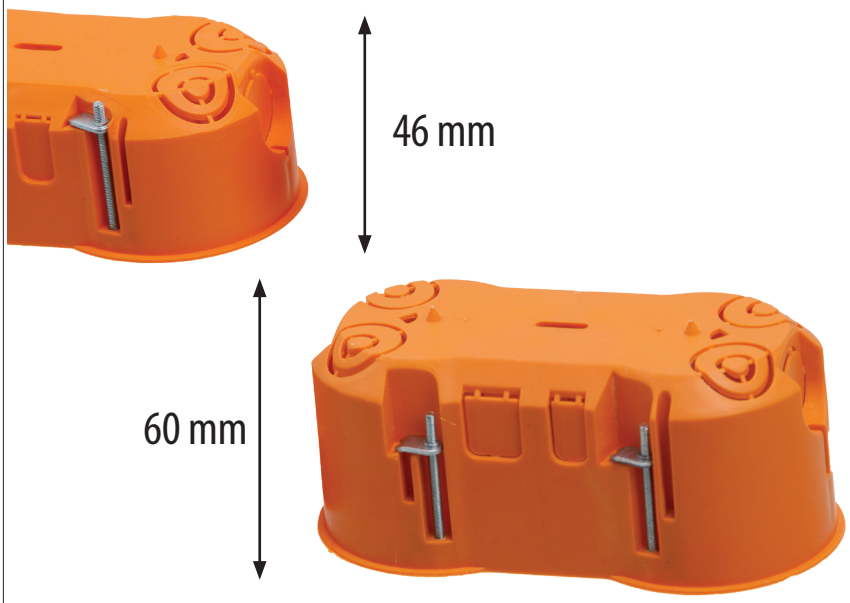

Widać różnicę! Więcej miejsca = wygodniejszy montaż!

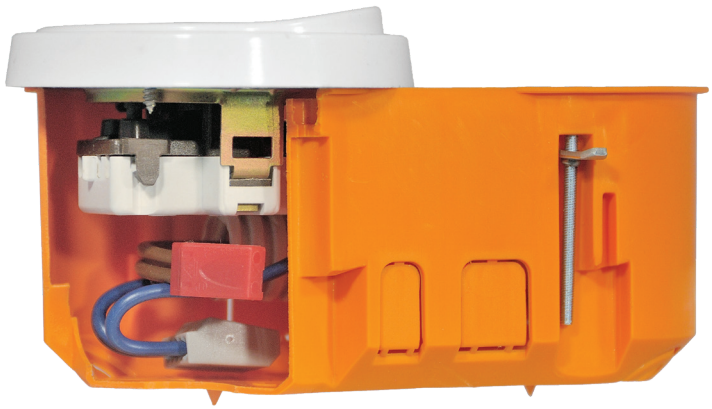

Puszki do płyt gipsowych posiadają specjalne śruby z zaczepami, które pozwalają na znacznie szybsze skręcenie zaczepu mocującego w ścianie.

Ponadto puszki te mają specjalny kołnierz wokół korpusu ułatwiający montaż puszek do płyt gipsowych.



Puszki instalacyjne

Mounting boxes



HALOGEN FREE

SERIA CZERWONA – PUSZKI BEZHALOGENOWE

Seria puszek bezhalogenowych spełenia wymogi normy PN-EN 60670-1

Cechy puszek bezhalogenowych w serii czerwonej:

- **Bezhalogenowość** - oznacza, że produkt nie zawiera szkodliwych pierwiastków, takich jak chlor, fluor czy brom.
- **Samogaśnięcie** - oznacza, że po ustaniu działania źródła ognia puszka samoczynnie zgaśnie, ponadto w czasie pożaru puszki nie przenoszą płomieni.

Dlaczego jest to tak istotne?

Podczas pożaru budynku materiały budowlane z tworzyw sztucznych wydzielają gazy, które są wynikiem rozkładu tych tworzyw. Wyjątkowo niebezpieczne są gazowe pochodne halogenów, a szczególnie chlorowodór, który w zetknięciu z wodą przekształca się w żrący kwas solny. Gazy te stanowią bardzo duże zagrożenie dla zdrowia i życia ludzi oraz dla konstrukcji budynków w strefie pożaru oraz w miejscach przyległych, do których szkodliwe gazy mogą dostać się kanałami wentylacyjnymi, kominowymi czy kablowymi.

Zagrożenie to jest szczególnie istotne w budynkach użyteczności publicznej, takich jak biurowce, urzędy, markety, dworce czy szkoły.

PP

PP-uniepalniony

Norma / norm: PN-EN 60670-1 Uwagi: Samogasnąca / self-extinguishing

Seria bezhalogenowa do 850°C, do płyt gipsowych
Halogen free series to 850°C, for gypsum walls

PK60 do płyt gipsowych
PK60 for gypsum walls

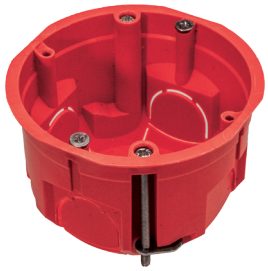

A.0046LA

850°

Ø	C	D	IP30	#
Ø68mm	46mm	60mm		100

Uwagi / remarks:

PK60 do płyt gipsowych, głęboka
PK60 for gypsum walls, deep

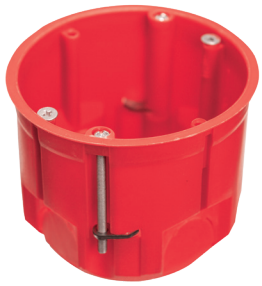

A.0044LA

850°

Ø	C	D	IP30	#
Ø68mm	61mm	60mm		110

Uwagi / remarks:

PK60 łączeniowa do płyt gipsowych, głęboka
PK60 junction, for gypsum walls, deep

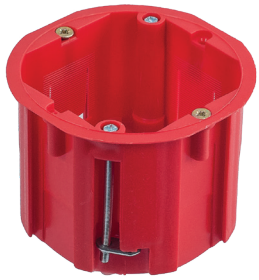

A.0040A

850°

Ø	C	D	IP30	#
Ø68mm	60mm	60mm		50

Uwagi / remarks:



Puszki instalacyjne
Mounting boxes

Puszki do płyt gipsowych, wielokrotne, bezhalogenowe
Boxes for gypsum wall, n-gang, halogen free

PP
PP-uniepalniony

Norma / norm: PN-EN 60670-1 Uwagi: Samogasnąca / self-extinguishing

PK60 do płyt gipsowych, podwójna
PK60 2-gang for gypsum walls



A.0010A

850°

B	C	D	IP30	#
2x68mm	46mm	60mm		36

PK60 do płyt gipsowych, potrójna
PK60 3-gang for gypsum walls



A.0041A

850°

B	C	D	IP30	#
3x68mm	44mm	60mm		10

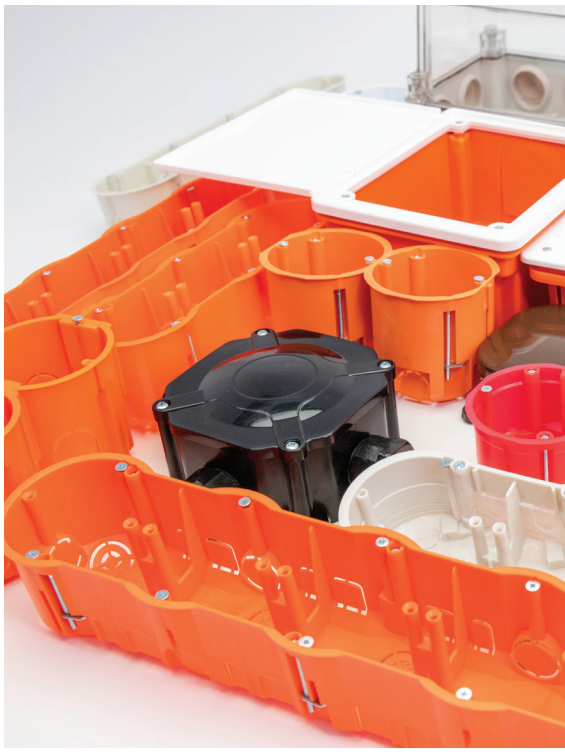

Puszki do płyt gipsowych, wielokrotne, bezhalogenowe, głębokie
Boxes for gypsum wall, n-gang, halogen free, deep

PP
PP-uniepalniony

Norma / norm: PN-EN 60670-1 Uwagi: Samogasnąca / self-extinguishing

PK60 do płyt gipsowych, podwójna, głęboka
PK60 2-gang for gypsum walls, deep



A.0010AG

850°

B	C	D	IP30	#
2x68mm	60mm	60mm		12

PK60 do płyt gipsowych, potrójna, głęboka
PK60 3-gang for gypsum walls, deep



A.0041AG

850°

B	C	D	IP30	#
3x68mm	60mm	60mm		6

PK60 do płyt gipsowych, poczwórna, głęboka
PK60 4-gang for gypsum walls, deep



A.0047AG

850°

B	C	D	IP30	#
4x68mm	60mm	60mm		6

PP

PP-uniepalniony

Norma / norm: PN-EN 60670-1 Uwagi: Samogasnąca / self-extinguishing

Puszki do płyt gipsowych, podtynkowe, wielokrotne, bezhalogenowe
Boxes for gypsum wall, flush mounting, n-gang, halogen free





Puszki Pawbol to duża liczba specjalnych osłabień Ø20 pod rury osłonowe, umożliwiających dogodny montaż przewodów.



Komfort montażu dzięki specjalnym znacznikom miejsca wiercenia

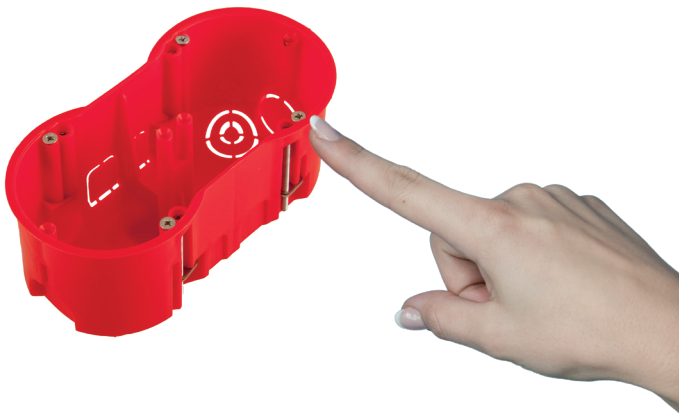

Kompletny produkt - puszki wyposażone są we wkręty do tworzywa, zapewniające trwałe osadzenie zainstalowanego osprzętu

PP

PP-uniepalniony

Norma / norm: PN-EN 60670-1 Uwagi: Samogasnąca / self-extinguishing

PK60 do płyt gipsowych pięciokrotna, głęboka
PK60 5-gang for gypsum walls, deep



A.0048AG

850°

B	C	D	IP30	#
5x68mm	60mm	60mm		6

Puszki instalacyjne
Mounting boxes

Puszki podtynkowe
Flush mounting and junction boxes

IP30 850°

Norma / norm: PN-EN 60670-1



Puszka UK1 uniwesalna, łączeniowa
Universal junction box UK1



A.UK1-S

Ø	C	D		#
Ø72mm	46mm	60mm	PVC	150

Uwagi / remarks:

Puszka UK1 uniwersalna głęboka, łączeniowa
Universal junction box UK1, deep



A.UK1-SH

Ø	C	D		#
Ø72mm	66mm	60mm	PVC	100

Uwagi / remarks:

Puszki podtynkowe
Flush mounting and junction boxes

IP30 850°

Norma / norm: PN-EN 60670-1



Puszka KUP68 głęboka z wkrętami, łączeniowa
Junction box KUP68 deep with screws



KUP68H-2XXS

Ø	C	D		#
Ø72mm	72mm	60mm	PA	50

Uwagi / remarks:

Puszka KUP68 głęboka, bez wkrętów, łączeniowa
Junction box KUP68 deep without screws



KUP68H-2XX

Ø	C	D		#
Ø72mm	72mm	60mm	PA	50

Uwagi / remarks:

Puszki instalacyjne
Mounting boxes

Puszki podtynkowe
Flush mounting and junction boxes

IP30 | 850°

Norma / norm: PN-EN 60670-1

Puszka KUP68 z wkrętami
Junction box KUP68 with screws



KUP68-02

Ø	C	D	PA	#
Ø72mm	46mm	60mm		90

Uwagi / remarks:

Listwy zaciskowe do puszek KUP68, LZ 4x4 mm²
Terminal strips for KUP68 electro-installation mounting box, LZ 4x4 mm²

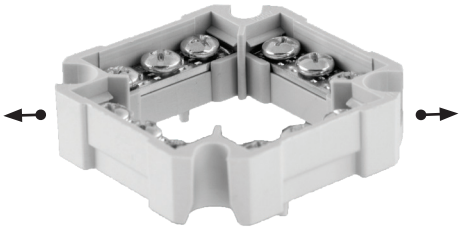

E.6801

ABC [mm]	I [A]	U [V]	mm²	#
56,2/18,6/56,2	32	500	4	1

Uwaga / remarks: Norma / norm: PN-EN 60947-7-1,
dostępne kolory / available colours: szary RAL7035, czarny / gray, black
Termoplastyczna / thermoplastic

Puszka KUP68 bez wkrętów
Junction box KUP68 without screws

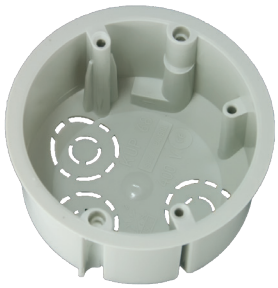

KUP68-01

Ø	C	D	PA	#
Ø72mm	46mm	60mm		90

Uwagi / remarks:

Puszki do płyt gipsowych, bezhalogenowe
Halogen free boxes, for gypsum walls

850° | PA | IP30

PA-samogasnąca

Norma / norm: PN-EN 60670-1 Uwaga: Samogasnąca / self-extinguishing

Puszka KUP68 do płyt gipsowych
Box KUP68 for gypsum walls



A.KUP68-01

Ø	C	D	#
Ø72mm	46mm	60mm	90

Uwagi / remarks:

Puszka KUP68 do płyt gipsowych głęboka z wkrętami
Box KUP68 for gypsum walls deep with screws



A.KUP68H-231

Ø	C	D	#
Ø72mm	72mm	60mm	90

Uwagi / remarks:

Puszka KUP68 dwuczęściowa do powierzchni o st. palności A-C3
Box KUP68 for gypsum walls with special added outer sheat





E.6801

A.KUP68-01-DV

Ø	C	D	#
78mm	52mm	60mm	90

Uwagi / remarks:

Puszki instalacyjne
Mounting boxes

Puszki podtynkowe
Flush mounting boxes

PS pokrywa
PP puszka

Norma / norm: PN-EN 60670-1

Puszka podtynkowa 92x92x45
Flush mounting boxes 92x92x45



OL 10001 650°

A	B	C	IP30	#
92mm	92mm	45mm		1

Uwagi / remarks:

Puszka podtynkowa 116x95x50
Flush mounting boxes 116x95x50



OL 10002 650°

A	B	C	IP30	#
116mm	95mm	50mm		1

Uwagi / remarks:

Puszka podtynkowa 153x98x70
Flush mounting boxes 153x98x70

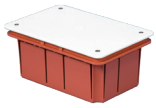

OL 10003 650°

A	B	C	IP30	#
153mm	98mm	70mm		1

Uwagi / remarks:

Puszka podtynkowa 158x127x70
Flush mounting boxes 158x127x70



OL 10004 650°

A	B	C	IP30	#
158mm	127mm	70mm		1

Uwagi / remarks:

Puszka podtynkowa 195x153x70
Flush mounting boxes 195x153x70



OL 10005 650°

A	B	C	IP30	#
195mm	153mm	70mm		1

Uwagi / remarks:

Puszka podtynkowa 291x153x70
Flush mounting boxes 291x153x70



OL 10006 650°

A	B	C	IP30	#
291mm	153mm	70mm		1

Uwagi / remarks:

Puszka podtynkowa 388x152x70
Flush mounting boxes 388x152x70



OL 10007 650°

A	B	C	IP30	#
388mm	152mm	70mm		1

Uwagi / remarks:

Puszka podtynkowa 480x160x70
Flush mounting boxes 480x160x70



OL 10008 650°

A	B	C	IP30	#
480	160	70		1

Uwagi / remarks:

OL 10004 wnętrze
OL 10004 inside



Puszki instalacyjne
Mounting boxes

Puszki natynkowe typu P
Facing wall boxes - P type

PP

Norma / norm: PN-EN 60670-1

P-2 ze złączką 4 x 2,5 mm²
P-2 with connection 4 x 2,5 mm²



A.0017

IP44

A	B	C		#
72mm	72mm	28mm	4	50

Uwagi / remarks: podano wymiary wewnętrzne / inside dimensions
Ø otworu na dławik / gland hole diameter: 20mm

P-2 bez wkładu
P-2 without terminals



A.0016

IP44

A	B	C		#
72mm	72mm	28mm	4	50

Uwagi / remarks: podano wymiary wewnętrzne / inside dimensions
Ø otworu na dławik / gland hole diameter: 20mm



Puszki instalacyjne, natynkowe, hermetyczne
Facing wall, hermetic boxes

Norma / norm: PN-EN 60670-1

POI-28 bez wkładu
POI-28



A.0011

A	B	C	IP30	#
145mm	145mm	56mm		14

Uwagi / remarks: Kolor / colour : RAL7035, IP30, Materiał / material: PP
Ø otworu na dławik / gland hole diameter: 28mm
Podano wymiary wewnętrzne puszki / inside dimensions

Puszki instalacyjne
Mounting boxes

Puszki natynkowe IP54, bezhalogenowe
Facing wall boxes IP54, halogen free series

PP ABS 850°

Norma / norm: PN-EN 60670-1

PH 92x92 klik
PH 92x92 klik

5 zacisków 4mm²
5 terminals 4 mm²



A.0020

bez zacisków
without terminals



A.0018

IP54	A	B	C		#
	92mm	92mm	44mm	4	10

Uwagi / remarks: Ø otworu na dławik / gland hole diameter: 21mm

PH 92x92 klik
PH 92x92 klik

5 zacisków 4mm²
5 terminals 4 mm²



A.0020B

bez zacisków
without terminals



A.0018B

IP54	A	B	C		#
	92mm	92mm	44mm	4	10

Uwagi / remarks: Ø otworu na dławik / gland hole diameter: 21mm

PH 92x92 klik
PH 92x92 klik

5 zacisków 4mm²
5 terminals 4 mm²



A.0020C

NOWOŚĆ

UV RESIST

bez zacisków
without terminals



A.0018C

UV	IP54	A	B	C		#
		92mm	92mm	44mm	4	10

Uwagi / remarks: Ø otworu na dławik / gland hole diameter: 21mm

PH 92x92 klik
PH 92x92 klik

5 zacisków 4mm²
5 terminals 4 mm²



A.0020BR

bez zacisków
without terminals



A.0018BR

IP54	A	B	C		#
	92mm	92mm	44mm	4	10

Uwagi / remarks: Ø otworu na dławik / gland hole diameter: 21mm

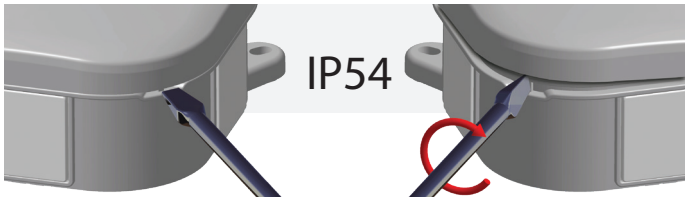

Błyskawiczny montaż


URZĄD PATENTOWY
RZECZYPOSPOLITEJ POLSKIEJ

ŚWIADECTWO REJESTRACJI

PRAWO Z REJESTRACJI
NR 14330
WZORU PRZEMYSŁOWEGO PT.

Puszki natynkowe IP 54 PH 92 x 92 klik są zastrzeżone w Urzędzie Patentowym jako wzór przemysłowy. Cechy stylizowanych elementów puszki instalacyjnej nadają jej oryginalny kształt wyróżniający się na rynku.

Prawo z rejestracji nr 14330



PE PP

Puszki instalacyjne, natynkowe, hermetyczne
Facing wall, hermetic boxes

Norma / norm: PN-EN 60670-1

Puszka hermetyczna 90x45 klik
Hermetic boxes 90x45 klik



A.0063 A.0063C IP54

A	B	C		#
72mm	95mm	40mm	10	90

Uwagi / remarks: Kolor / colour : RAL7035
Ø otworu na dławik / gland hole diameter: 20mm, PG13,5

Puszka hermetyczna 90x90 klik
Hermetic boxes 90x90 klik



A.0064 A.0064C IP54

A	B	C		#
95mm	117mm	40mm	14	45

Uwagi / remarks: Kolor / colour : RAL7035
Ø otworu na dławik / gland hole diameter: 20mm, PG13,5

Puszka hermetyczna 90x130 klik
Hermetic boxes 90x130 klik



A.0065 A.0065C IP54

A	B	C		#
95mm	157mm	40mm	18	30

Uwagi / remarks: Kolor / colour : RAL7035
Ø otworu na dławik / gland hole diameter: 20mm, PG13,5

Puszki instalacyjne, natynkowe, hermetyczne
Facing wall, hermetic boxes

Norma / norm: PN-EN 60670-1

Puszki hermetyczne: PG16 / 5x4 mm^2 oraz PG21 / 5x6 mm^2 **posiadają zwiększoną szczelność - IP67**, dzięki czemu można stosować je na zewnętrznych ścianach budynków narażonych na działanie czynników atmosferycznych (deszczu, mrozu itp.)

Puszka hermetyczna PG16 / 5x4 mm^2
Box PG16 / 5x4 mm^2

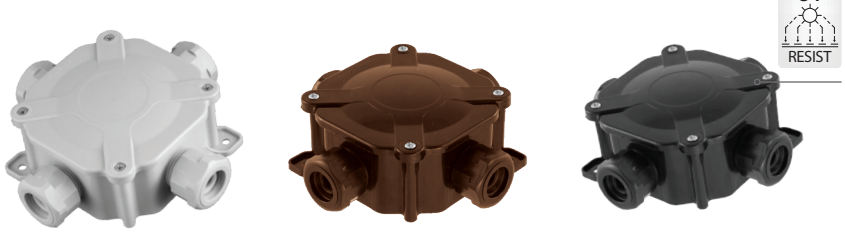

A.0035 A.0035BR A.0035C

A	B	C		#	
75mm	75mm	33mm	4	50/1	IP67

Uwagi / remarks: Kolor / colour : RAL7035, IP67, Materiał / material: PA
Dławik / gland : PG16. Podano wymiary wewnętrzne puszki / inside dimensions. Kolor/color: czarny/black: RAL9017, brązowy/brown: RAL8011

Puszka hermetyczna PG21 / 5x6 mm^2
Box PG21 / 5x 6 mm^2



A.0036 A.0036C IP67

A	B	C		#
97mm	97mm	47mm	4	20

Uwagi / remarks: Kolor / colour : RAL7035, Czarny / Black, IP67, Materiał / material: PA, Dławik / gland : PG21, Podano wymiary wewnętrzne puszki / inside dimensions

Puszki instalacyjne
Mounting boxes

Puszki instalacyjne serii S-BOX, bezhalogenowe
Mounting junction boxes S-BOX Series, halogen free

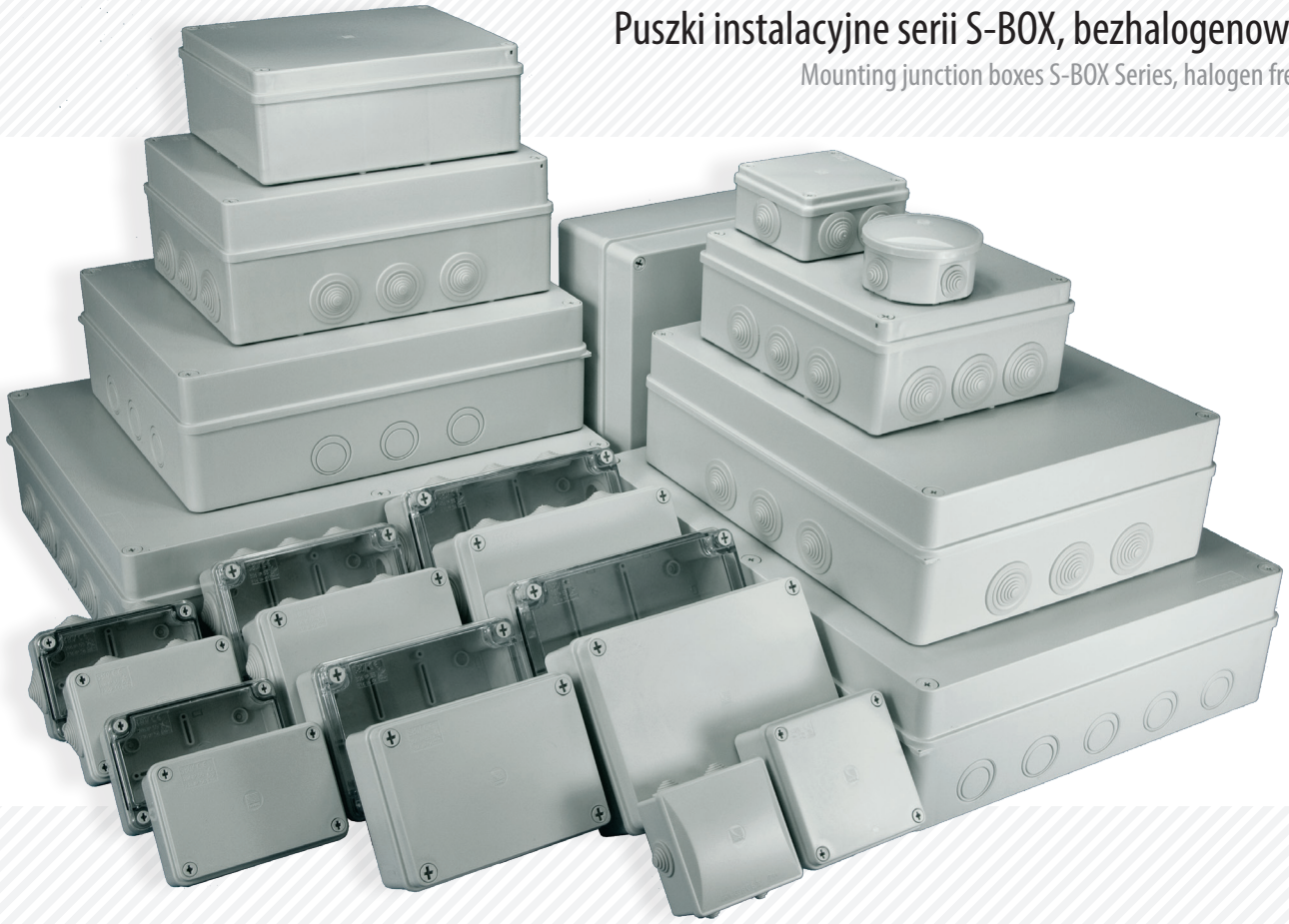

- Łatwy montaż osprzętu elektrycznego i elektronicznego dzięki licznym podstawom wewnątrz puszki
- Wkręty z tworzywa zapewniają całkowitą odporność zewnętrznej części puszek na korozję, co umożliwia zamontowanie puszek w miejscach narażonych na wilgoć
- Wysoki stopień ochrony IP 65 dzięki uszczelnieniu połączenia pomiędzy pokrywą a podstawą, za wyjątkiem serii S-BOX 026 i 036, które posiadają wygodny i szybki system zamykania poprzez zaklikniecie pokrywy na puszce i stopień IP równy 44
- Wysoka odporność mechaniczna i chemiczna





Szeroki wybór - wiele zastosowań

- Przeźroczyste pokrywy zwiększają ilość zastosowań, umożliwiając okresową inspekcję osprzętu zamontowanego wewnątrz puszki bez konieczności demontażu pokrywy
- Wysoka odporność na uderzenia przeźroczystych pokryw puszek S-BOX - IK 10

650º IK08

Norma / norm: PN-EN 60670-1, PN-EN 62208

Puszki instalacyjne serii S-BOX, bezhalogenowe
Mounting junction boxes S-BOX Series, halogen free

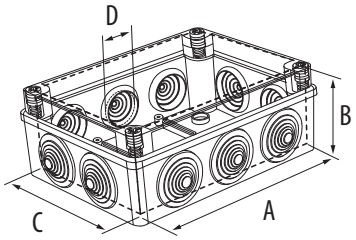

Wymiary A, B, C są wymiarami wewnętrznymi S-BOX
Dimensions A, B, C - are inside dimensions of S-BOX

Puszki S-BOX 026 i 036 posiadają wygodne i szybkie systemy zamykania poprzez zaklknięcie pokrywy na puszce, dzięki odpowiednim rozwiązaniom połączenie to zapewnia szczelność równą IP44.

S-BOX 80x80x40 klik



Numer katalogowy Catalogue number	Typ Type	Pokrywa Cover	Kolor Colour	Wymiary / Dimensions			Dławiki Glands	Typ dławika Type of gland	D [mm] Ø otworu na dławik Gland hole diameter	IP	Materiał Kind of material	Wyposażenie	Opakowanie zbiorcze Quantity in package
				A [mm]	C [mm]	B [mm]							
S-BOX 026	Ø80x40 klik	nieprzeźroczysta	RAL7035	Ø84		40	4	kwadratowy	22mm, PG 16	IP44	PS/ABS		5
S-BOX 026B	Ø80x40 klik	nieprzeźroczysta	biały/white	Ø84		40	4	kwadratowy	22mm, PG 16	IP44	PS		5
S-BOX 036	80x80x40 klik	nieprzeźroczysta	RAL7035	80	80	40	6	kwadratowy	20mm, PG 13,5	IP44	PS/ABS		10/60
S-BOX 036B	80x80x40 klik	nieprzeźroczysta	biały/white	80	80	40	6	kwadratowy	20mm, PG 13,5	IP44	PS		10/60

S-BOX 100x100x50



Numer katalogowy Catalogue number	Typ Type	Pokrywa Cover	Kolor Colour	Wymiary / Dimensions			Dławiki Glands	Typ dławika Type of gland	D [mm] Ø otworu na dławik Gland hole diameter	IP	Materiał Kind of material	Wyposażenie	Opakowanie zbiorcze Quantity in package
				A [mm]	C [mm]	B [mm]							
S-BOX 106	100x100x50 / 6 dławików	nieprzeźroczysta	RAL7035	100	100	50	6	okrągły	28mm, PG 21	IP65	PS/ABS		1/90
S-BOX 106B	100x100x50 / 6 dławików	nieprzeźroczysta	biały/white	100	100	50	6	okrągły	28mm, PG 21	IP65	PS/ABS		1/90
S-BOX 116	100x100x50 / bez dławików	nieprzeźroczysta	RAL7035	100	100	50				IP65	PS/ABS		1/90
S-BOX 116B	100x100x50 / bez dławików	nieprzeźroczysta	biały/white	100	100	50				IP65	PS/ABS		1/90

S-BOX 120x80x50



Numer katalogowy Catalogue number	Typ Type	Pokrywa Cover	Kolor Colour	Wymiary / Dimensions			Dławiki Glands	Typ dławika Type of gland	D [mm] Ø otworu na dławik Gland hole diameter	IP	Materiał Kind of material	Wyposażenie	Opakowanie zbiorcze Quantity in package
				A [mm]	C [mm]	B [mm]							
S-BOX 206	120x80x50 / 6 dławików	nieprzeźroczysta	RAL7035	120	80	50	6	okrągły	28mm, PG 21	IP65	PS/ABS		1/120
S-BOX 206B	120x80x50 / 6 dławików	nieprzeźroczysta	biały/white	120	80	50	6	okrągły	28mm, PG 21	IP65	PS/ABS		1/120
S-BOX 206-P	120x80x50 / 6 dławików	przeźroczysta	RAL7035	120	80	50	6	okrągły	28mm, PG 21	IP65	PS/ABS/PC		1/120
S-BOX 216	120x80x50 / bez dławików	nieprzeźroczysta	RAL7035	120	80	50				IP65	PS/ABS		1/120
S-BOX 216B	120x80x50 / bez dławików	nieprzeźroczysta	biały/white	120	80	50				IP65	PS/ABS		1/120
S-BOX 216-P	120x80x50 / bez dławików	przeźroczysta	RAL7035	120	80	50				IP65	PS/ABS/PC		1/120

Puszki instalacyjne
Mounting boxes

Puszki instalacyjne serii S-BOX, bezhalogenowe
Mounting junction boxes S-BOX Series, halogen free

IK08 650°

Norma/norm: PN-EN 60670-1, PN-EN 62208

S-BOX 150x110x70



Numer katalogowy Catalogue number	Typ Type	Pokrywa Cover	Kolor Colour	Wymiary / Dimensions			Dławiki Glands	Typ dławika Type of gland	D [mm] Ø otworu na dławik Gland hole diameter	IP	Materiał Kind of material	Wyposażenie	Opakowanie zbiorcze Quantity in package
				A [mm]	C [mm]	B [mm]							
S-BOX 306	150x110x70 / 10 dławików	nieprzeźroczysta	RAL7035	150	110	70	10	okrągły	28mm, PG 21	IP65	PS/ABS		1/50
S-BOX 306B	150x110x70 / 10 dławików	nieprzeźroczysta	biały/white	150	110	70	10	okrągły	28mm, PG 21	IP65	PS/ABS		1/50
S-BOX 306H	150x110x140 / 10 dławików	nieprzeźroczysta	RAL7035	150	110	140	10	okrągły	28mm, PG 21	IP65	PS/ABS		1
S-BOX 306-P	150x110x70 / 10 dławików	przeźroczysta	RAL7035	150	110	70	10	okrągły	28mm, PG 21	IP65	PS/ABS/PC		1
S-BOX 316	150x110x70 / bez dławików	nieprzeźroczysta	RAL7035	150	110	70				IP65	PS/ABS		1/50
S-BOX 316B	150x110x70 / bez dławików	nieprzeźroczysta	biały/white	150	110	70				IP65	PS/ABS		1/50
S-BOX 316H	150x110x140 / bez dławików	nieprzeźroczysta	RAL7035	150	110	140				IP65	PS/ABS		1
S-BOX 316-P	150x110x70 / bez dławików	przeźroczysta	RAL7035	150	110	70				IP65	PS/ABS/PC		1

S-BOX 190x140x70



Numer katalogowy Catalogue number	Typ Type	Pokrywa Cover	Kolor Colour	Wymiary / Dimensions			Dławiki Glands	Typ dławika Type of gland	D [mm] Ø otworu na dławik Gland hole diameter	IP	Materiał Kind of material	Wyposażenie	Opakowanie zbiorcze Quantity in package
				A [mm]	C [mm]	B [mm]							
S-BOX 406	190x140x70 / 10 dławików	nieprzeźroczysta	RAL7035	190	140	70	10	okrągły	37mm, PG29	IP65	PS/ABS		1/30
S-BOX 406B	190x140x70 / 10 dławików	nieprzeźroczysta	biały/white	190	140	70	10	okrągły	37mm, PG29	IP65	PS/ABS		1/30
S-BOX 406H	190x140x140 / 10 dławików	nieprzeźroczysta	RAL7035	190	110	140	10	okrągły	28mm, PG 21	IP65	PS/ABS		1
S-BOX 406-P	190x140x70 / 10 dławików	przeźroczysta	RAL7035	190	140	70	10	okrągły	37mm, PG29	IP65	PS/ABS/PC		1
S-BOX 416	190x140x70 / bez dławików	nieprzeźroczysta	RAL7035	190	140	70				IP65	PS/ABS		1/40
S-BOX 416B	190x140x70 / bez dławików	nieprzeźroczysta	biały/white	190	140	70				IP65	PS/ABS		1/40
S-BOX 416H	190x140x140 / bez dławików	nieprzeźroczysta	RAL7035	190	140	140				IP65	PS/ABS		1
S-BOX 416-P	190x140x70 / bez dławików	przeźroczysta	RAL7035	190	140	70				IP65	PS/ABS/PC		1

Możliwość plombowania

S-BOX 240x190x90



Numer katalogowy Catalogue number	Typ Type	Pokrywa Cover	Kolor Colour	Wymiary / Dimensions			Dławiki Glands	Typ dławika Type of gland	D [mm] Ø otworu na dławik Gland hole diameter	IP	Materiał Kind of material	Wyposażenie	Opakowanie zbiorcze Quantity in package
				A [mm]	C [mm]	B [mm]							
S-BOX 506	240x190x90 / 12 dławików	nieprzeźroczysta	RAL7035	240	190	90	12	okrągły	37mm, PG29	IP65	PS/ABS		1/20
S-BOX 516	240x190x90 / bez dławików	nieprzeźroczysta	RAL7035	240	190	90				IP65	PS/ABS		1/20
S-BOX 516B	240x190x90 / bez dławików	nieprzeźroczysta	biały/white	240	190	90				IP65	PS/ABS		1/20
S-BOX 516-P	240x190x90 / bez dławików	przeźroczysta	RAL7035	240	190	90				IP65	PS/ABS/PC		1

Możliwość plombowania

650º IK08

Norma / norm: PN-EN 60670-1, PN-EN 62208

Puszki instalacyjne serii S-BOX, bezhalogenowe
Mounting junction boxes S-BOX Series, halogen free



S-BOX 300x220x120

Numer katalogowy Catalogue number	Typ Type	Pokrywa Cover	Kolor Colour	Wymiary / Dimensions			Dławiki Glands	Typ dławika Type of gland	D [mm] Ø otworu na dławik Gland hole diameter	IP	Materiał Kind of material	Wyposażenie	Opakowanie zbiorcze Quantity in package
				A [mm]	C [mm]	B [mm]							
S-BOX 606	300x220x120 / 12 dławików	nieprzeźroczysta	RAL7035	300	220	120	12	okrągły	37mm, PG29	IP65	PS/ABS		1/10
S-BOX 616	300x220x120 / bez dławików	nieprzeźroczysta	RAL7035	300	220	120				IP65	PS/ABS		1/10

Możliwość plombowania



S-BOX 380x300x120

Numer katalogowy Catalogue number	Typ Type	Pokrywa Cover	Kolor Colour	Wymiary / Dimensions			Dławiki Glands	Typ dławika Type of gland	D [mm] Ø otworu na dławik Gland hole diameter	IP	Materiał Kind of material	Wyposażenie	Opakowanie zbiorcze Quantity in package
				A [mm]	C [mm]	B [mm]							
S-BOX 706	380x300x120 / 12 dławików	nieprzeźroczysta	RAL7035	380	300	120	12	okrągły	37mm, PG29	IP65	PS/ABS		1/5
S-BOX 716	380x300x120 / bez dławików	nieprzeźroczysta	RAL7035	380	300	120				IP65	PS/ABS		1/5

Możliwość plombowania



S-BOX 460x380x120

Numer katalogowy Catalogue number	Typ Type	Pokrywa Cover	Kolor Colour	Wymiary / Dimensions			Dławiki Glands	Typ dławika Type of gland	D [mm] Ø otworu na dławik Gland hole diameter	IP	Materiał Kind of material	Wyposażenie	Opakowanie zbiorcze Quantity in package
				A [mm]	C [mm]	B [mm]							
S-BOX 806	460x380x120 / 18 dławików	nieprzeźroczysta	RAL7035	460	380	120	18	okrągły	37mm, PG29	IP65	PS/ABS		1/5
S-BOX 816	460x380x120 / bez dławików	nieprzeźroczysta	RAL7035	460	380	120				IP65	PS/ABS		1/5

Możliwość plombowania



Numer katalogowy Catalogue number	Typ Type	Pokrywa Cover	Kolor Colour	Wymiary / Dimensions			Dławiki Glands	Typ dławika Type of gland	D [mm] Ø otworu na dławik Gland hole diameter	IP	Materiał Kind of material	Wyposażenie	Opakowanie zbiorcze Quantity in package
				A [mm]	C [mm]	B [mm]							
OL20043	250x200x160	nieprzeźroczysta	RAL7035	250	200	160				IP56	ABS		1
012.CA.G	310x230x160	nieprzeźroczysta	RAL7035	310	230	160				IP56	ABS		1

Puszki instalacyjne
Mounting boxes

Akcesoria do puszek
Accessories for mounting boxes

Akcesoria do puszek – pozwalają na dostosowanie puszek do indywidualnych potrzeb klienta
- pokrywy służące do zamykania puszek gdy używane są jako puszki rozgałęźne
- pokrywy stosowane do montażu puszek w instalacjach podtynkowych
- pierścienie dystansowe zwiększające głębokość puszki (możliwość łączenia ze sobą pierścieni dystansowych)
- łączniki zwiększające odległość pomiędzy puszkami w szeregu

	Nr katalogowy	Nazwa / description					
	A.0050	Łącznik krótki do puszek A.0040 Short adapter to A.0040 Uwagi / remarks: Rozstaw osi pomiędzy puszkami / Distance between centers of junctions: 71 mm				PP	50
	A.0037	Pokrywa do puszek PO70 Cover for boxes PO70			Ø 79mm	PP	100
	A.0038	Pokrywa do puszek PO80 Cover for boxes PO80			Ø 90mm	PP	100
	A.0039	Pokrywa uniwersalna General purpose cover			Ø 90mm	PS	100
	A.0054	Pokrywa do puszek PK60/PK60 lux Cover for boxes PK60/PK60 lux			Ø 81mm	PP	100
	A.0062	Pierścień dystansowy do puszek serii PK60 - niski Distance ring for PK60 - low	Ø 60mm	C 12mm		PP	50
	A.0061	Pierścień dystansowy do puszek serii PK60 - wysoki Distance ring for PK60 - high	Ø 60mm	C 24mm		PP	50
	A.0053	Pokrywa montażowa Ø60 Installation cover Ø60			Ø 60mm	PP	50

Piktogramy
Pictograms

Średnica
Diameter

Średnica
Diameter

Średnica bębna
Cable reel diameter

Średnica
Diameter

Wymiary
Dimensions

Szerokość
Width

Długość
Length

Wysokość
Height

Rozstaw otworów
Distance between holes

Napięcie
Voltage

Natężenie prądu
Current

Moc
Power

Natężenie prądu / napięcie
Current / voltage

Opakowanie zbiorcze
Quantity in package

Palność (badanie rozżarzonym drutem)
Flammability (glow wire test)
650°C 850°C

Produkt zawiera dławik
Cable gland inside
Dławik gumowy
Rubber cable gland
Dławik PG
PG cable gland

Typ i rodzaj gniazda jednofazowego
1 phase socket type
Z uziemieniem
with grounding
Bez uziemienia
without grounding

Typ i rodzaj wtyczki jednofazowej
1 phase plug type
Z uziemieniem
with grounding
Bez uziemienia
without grounding

Średnica
Diameter

Średnica wewnętrzna klosza
Lampshade inner diameter

Odporność na działanie promieniowania UV
UV Resist

Stopień ochrony przed uderzeniem
Hit protection

Ilość styków
Quantity of contacts

Możliwość łączenia produktu w zestawy
Possibility of connecting lines

Czas działania na wbudowanym akumulatorze
Mean time wihout power supply

Długość zastosowanego przewodu
Wire lenght

Ilość bezpieczników jednopolowych
Fuse quantity

Rodzaj oprawki żarówki
Lamp holder

Ilość i przekrój przewodów
Quantity and wire cross-section

Przekrój przewodu
Wire cross-section

Możliwość montażu produktu na szynie TH35
Adapted to assemble on TH35 rail

Produkt zawiera czujnik ruchu na podczerwień
Infrared motion sensor inside

Produkt zawiera radarowy czujnik ruchu
Radar motion sensor inside

Produkt zawiera wyłącznik termiczny
Thermoswitch inside

Typ i rodzaj gniazda trójfazowego
3 phase socket type

Typ i rodzaj wtyczki trójfazowej
3 phase plug type

Grupa piktogramów wartości napięcia
Voltage pictograms

9V 230V 250V 400V 500V

Grupa piktogramów stopnia ochrony IP
Pictograms IP - internal protection

IP20 IP30 IP40 IP44 IP54
IP55 IP65 IP67

Grupa piktogramów rodzaju i typu przewodu
Pictograms - wire type

H05RR-F3x1,5 GUMA
H05VV-F3x1,5 IGIELIT
H03VV-F2x1 IGIELIT
H05RR-F3x2,5 GUMA
H05VV-F3x2,5 IGIELIT
H05RR-F5x2,5 GUMA
H05RR-F5x1,5 GUMA
H05VV-F5x2,5 IGIELIT

Grupa piktogramów głównego koloru produktu
Pictograms - main colours of product

RAL 7035 RAL 9016

Grupa piktogramów rodzaju tworzywa
Pictograms - type of material

PP ABS PP/PS PS/ABS PE/PP
PS PA PE PP/ABS PP/PE

St
Rodzaj materiału: Stal
Kind of material: Steel