NISKONAPIĘCIOWE
PRZEKŁADNIKI PRĄDOWE

48h



LUMEL

LUMEL 4.0 - ZAKŁAD NOWYCH TECHNOLOGII



Nasz nowy zakład wybudowany w 2020 roku zasilany lumelowskim systemem fotowoltaicznym o mocy 125 kW.

Powierzchnia zabudowy Lumel S.A. - 3639 m^2.

Powierzchnia zabudowy Lumel Arena (obiekt sportowo-rekreacyjny dla pracowników i ich rodzin) -1007 m^2.

SPIS TREŚCI

Tablica doboru przekładników....4
Charakterystyka ogólna przekładników....6
Współczynnik bezpieczeństwa przekładników....8
Seria LCTM z uzwojeniem pierwotnym (odpowiednik WSK 40)....14
Seria LCTR z otworem na przewód (odpowiednik ASR 14.3, ASR 20.3)....15
Seria LCTB 45 z otworem na szynę lub przewód (odpowiednik ASK 421.4)....17
Seria LCTB 50 z otworem na szynę lub przewód (odpowiednik ASK 421.4, ASK 231.5, ASK 31.3 do 600 A)....18
Seria LCTB 62 z otworem na szynę lub przewód (odpowiednik ASK 21.3, ASK 31.4, ASK 31.5, ASK 41.3)....20
Seria LCTB 74 z otworem na szynę lub przewód (odpowiednik ASK 421.4, ASK 41.4, ASK 51.4)....22
Seria LCTB 86 z otworem na szynę lub przewód (odpowiednik ASK 561.4, ASK 541.4, ASK 61.4)....24
Seria LCTB 100 z otworem na szynę lub przewód (odpowiednik ASK 103.41, ASK 128.4)....26
Seria LCTB 104 z otworem na szynę lub przewód (odpowiednik ASK 61.4, ASK 81.4)....27
Seria LCTB 140 z otworem na szynę lub przewód (odpowiednik ASK 103.3, ASK 123.3, ASK 103.41, ASK 128.4)....28
Seria LCTB 225 z otworem na szynę lub przewód (odpowiednik ASK 129.10)....30
Seria LCTS z rozpinanym rdzeniem....31
Seria przekładników 3-fazowych LCTP z otworem na szynę lub przewód....32
Seria przekładników LRC w obudowie żywicznej z otworem na przewód....34
Seria przekładników sumacyjnych LU01....38
Seria przekładników prądowych okrągłych LW....41
Seria przekładników prądowych okrągłych LE....44
Akcesoria....46

NOWOŚĆ

NOWOŚĆ

WYSYŁKA 48h **WYKONANIA DOSTĘPNE Z MAGAZYNU:**
sprawdź na naszej stronie www.lumel.com.pl

3 LATA GWARANCJI

shop.lumel.com.pl

EPLAN

TABLICA DOBORU PRZEKŁADNIKÓW

Wymiar średnicy otworu/ szyn prądowych	Typ przekładnika	Nr strony katalogu	Zakres prądów pierwotnych									
			Klasa 0,2S		Klasa 0,2		Klasa 0,5S		Klasa 0,5		Klasa 1	
			min	max	min	max	min	max	min	max	min	max
Przekładniki z uzwojeniem pierwotnym												
N/A	LCTM 62/W(40)	14	-	-	1 A	30 A	-	-	1 A	30 A	1 A	30 A
N/A	LCTM 74/W(40)	14	-	-	1 A	60 A	-	-	1 A	60 A	1 A	60 A
Przekładniki z otworem na przewód lub szynę												
Ø 14	LCTR 45/14(40)	15	-	-	-	-	-	-	75 A	300 A	30 A	300 A
Ø 14	LCTR 50/14(30)	15	-	-	-	-	-	-	100 A	300 A	40 A	300 A
Ø 14	LCTR 50/14(50)	15	-	-	-	-	-	-	50 A	300 A	30 A	300 A
Ø 22	LCTR 62/R(40)	15	150 A	600 A	100 A	600 A	150 A	600 A	75 A	600 A	50 A	600 A
Ø 20 / 20 x 10	LCTB 45/21(40)	17	-	-	-	-	-	-	80 A	400 A	50 A	400 A
Ø 21 / 20 x 10	LCTB 50/21(30)	18	-	-	-	-	-	-	80 A	400 A	50 A	400 A
Ø 26 / 30 x 10	LCTB 50/30(30)	18	-	-	-	-	-	-	100 A	600 A	75 A	600 A
Ø 21 / 20 x 10	LCTB 50/21(50)	18	-	-	-	-	-	-	50 A	400 A	50 A	400 A
Ø 26 / 30 x 10	LCTB 50/30(50)	18	-	-	-	-	-	-	100 A	600 A	50 A	600 A
20 x 12	LCTB 62/20(40)	20	100 A	500 A	100 A	500 A	100 A	500 A	75 A	500 A	50 A	500 A
Ø 30 / 30 x 10	LCTB 62/30(40)	20	100 A	800 A	100 A	800 A	100 A	800 A	100 A	800 A	50 A	800 A
Ø 28 / 30 x 10	LCTB 62/30(50)	20	100 A	800 A	100 A	800 A	100 A	800 A	75 A	800 A	50 A	800 A
Ø 31 / 40 x 10	LCTB 62/40(40)	20	200 A	800 A	200 A	800 A	200 A	800 A	200 A	800 A	100 A	800 A
Ø 20 / 20 x 10	LCTB 74/20(45)	22	100 A	500 A	100 A	500 A	100 A	500 A	75 A	500 A	40 A	500 A
Ø 26 / 30 x 15	LCTB 74/30(45)	22	100 A	800 A	100 A	800 A	100 A	800 A	75 A	800 A	40 A	800 A
Ø 35 / 40 x 12	LCTB 74/40(45)	22	100 A	1000 A	150 A	1000 A	100 A	1000 A	100 A	1000 A	40 A	1000 A
Ø 41 / 50 x 12	LCTB 74/50(45)	22	250 A	1000 A	250 A	1000 A	250 A	1000 A	200 A	1000 A	100 A	1000 A
Ø 36 / 40 x 10	LCTB 86/40(45)	24	100 A	1000 A	100 A	1000 A	100 A	1000 A	100 A	1000 A	50 A	1000 A
Ø 46 / 50 x 12	LCTB 86/50(45)	24	200 A	1250 A	200 A	1250 A	200 A	1250 A	100 A	1250 A	100 A	1250 A
Ø 51 / 60 x 12	LCTB 86/60(45)	24	300 A	1600 A	300 A	1600 A	300 A	1600 A	200 A	1600 A	100 A	1600 A
Ø 54 / 60 x 12	LCTB 104/60(45)	26	300 A	1600 A	200 A	1600 A	300 A	1600 A	150 A	1600 A	100 A	1600 A
Ø 65 / 80 x 12	LCTB 104/80(45)	26	750 A	2000 A	400 A	2000 A	750 A	2000 A	250 A	2000A	200 A	2000 A
Ø 72 / 80 x30	LCTB 140/80(45)	27	500 A	2000 A	300 A	2000 A	500 A	2000 A	200 A	2000 A	200 A	2000 A
Ø 86/ 100 x 30	LCTB 140/100H(45)	27	600 A	4000 A	400 A	4000 A	500 A	4000 A	200 A	4000 A	200 A	4000 A
124 x 93	LCTB 225/125(50)	29	1000 A	6000 A	600 A	6000 A	1000 A	6000 A	600 A	6000 A	600 A	6000 A
166 x 65	LCTB 225/167(50)	29	1500 A	7500 A	1000 A	7500 A	1500 A	7500 A	1000 A	7500 A	1000 A	7500 A
Przekładniki z otworem pionowym na szynę lub przewód												
41 x 103	LCTB 100/100V(45)	25	1200 A	2500 A	1000 A	2500 A	1200 A	2500 A	400 A	2500 A	400 A	2500 A
38 x 128	LCTB 100/130V(45)	25	NA	NA	1500 A	3000 A	NA	NA	400 A	3000 A	400 A	3000 A
Ø 86 / 100 x 30	LCTB 140/100V(45)	27	600 A	3000 A	400 A	3000 A	600 A	3000 A	200 A	3000 A	200 A	3000 A
70 x 130	LCTB 140/130V(45)	27	NA	NA	1000 A	5000 A	NA	NA	400 A	5000 A	400 A	5000 A
Przekładniki z rozpinanym rdzeniem												
23 x 33	LCTS 93/30SC(40)	30	NA	NA	NA	NA	NA	NA	300 A	400 A	100 A	400 A
85 x 54	LCTS 125/50SC(40)	30	NA	NA	NA	NA	NA	NA	250 A	2000 A	250 A	2000 A
85 x 125	LCTS 155/80SC(40)	30	NA	NA	NA	NA	NA	NA	250 A	3000 A	250 A	3000 A
82 x 162	LCTS 195/80SC(64)	30	NA	NA	NA	NA	NA	NA	500 A	5000 A	500 A	5000 A
Przekładniki 3-fazowe												
20 x 10	LCTP 75/ 15 (60)	31	NA	NA	NA	NA	NA	NA	150 A	160 A	100 A	160 A
20 x 10	LCTP 105/ 21 (40)	31	NA	NA	NA	NA	NA	NA	160 A	250 A	100 A	250 A
30 x 15	LCTP 140/ 31 (40)	31	NA	NA	NA	NA	NA	NA	250 A	500 A	250 A	500 A
N/A	LCTP 185/ 27 (45)	32	NA	NA	NA	NA	NA	NA	NA	NA	100 A	500 A
N/A	LCTP 185/ 37 (45)	32	NA	NA	NA	NA	NA	NA	NA	NA	300 A	800 A

3 LATA GWARANCJI
shop.lumel.com.pl
ePLAN

TABLICA DOBORU PRZEKŁADNIKÓW

Wymiar średnicy otworu/ szyn prądowych	Typ przekładnika	Nr strony katalogu	Zakres prądów pierwotnych											
			Klasa 0,2S		Klasa 0,2		Klasa 0,5S		Klasa 0,5		Klasa 1		Klasa 5	
			min	max	min	max	min	max	min	max	min	max	min	max
Przekładniki w obudowie żywicznej														
Ø 30	LRC1 80/30 (50)	33	-	-	-	-	-	-	NA	NA	60 A	160 A	-	-
Ø 50	LRC2 90/50 (40)	33	-	-	-	-	-	-	NA	NA	200 A	320 A	-	-
Ø 72	LRC3 110/72 (40)	34	-	-	-	-	-	-	NA	NA	400 A	630 A	-	-
Ø 85	LRC4 135/85 (40)	34	-	-	-	-	-	-	NA	NA	800 A	1250 A	-	-
Ø 115	LRC5 165/115 (40)	35	-	-	-	-	-	-	NA	NA	1500 A	2000 A	-	-
Ø 130	LRC6 195/130 (40)	35	-	-	-	-	-	-	NA	NA	2500 A	3200 A	-	-
Ø 165	LRC7 230/165 (40)	36	-	-	-	-	-	-	NA	NA	3000 A	3200 A	-	-
Ø 200	LRC8 295/200 (40)	36	-	-	-	-	-	-	NA	NA	4000 A	5000 A	-	-
Przekładniki prądowe okrągłe														
Ø 30	LW01	41	-	-	-	-	-	-	100 A	200 A	50 A	200 A	-	-
Ø 30	LW02	41	-	-	200 A	200 A	150 A	200 A	75 A	200 A	50 A	200 A	-	-
Ø 43	LW03	42	-	-	200 A	300 A	200 A	300 A	100 A	300 A	75 A	300 A	-	-
Ø 58	LW04	42	-	-	400 A	600 A	200 A	600 A	150 A	600 A	120 A	600 A	-	-
Ø 72	LW05	43	-	-	400 A	1000 A	400 A	1000 A	250 A	1000 A	200 A	1000 A	-	-
Ø 113	LW06	43	-	-	600 A	3200 A	600 A	3200 A	600 A	3200 A	600 A	3200 A	-	-
Ø 30	LE 73/30 (50)	44	-	-	-	-	-	-	-	-	100 A	200 A	50 A	75 A
Ø 43	LE 92/43 (41)	44	-	-	-	-	-	-	-	-	200 A	400 A	-	-
Ø 50	LE 95/50 (40)	44	-	-	-	-	-	-	-	-	200 A	300 A	-	-
Ø 58	LE 100/58 (41)	44	-	-	-	-	-	-	-	-	400 A	600 A	-	-
Ø 72	LE 110/72 (41)	45	-	-	-	-	-	-	-	-	800 A	1000 A	-	-
Ø 85	LE 135/85 (30)	45	-	-	-	-	-	-	-	-	800 A	1200 A	-	-
Ø 113	LE 159/113 (40)	45	-	-	-	-	-	-	-	-	1200 A	2000 A	-	-
Ø 130	LE 165/130 (30)	45	-	-	-	-	-	-	-	-	2400 A	3000 A	-	-

owość
3 LATA GWARANCJI
shop.lumel.com.pl
ePLAN

CHARAKTERYSTYKA OGÓLNA PRZEKŁADNIKÓW



PRZEKŁADNIK PRĄDOWY jest to urządzenie elektryczne pozwalające na pomiar dużych natężeń prądu miernikami o mniejszych zakresach pomiarowych. Przekładnik prądu jest to transformator jednofazowy małej mocy pracujący w stanie zbliżonym do zwarcia. Uzwojenie wtórne zwykle zwarte jest przez przyrząd pomiarowy. Stosunek natężeń prądów w obu uzwojeniach jest wielkością stałą i nazywa się **przekładnią prądową.** Dlatego z pomiaru małego prądu płynącego przez uzwojenie wtórne można dzięki wartości przekładni prądowej wyznaczyć wartość prądu o dużym natężeniu płynącego przez uzwojenie pierwotne:

$$I_1 = I_2 \cdot \frac{N_2}{N_1}$$

gdzie: I_1 - prąd pierwotny, I_2 - prąd wtórny, N_1 - liczba zwojów uzwojenia pierwotnego, N_2 - liczba zwojów uzwojenia wtórnego, N_2/N_1 - przekładnia prądowa.
Przekładniki prądowe głównie wykorzystuje się w taki sposób, że przewód z mierzonym prądem lub szyna prądowa przechodzi przez główny otwór przekładnika, co jest równoważne z jednym zwojem uzwojenia pierwotnego. W takim przypadku powyższe równanie upraszcza się do:

$$I_1 = I_2 \cdot N_2$$

Zadaniem przekładnika jest ograniczenie prądu wyjściowego dla prądów o wartości powyżej 120% zakresu pomiarowego, aby zapewnić ochronę przed zniszczeniem urządzeń pomiarowych podłączonych do przekładnika w przypadku wystąpienia udarów lub uszkodzeń w obwodzie pierwotnym.

CECHY:

- Szeroki zakres klas dokładności: 0,2S; 0,2; 0,5S; 0,5; 1; 3
- Szeroki zakres obsługiwanych prądów pierwotnych, wymiarów szyn prądowych, długości obudowy oraz średnic otworów.
- Wiele sposobów montażu, m.in. montaż naścienny, na szynie DIN 35mm, na przewodzie, na szynie prądowej.
- Osłony przyłączy dostosowane do plombowania.

SPECYFIKACJA OGÓLNA

Spełniane standardy:	IEC 61869-1/2
Obudowa:	poliwęglan z 10% domieszką włókna szklanego, (samogasnące UL 94V-0) lub obudowa z żywicy epoksydowej (tylko seria LRC)
Przyłącza:	Dwa zaciski po każdej stronie. Śruby M4 z osłoną.
Klasa izolacji:	E (120°C max)
Maksymanle napięcie pracy:	0,72 kV
Napięcie probiercze:	4kV, 1 min, 50Hz 3kV, 1 min, 50Hz (dla LCTB 50/xx(30), LCTB 50xx(50))
Częstotliwość pracy:	50/60 Hz
Nominalny prąd pierwotny:	1A…7500 A
Nominalny prąd wtórny:	5A lub 1A
Nominalna moc:	1; 1,25; 1,5; 2,5; 3,75; 5; 7,5; 10; 12,5; 15; 20; 30; 45; 60; 100 VA
Klasa dokładności:	0,2; 0,2S; 0,5S – do pomiarów laboratoryjnych i pomiarów mocy 0,5 – do pomiarów dokładnych oraz do pomiaru energii 1; 3 – do pomiarów ogólnych, do mierników analogowych
Temperatura otoczenia:	-25°C …+40°C
Temperatura pracy:	-10°C …+55°C
Temperatura przechowywania:	-50°C…+80°C
Cieplny znamionowy prąd ciągły (I_{cth}):	1,2 x In
Cieplny prąd zwarciowy (I_{th}):	40 x In dla przekładników z uzwojeniem pierwotnym 60 x In dla przekładników na szynę i przewód
Dynamiczny prąd zwarciowy (I_{dyn}):	2,5xI_{th}
Współczynnik bezpieczeństwa (FS):	2,5; 5; 10

CECHY UŻYTKOWE:

720 V | Klasa 0,2S 0,2 0,5S 0,5 1 3

WYJŚCIA:

5 A | 1 A

ZAPOTRZEBOWANIE NA MOC URZĄDZEŃ POMIAROWYCH:

Użytkownicy przekładników prądowych oczekują spełnienia przez te urządzenia dwóch podstawowych warunków:

- wysoki stopień dokładności pomiaru w zakresie prądu nominalnego,
- funkcje zabezpieczające przy przeciążeniach.

Aby sprostać tym oczekiwaniom niezbędne jest, by zakładana moc nominalna przekładnika prądowego w pełni pokrywała aktualne zapotrzebowanie na moc podłączonego urządzenia pomiarowego.
Przy ustalaniu aktualnego zapotrzebowania na moc, należy uwzględnić nie tylko pobór mocy urządzenia pomiarowego, ale również straty mocy ponoszone na przewodach łączących przekładnik z urządzeniem pomiarowym.

3 LATA GWARANCJI
shop.lumel.com.pl
ePLAN

Zapotrzebowanie na moc poszczególnych typów urządzeń:

- Analogowe mierniki elektromagnetyczne 0,7 – 1,5VA
- Analogowe amperomierze prostownikowe 0,001 – 0,250 VA
- Amperomierze wielozakresowe 0,005 – 5,000 VA
- Rejestrator prądu 0,300-9,000 VA
- Amperomierze bimetalowe 2,5 – 3,0 VA
- Miernik mocy 0,2 – 5,0 VA
- Miernik współczynnika mocy 2,0 – 6,0 VA
- Mierniki 0,4 – 1,0 VA
- Przekaźniki 0,2 – 6,0 VA
- Przetworniki mocy 0,5 VA
- Liczniki energii 2,5 VA

SCHEMAT PODŁĄCZENIA PRZEKŁADNIKÓW:

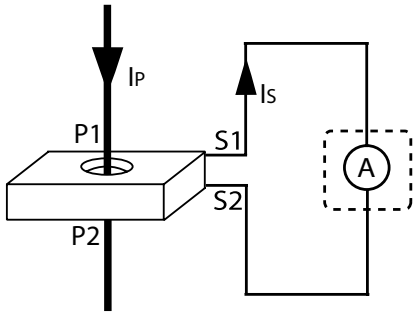

Straty wewnętrzne mocy w przewodach miedzianych:

$$P = \frac{I^2 \times 2L}{q_{CU} \times 56} \text{ [VA]}$$

Gdzie:
I – Nominalny prąd wtórny,
L – Odległość w [m],
q_{CU} – przekrój żyły przewodu w [mm^2].

Tabela wartości spadku mocy [VA] dla nominalnego prądu wtórnego 5A

q_{CU}	1 m	2 m	3 m	4 m	5 m	6 m	7 m	8 m	9 m	10 m
2,5 mm^2	0,36	0,71	1,07	1,43	1,78	2,14	2,50	2,86	3,21	3,57
4,0 mm^2	0,22	0,45	0,67	0,89	1,12	1,34	1,56	1,79	2,01	2,24
6,0 mm^2	0,15	0,30	0,45	0,60	0,74	0,89	1,04	1,19	1,34	1,49
10,0 mm^2	0,09	0,18	0,27	0,36	0,44	0,54	0,63	0,71	0,80	0,89

Tabela wartości spadku mocy [VA] dla nominalnego prądu wtórnego 1A

q_{CU}	10 m	20 m	30 m	40 m	50 m	60 m	70 m	80 m	90 m	100 m
1,0 mm^2	0,36	0,71	1,07	1,43	1,78	2,14	2,50	2,86	3,21	3,57
2,5 mm^2	0,14	0,29	0,43	0,57	0,72	0,86	1,00	1,14	1,29	1,43
4,0 mm^2	0,09	0,18	0,27	0,36	0,45	0,54	0,63	0,71	0,80	0,89
6,0 mm^2	0,06	0,12	0,18	0,24	0,30	0,36	0,42	0,48	0,54	0,60
10,0 mm^2	0,04	0,07	0,11	0,14	0,18	0,21	0,25	0,29	0,32	0,36

Zmniejszanie przekładni przekładnika.
Przykład pomiaru prądów mniejszych niż prąd znamionowy przekładnika.

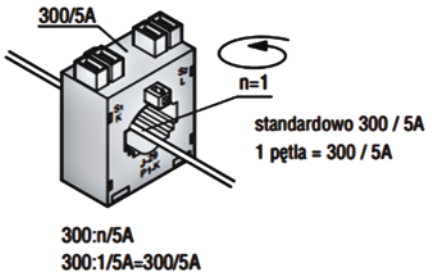

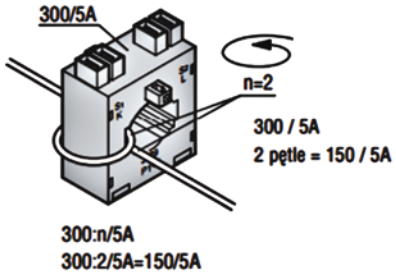

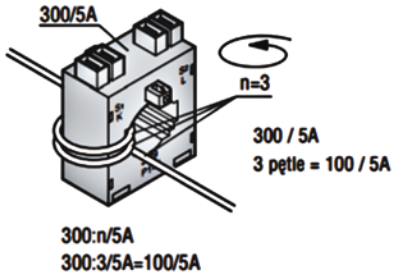

3 LATA GWARANCJI
shop.lumel.com.pl
ePLAN

| Typ przekładnika | LCTM - z uzwojeniem pierwotnym | | | | | | LCTR - z otworem na przewód | | | | | | | | | | LCTB - z otworem na przewód lub szynę | | | | | | | | | |

| Typ przekładnika | | |

ePLAN

shop.lumel.com.pl

3 LATA GWARANCJI

Typ przekładnika	LCTB - z otworem pionowym na przewód lub szynę								LCTB - z otworem na przewód lub szynę																				LCTB - z otworem pionowym na przewód lub szynę							
	LCTB 100/100V (45)					LCTB 100/130V (45)			LCTB104/60 (45)					LCTB 104/80 (45)					LCTB 140/80 (45)					LCTB 140/100H (45)					LCTB 140/100V (45)					LCTB 140/130V (45)		
Klasa	0,25	0,2	0,5S	0,5	1	0,2	0,5	1	0,25	0,2	0,5S	0,5	1	0,25	0,2	0,5S	0,5	1	0,25	0,2	0,5S	0,5	1	0,25	0,2	0,5S	0,5	1	0,25	0,2	0,5S	0,5	1	0,2	0,5	1
Zakres [A]	Współczynnik bezpieczeństwa (FS)																																			
100													10																							
120													10																							
125													10																							
150												10	5																							
200										15		10	5					5				10	5				10	5				10	5			
250										15		5	5				10	5				5	5				10	5				10	5			
300									15	15	15	5	5				10	5		15		5	5				10	5				10	5			
400				10	5		10	5	15	15	15	5	5		10		5	5		15		5	5		15		10	5		15		10	5		10	10
500				10	5		10	5	15	10	15	5	5		10		5	5	15	15	15	5	5		15	15	10	5		15		10	5		10	10
600				10	5		10	5	15	10	15	5	5	10	10	10	5	5	15	10	15	5	5	15	15	15	5	5	15	15	15	5	5		10	10
750				10	5		10	5	15	10	15	5	5	10	10	10	5	5	15	10	15	5	5	15	15	15	5	5	15	15	15	5	5		10	10
800				10	5		10	5	15	10	15	5	5	10	5	10	5	5	15	10	15	5	5	10	10	10	5	5	10	10	10	5	5		10	10
1000		10		5	5		5	5	10	5	10	5	5	10	5	10	5	5	10	10	10	5	5	10	5	10	5	5	10	5	10	5	5	10	10	10
1200	10	10	10	5	5		5	5	10	5	10	5	5	5	5	5	5	5	10	10	10	5	5	5	5	5	5	5	5	5	5	5	5	10	10	10
1250	10	10	10	5	5		5	5	10	5	10	5	5	5	5	5	5	5	10	5	10	5	5	5	5	5	5	5	5	5	5	5	5	10	10	10
1500	10	10	10	5	5	10	5	5	10	5	10	5	5	5	5	5	5	5	10	5	10	5	5	5	5	5	5	5	5	5	5	5	5	10	10	10
1600	10	10	10	5	5	10	5	5	10	5	10	5	5	5	5	5	5	5	10	5	10	5	5	5	5	5	5	5	5	5	5	5	5	10	10	10
2000	10	10	10	5	5	10	5	5						5	5	5	5	5	10	5	10	5	5	5	5	5	5	5	5	5	5	5	5	10	10	10
2500	10	10	10	10	5	10	10	5																5	5	5	5	5	5	5	5	5	5	10	10	10
3000						10	10	10																5	5	5	5	5	5	5	5	5	5	10	10	10
4000																								5	5	5	5	5						15	10	10
5000																																		15	15	15

Typ przekładnika	LCTB - z otworem na przewód lub szynę										LCTS - z rozpinanym rdzeniem								LCTP - z otworem na przewód lub szynę						LCTP - z otworem na przewód		LRC - przekładniki żywiczne NOWOŚĆ															
	LCTB 225/125 (50)					LCTB 225/167 (50)					LCTS 93/30SC (40)		LCTS 125/50SC (40)		LCTS 155/80SC (40)		LCTS 195/80SC (64)		LCTP 75/15 (60)		LCTP 105/21 (40)		LCTP 140/31 (40)		LCTP 185/27 (45)	LCTP 185/37 (45)	LRC1 80/30 (50)		LRC2 90/50 (40)		LRC3 110/72 (40)		LRC4 135/85 (40)		LRC5 165/115 (40)		LRC6 195/130 (40)		LRC7 230/165 (40)		LRC8 295/200 (40)	
Klasa	0,2S	0,2	0,5S	0,5	1	0,2S	0,2	0,5S	0,5	1	0,5	1	0,5	1	0,5	1	0,5	1	0,5	1	0,5	1	0,5	1	1	1	0,5	1	0,5	1	0,5		0,5		0,5		0,5	1	0,5	1	0,5	1
Zakres [A]	Współczynnik bezpieczeństwa (FS)																																							
60																												10												
100												10								5		5			5			5												
125																				5		5						10												
150												10							5	5		5			10			10												
160																			5	5	5	5						5												
200												10									5	5			10					5										
250												10	10	10	10	10					5	5	5	5	5					5										
300											10	10	10	10	10	10							5	5	5	5					5									
400											10	10	10	10	10	10							5	5	5	5					5		5							
500													10	10	10	10	30	30					5	5	5	5							5							
600		10		10	10								10	10	10	10	30	30					5	5		5							5							
630																							5	5									5							
750		10		10	10								10	10	10	10	30	30																						
800		10		10	10								10	10	10	10	30	30								5						5							
1000	10	10	10	10	10		10		10	10			10	10	10	10	30	30														5							
1200	10	10	10	10	10		10		10	10			10	10	10	10	30	30														5							
1250	10	10	10	10	10		10		10	10			10	10	10	10	30	30														5							
1500	10	10	10	10	5	10	10	10	10	5			10	10	10	10	30	30															5						
1600	10	10	10	10	5	10	10	10	10	5			10	10	10	10	30	30															5						
2000	10	10	10	10	5	10	10	10	10	5			10	10	10	10	30	30															5						
2500	10	10	10	10	5	10	10	10	10	5					10	10	30	30																10						
3000	10	10	10	10	5	10	10	10	10	5					10	10	30	30																10		10				
3200																																		10		10				
4000	10	10	10	10	5	15	10	15	10	10							30	30																						15
5000	15	15	15	5	5	15	10	15	10	10							30	30																						15
6000	15	15	15	5	5	15	10	15	10	10																														
7500						15	15	15	10	10																														

ePLAN
shop.lumel.com.pl
3 LATA GWARANCJI

WSPÓŁCZYNNIK BEZPIECZEŃSTWA

NOWOŚĆ

Typ przekładnika		LU01 - przekładniki sumacyjne			
		LU01 (75)		LU01 (150)	
Klasa		0,5	1	0,5	1
Wejścia	Moc	Współczynnik bezpieczeństwa (FS)			
2 x 5A	5 VA	5	5		
	10 VA	5	5		
	15 VA	5	5		
	20 VA		5		
	25 VA		5		
2 x 1A	5 VA	5	5		
	10 VA	5	5		
	15 VA	5	5		
	25 VA		5		
3 x 5A	5 VA	5	5		
	10 VA	5	5		
	15 VA	5	5		
	20 VA		5		
	25 VA		5		
3 x 1A	5 VA		5		
	10 VA	5			
	15 VA	5			
4 x 5A	5 VA	5	5		
	10 VA	5	5		
	15 VA	5	5		
	20 VA		5		
	25 VA		5		
4 x 1A	15 VA	5			
5 x 5A	5 VA			10	10
	10 VA			5	5
	15 VA			5	5
	20 VA				5
	25 VA				5
5 x 1A	10 VA			5	5
	15 VA			5	5
6 x 5A	5 VA			10	10
	10 VA			5	5
	15 VA			5	5
	20 VA				5
	25 VA				5
6 x 1A	5 VA			10	10
	10 VA			5	5
	15 VA			5	5
7 x 5A	5 VA			10	10
	10 VA			10	10
	15 VA			5	5
	20 VA				5
	25 VA				5
7 x 1A	15 VA			5	
8 x 5A	5 VA			10	10
	10 VA			10	10
	15 VA			5	5
	20 VA				5
	25 VA				5

3 LATA GWARANCJI
shop.lumel.com.pl
ePLAN

NOWOŚĆ

Typ przekładnika	Przekładniki okrągłe serii LE								
	LE 73/30 (50)		LE 92/43 (41)	LE 95/50 (40)	LE 100/58 (41)	LE 110/72 (41)	LE 135/85 (30)	LE 159/113 (40)	LE 165/130 (30)
Klasa	1	5	1	1	1	1	1	1	1
Zakres [A]	Współczynnik bezpieczeństwa (FS)								
50		5							
60		5							
75		5							
100	5								
120	5								
125	5								
150	5								
200	5		5	5					
250			5	5					
300			5	5					
400			5		5				
500					5				
600					5				
800						5	5		
1000						5	5		
1200							5	5	
1250								5	
1500								5	
1600								5	
2000								5	
2500									5
3000									5
3200									
4000									
5000									

NOWOŚĆ

Typ przekładnika	Przekładniki okrągłe serii LW																			
	LW01		LW02				LW03				LW04				LW05				LW06			
Klasa	0,5	1	0,2	0,55	0,5	1	0,2	0,55	0,5	1	0,2	0,55	0,5	1	0,2	0,55	0,5	1	0,2	0,55	0,5	1
Zakres [A]	Współczynnik bezpieczeństwa (FS)																					
50		10				10																
60		10				10																
75		10			10	5				10												
100	10	5			10	5			10	10												
120	10	5			10	5			10	10				10								
125	5	5			10	5			10	10				10								
150	5	5		10	5	5			10	5			10	10								
200	5	5	10	10	5	5	10	5	5	5		10	10	5				10				
250							10	5	5	5		10	10	5			10	5				
300							10	5	5	5		10	5	5			5	5				
400											10	5	5	5	10	10	5	5				
500											10	5	5	5	10	5	5	5				
600											5	5	5	5	10	5	5	5	10	10	10	5
800															5	5	5	5	10	10	5	5
1000															5	5	5	5	10	10	5	5
1200																			10	10	5	5
1250																			10	10	5	5
1500																			10	5	5	5
1600																			10	5	5	5
2000																			10	5	5	5
2500																			10	5	5	5
3000																			10	5	5	5
3200																			10	5	5	5
4000																						
5000																						

ePLAN
shop.lumel.com.pl
3 LATA GWARANCJI

SERIA **LCTM** - Z UZWOJENIEM PIERWOTNYM



WEJŚCIE:

1 A
...
60 A

WYJŚCIA:

5 A | 1 A

	LCTM 62/W (40)	LCTM 74/W (45)
Głębokość	40 mm	45 mm
Szerokość	62 mm	74 mm
Prąd pierwotny	1 A...30 A	1 A...60 A
Prąd wtórny	1 A, 5 A	
Klasa dokładności	0,2; 0,5; 1	

WYMIARY GABARYTOWE

LCTM 62/W (40)

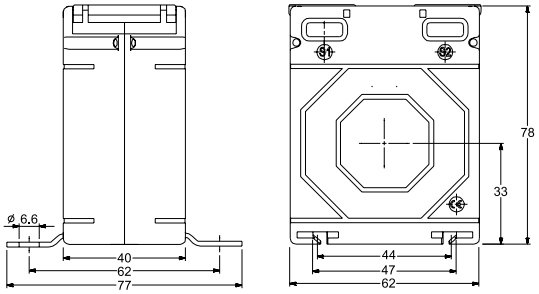

LCTM 74/W (45)

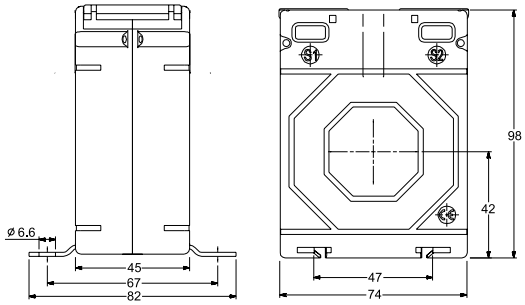

KOD ZAMÓWIENIA

LCTM 62W040

Prąd wtórny	Kod
x/5A	5
x/1A	1

Typ przekładnika	LCTM 62/W (40)		
Klasa dokładności	0,2	0,5	1
Kod	2	5	1

Kod	Prąd pierwotny	Moc przekładnika		
0001A	1A	1 VA	2,5 VA	5 VA
02.5A	2,5 A	1 VA	2,5 VA	5 VA
0005A	5 A	1 VA	2,5 VA	5 VA
07.5A	7,5 A	1 VA	2,5 VA	5 VA
0010A	10 A	1 VA	2,5 VA	5 VA
0015A	15 A	1 VA	2,5 VA	5 VA
0020A	20 A	1 VA	2,5 VA	5 VA
0025A	25 A	1 VA	2,5 VA	5 VA
0030A	30 A	1 VA	2,5 VA	5 VA

LCTM 74W045

Prąd wtórny	Kod
x/5A	5
x/1A	1

Typ przekładnika	LCTM 74/W (45)		
Klasa dokładności	0,2	0,5	1
Kod	2	5	1

Kod	Prąd pierwotny	Moc przekładnika		
0001A	1A	1,5 VA	5 VA	10 VA
02.5A	2,5 A	1,5 VA	5 VA	10 VA
0005A	5 A	1,5 VA	5 VA	10 VA
07.5A	7,5 A	1,5 VA	5 VA	10 VA
0010A	10 A	1,5 VA	5 VA	10 VA
0015A	15 A	1,5 VA	5 VA	10 VA
0020A	20 A	1,5 VA	5 VA	10 VA
0025A	25 A	1,5 VA	5 VA	10 VA
0030A	30 A	1,5 VA	5 VA	10 VA
0040A	40 A	1,5 VA	5 VA	10 VA
0050A	50 A	1,5 VA	5 VA	10 VA
0060A	60 A	1,5 VA	5 VA	10 VA

Przykład zamawiania: kod wykonania LCTM 62W0400030A55 oznacza przekładnik LCTM 62/W(40) 30/5A; klasa 0,5; moc 2,5VA

AKCESORIA:
uchwyt do montażu na szynę
kod zam.: LH000-0904-130-124

WYSYŁKA 48h **WYKONANIA DOSTĘPNE Z MAGAZYNU:**
sprawdź na naszej stronie www.lumel.com.pl

3 LATA GWARANCJI
shop.lumel.com.pl
ePLAN

	LCTR 45/14 (40)	LCTR 50/14 (30)	LCTR 50/14 (50)	LCTR 62/R (40)
Średnica otworu	Ø 14 mm	Ø 14 mm	Ø 14 mm	Ø 22 mm
Głębokość	40 mm	31 mm	51 mm	40 mm
Szerokość	45 mm	50 mm	50 mm	62 mm
Prąd pierwotny	30 A...300 A	40 A...300 A	30 A...300 A	50 A...600 A
Prąd wtórny	1 A, 5 A			
Klasa dokładności	0,5; 1; 3			0,2; 0,5S; 0,5; 1; 3; 0,2S

WEJŚCIE:

30 A ... 600 A

WYJŚCIA:

5 A **1 A**



3 LATA GWARANCJI

shop.lumel.com.pl

ePLAN

WYMIARY GABARYTOWE

LCTR 45/14 (40)

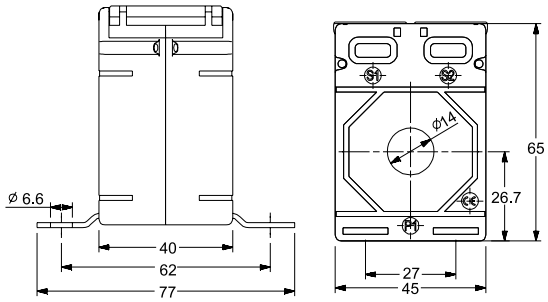

LCTR 50/14 (30)

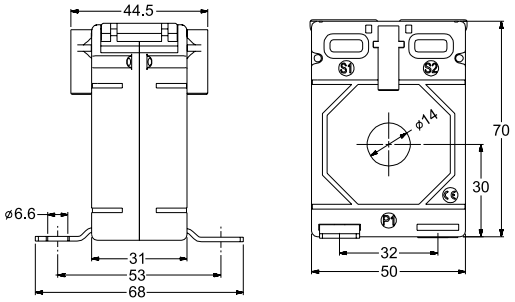

KOD ZAMÓWIENIA

LCTR 451440 ☐☐☐☐☐☐☐

Prąd wtórny	Kod
x/5A	5
x/1A	1

Typ przekładnika	LCTR 45/14 (40)			
Klasa dokładności		0,5	1	3
Kod	Prąd pierwotny	Moc przekładnika			Kod
0030A	30 A	-	1 VA	1,5 VA	
0040A	40 A	-	1 VA	1,5 VA	
0050A	50 A	-	1,5 VA	2,5 VA	1
0060A	60 A	-	1,5 VA	2,5 VA	
0075A	75 A	1,5 VA	2,5 VA	3,75 VA	
0080A	80 A	1,5 VA	2,5 VA	3,75 VA	
0100A	100 A	1,5 VA	3,75 VA	3,75 VA	
0120A	120 A	2,5 VA	3,75 VA	5 VA	
0125A	125 A	2,5 VA	3,75 VA	5 VA	5
0150A	150 A	2,5 VA	5 VA	5 VA	
0200A	200 A	3,75 VA	7,5 VA	7,5 VA	
0250A	250 A	5 VA	7,5 VA	10 VA	
0300A	300 A	5 VA	10 VA	12,5 VA	

LCTR 501430 ☐☐☐☐☐☐☐

Prąd wtórny	Kod
x/5A	5
x/1A	1

Typ przekładnika	LCTR 50/14 (30)			
Klasa dokładności		0,5	1	3
Kod	Prąd pierwotny	Moc przekładnika			Kod
0040A	40 A	-	1 VA	1,5 VA	
0050A	50 A	-	1,5 VA	2 VA	
0060A	60 A	-	1,5 VA	2 VA	1
0075A	75 A	-	1,5 VA	2,5 VA	
0080A	80 A	-	1,5 VA	2,5 VA	
0100A	100 A	2,5 VA	3,75 VA	5 VA	
0120A	120 A	2,5 VA	3,75 VA	5 VA	
0125A	125 A	2,5 VA	3,75 VA	5 VA	
0150A	150 A	3,75 VA	5 VA	7,5 VA	5
0200A	200 A	3,75 VA	5 VA	7,5 VA	
0250A	250 A	5 VA	7,5 VA	7,5 VA	
0300A	300 A	7,5 VA	7,5 VA	7,5 VA	

Przykład zamawiania: kod wykonania LCTR 4514400100A55 oznacza przekładnik LCTR 45/14(40) 100/5A spełniający wymagania klasy:

- kl. 0,5 1 ,5 VA
- kl. 1 3,75 VA
- kl. 3 3,75 VA

WYSYŁKA **48h** **WYKONANIA DOSTĘPNE Z MAGAZYNU:**
sprawdź na naszej stronie www.lumel.com.pl

3 LATA GWARANCJI
shop.lumel.com.pl
ePLAN

WYMIARY GABARYTOWE

LCTR 50/14 (50)

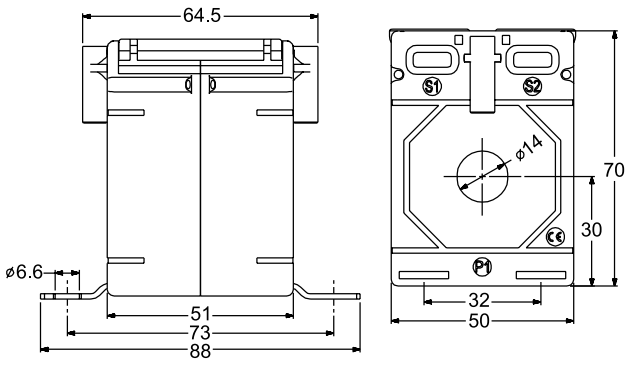

LCTR 62/R (40)

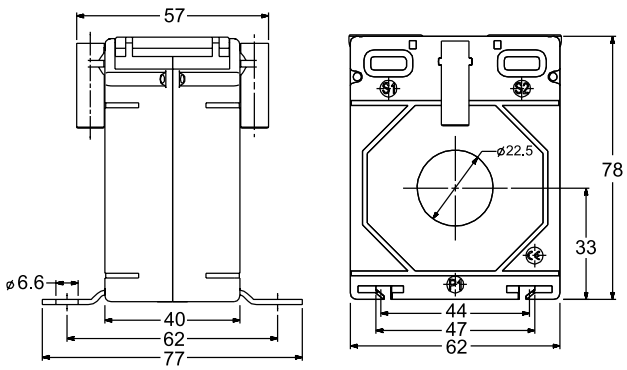

KOD ZAMÓWIENIA

LCTR 501450 ☐☐☐☐☐☐☐☐

Prąd wtórny	Kod
x/5A	5
x/1A	1

Kod	Typ przekładnika	LCTR 50/14 (50)			Kod
	Klasa dokładności	0.5	1	3	
	Kod				
	Prąd pierwotny	Moc przekładnika			
0030A	30 A	-	1 VA	1 VA	1
0040A	40 A	-	1 VA	1 VA	
0050A	50 A	1,5 VA	1,5 VA	2 VA	5
0060A	60 A	1,5 VA	1,5 VA	2,5 VA	
0075A	75 A	2,5 VA	5 VA	5 VA	
0080A	80 A	2,5 VA	5 VA	7,5 VA	
0100A	100 A	3,75 VA	5 VA	7,5 VA	
0120A	120 A	3,75 VA	5 VA	7,5 VA	
0125A	125 A	3,75 VA	5 VA	7,5 VA	
0150A	150 A	5 VA	7,5 VA	10 VA	
0200A	200 A	7,5 VA	10 VA	12,5 VA	
0250A	250 A	10 VA	12,5 VA	15 VA	
0300A	300 A	10 VA	12,5 VA	15 VA	

Przykład zamawiania: kod wykonania LCTR 5014500100A55 oznacza przekładnik LCTR 50/14(50) 100/5A spełniający wymagania klasy:
- kl. 0,5 3 ,75 VA
- kl. 1 5 VA
- kl. 3 7,5 VA

LCTR 62R040 ☐☐☐☐☐☐☐☐

Prąd wtórny	Kod
x/5A	5
x/1A	1

Kod	Typ przekładnika	LCTR 62/R (40)						Kod
	Klasa dokładności	0.2S	0.2	0.5S	0.5	1	3	
	Kod	S	2	R	-	-	-	
	Prąd pierwotny	Moc przekładnika						
0050A	50 A	-	-	-	-	1,5 VA	2,5 VA	1
0060A	60 A	-	-	-	-	2,5 VA	3,75 VA	
0075A	75 A	-	-	-	1,5 VA	2,5 VA	3,75 VA	5
0080A	80 A	-	-	-	2,5 VA	2,5 VA	3,75 VA	
0100A	100 A	-	1,5 VA	-	2,5 VA	5 VA	7,5 VA	
0120A	120 A	-	1,5 VA	-	3,75 VA	5 VA	7,5 VA	
0125A	125 A	-	1,5 VA	-	3,75 VA	5 VA	7,5 VA	
0150A	150 A	2,5 VA	2,5 VA	2,5 VA	5 VA	5 VA* 7,5 VA	10 VA	
0200A	200 A	5 VA	5 VA	5 VA	5 VA* 7,5 VA	5 VA* 10 VA	12,5 VA	
0250A	250 A	5 VA	5 VA	5 VA	10 VA	15 VA	15 VA	
0300A	300 A	5 VA	5 VA	5 VA	10 VA	15 VA	15 VA	
0400A	400 A	5 VA	10 VA	5 VA	15 VA	15 VA	20 VA	
0500A	500 A	10 VA	10 VA	10 VA	15 VA	15 VA	20 VA	
0600A	600 A	10 VA	10 VA	10 VA	15 VA	15 VA	20 VA	

* Niestandardowa wartość mocy znamionowej, którą należy podać przy zamawianiu przekładnika.

AKCESORIA:
uchwyt do montażu na szynę
- szczegóły na str. 46

WYSYŁKA 48h **WYKONANIA DOSTĘPNE Z MAGAZYNU:**
sprawdź na naszej stronie www.lumel.com.pl

	LCTB 45/21 (40)
Średnica otworu	∅ 20 mm
Szyna	20 x 10 mm
Głębokość	40 mm
Szerokość	45 mm
Prąd pierwotny	50 A...400 A
Prąd wtórny	1 A, 5 A
Klasa dokładności	0,5; 1; 3

WEJŚCIE:

50 A ... 400 A

WYJŚCIA:

5 A **1 A**



CE

3 LATA GWARANCJI

shop.lumel.com.pl

ePLAN

WYMIARY GABARYTOWE

LCTB 45/21 (40)

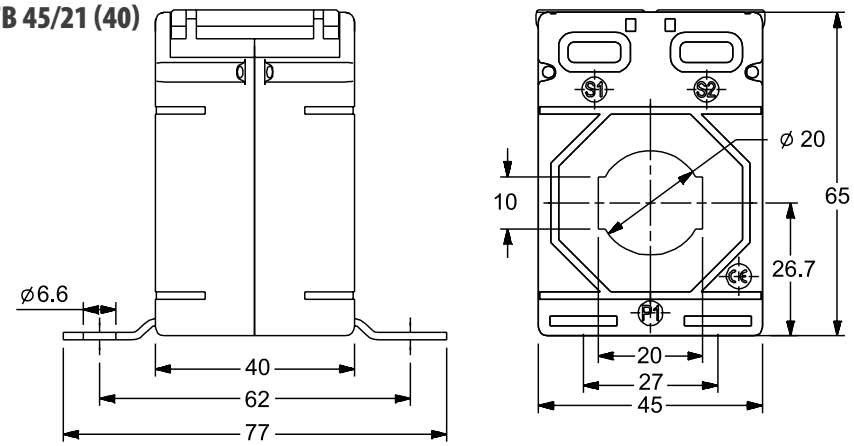

KOD ZAMÓWIENIA

LCTB 452140 ☐☐☐☐☐☐☐

Prąd wtórny	Kod
x/5A	5
x/1A	1

Typ przekładnika	LCTB 45/21(40)			
Klasa dokładności	0,5	1	3	
Kod	**Prąd pierwotny**	**Moc przekładnika**		**Kod**
0050A	50 A	-	1,5 VA	2 VA	
0060A	60 A	-	1,5 VA	2 VA	1
0075A	75 A	-	2,5 VA	3 VA	
0080A	80 A	1 VA	2,5 VA	3 VA	
0100A	100 A	1,5 VA	3,75 VA	3,75 VA	
0120A	120 A	1,5 VA	3,75 VA	3,75 VA	
0125A	125 A	2,5 VA	3,75 VA	5 VA	
0150A	150 A	2,5 VA	5 VA	5 VA	5
0200A	200 A	3,75 VA	5 VA	5 VA	
0250A	250 A	5 VA	5 VA	7.5 VA	
0300A	300 A	5 VA	5 VA	7.5 VA	
0400A	400 A	5 VA	5 VA	7.5 VA	

Przykład zamawiania: kod wykonania LCTB 4521400100A55 oznacza przekładnik LCTB 45/21(40) 100/5A spełniający wymagania klasy:
- kl. 0,5 1,5 VA
- kl. 1 3,75 VA
- kl. 3 3,75 VA

AKCESORIA:
uchwyt do montażu na szynę
kod zam.: LH000-0904-130-002

WYSYŁKA **48h** **WYKONANIA DOSTĘPNE Z MAGAZYNU:**
sprawdź na naszej stronie www.lumel.com.pl

SERIA **LCTB 50** - Z OTWOREM NA SZYNĘ LUB PRZEWÓD



WEJŚCIE:
40 A ... 600 A

WYJŚCIA:
5 A | 1 A

	LCTB 50/21 (30)	LCTB 50/30 (30)	LCTB 50/21 (50)	LCTB 50/30 (50)
Średnica otworu	∅ 21 mm	∅ 26 mm	∅ 21 mm	∅26 mm
Szyna	20 x 10 mm	30 x 10 mm	20 x 10 mm	30 x 10 mm
Głębokość	31 mm	31 mm	51 mm	51 mm
Szerokość	50 mm	50 mm	50 mm	50 mm
Prąd pierwotny	40 A...400 A	75 A...600 A	50 A...400 A	50 A... 600 A
Prąd wtórny	1 A, 5 A			
Klasa dokładności	0,5; 1; 3			

WYMIARY GABARYTOWE

LCTB 50/21 (30)

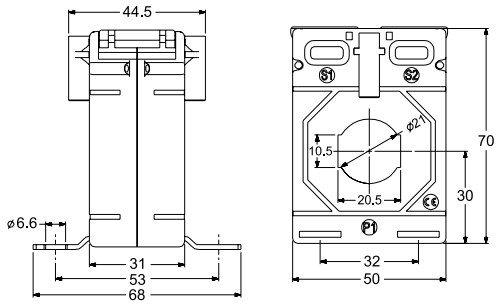

LCTB 50/30 (30)

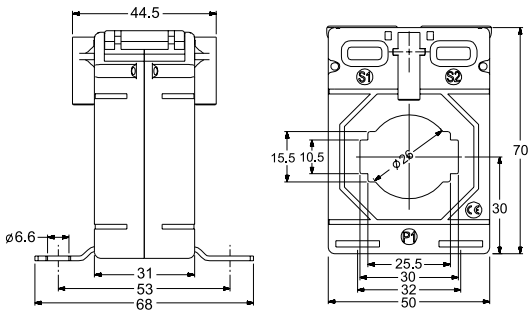

KOD ZAMÓWIENIA

LCTB 502130 ☐☐☐☐☐☐☐

Prąd wtórny	Kod
x/5A	5
x/1A	1

Typ przekładnika	LCTB 50/21 (30)			
Klasa dokładności	0,5	1	3	
Kod	Prąd pierwotny	Moc przekładnika		Kod
0040A	40 A	-	-	1 VA	3
0050A	50 A	-	1 VA	2 VA	
0060A	60 A	-	1 VA	2 VA	1
0075A	75 A	-	1,5 VA	2,5 VA	
0080A	80 A	1 VA	2,5 VA	3,75 VA	
0100A	100 A	1,5 VA	2,5 VA	3,75 VA	
0120A	120 A	2,5 VA	2,5 VA	3,75 VA	
0125A	125 A	2,5 VA	3,75 VA	5 VA	
0150A	150 A	2,5 VA	5 VA	5 VA	5
0200A	200 A	3,75 VA	5 VA	5 VA	
0250A	250 A	5 VA	5 VA	5 VA	
0300A	300 A	5 VA	7,5 VA	7,5 VA	
0400A	400 A	5 VA	7,5 VA	7,5 VA	

LCTB 503030 ☐☐☐☐☐☐☐

Prąd wtórny	Kod
x/5A	5
x/1A	1

Typ przekładnika	LCTB 50/30 (30)			
Klasa dokładności	0,5	1	3	
Kod	Prąd pierwotny	Moc przekładnika		Kod
0075A	75 A	-	1 VA	1,5 VA	1
0080A	80 A	-	1,5 VA	2 VA	
0100A	100 A	1 VA	2,5 VA	2,5 VA	
0120A	120 A	1 VA	2,5 VA	3 VA	
0125A	125 A	1 VA	2,5 VA	3 VA	
0150A	150 A	2,5 VA	3,75 VA	3,75 VA	
0200A	200 A	2,5 VA	5 VA	5 VA	
0250A	250 A	5 VA	5 VA	6,25 VA	5
0300A	300 A	5 VA	5 VA	6,25 VA	
0400A	400 A	5 VA	5 VA * | 6,25 VA	6,25 VA	
0500A	500 A	5 VA	6,25 VA	7,5 VA	
0600A	600 A	5 VA	7,5 VA	10 VA	

Przykład zamawiania: kod wykonania LCTB 5021300100A55 oznacza przekładnik LCTB 50/21(30) 100/5A spełniający wymagania klasy: kl. 0,5 1,5 VA; kl. 1 2,5 VA; kl. 3 3,75 VA

* Niestandardowa wartość mocy znamionowej, którą należy podać przy zamawianiu przekładnika.

3 LATA GWARANCJI
shop.lumel.com.pl
ePLAN

WYMIARY GABARYTOWE

LCTB50/21 (50)

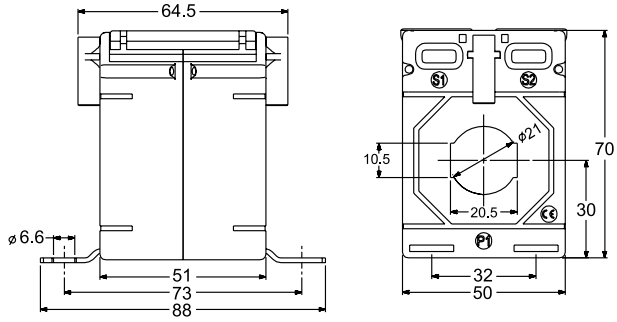

LCTB 50/30 (50)

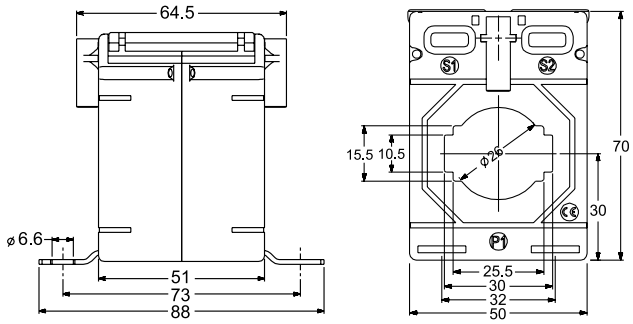

KOD ZAMÓWIENIA

LCTB 502150 ☐☐☐☐☐☐☐

Prąd wtórny	Kod
x/5A	5
x/1A	1

Kod	Typ przekładnika	LCTB 50/21 (50)			Kod
	Klasa dokładności	0,5	1	3	
	Prąd pierwotny	Moc przekładnika			
0050A	50 A	1 VA	2,5 VA	3 VA	5
0060A	60 A	1,5 VA	3,75 VA	3,75 VA	
0075A	75 A	1,5 VA	3,75 VA	3,75 VA	
0080A	80 A	2,5 VA	5 VA	5 VA	
0100A	100 A	2,5 VA	5 VA	7,5 VA	
0120A	120 A	3,75 VA	5 VA	7,5 VA	
0125A	125 A	5 VA	5 VA	7,5 VA	
0150A	150 A	5 VA	10 VA	10 VA	
0200A	200 A	10 VA	12,5 VA	12,5 VA	
0250A	250 A	10 VA	12,5 VA	15 VA	
0300A	300 A	7,5 VA	12,5 VA	15 VA	
0400A	400 A	10 VA	15 VA	15 VA	

LCTB 503050 ☐☐☐☐☐☐☐

Prąd wtórny	Kod
x/5A	5
x/1A	1

Kod	Typ przekładnika	LCTB 50/30 (50)			Kod
	Klasa dokładności	0,5	1	3	
	Prąd pierwotny	Moc przekładnika			
0050A	50 A	-	1,5 VA	1,5 VA	1
0060A	60 A	-	1,5 VA	2 VA	
0075A	75 A	-	2,5 VA	2,5 VA	
0080A	80 A	-	2,5 VA	3,75 VA	
0100A	100 A	1 VA	3,75 VA	3,75 VA	5
0120A	120 A	2,5 VA	5 VA	5 VA	
0125A	125 A	2,5 VA	5 VA	5VA	
0150A	150 A	5 VA	5 VA	7,5 VA	
0200A	200 A	5 VA	7,5 VA	10 VA	
0250A	250 A	5 VA	10 VA	10 VA	
0300A	300 A	5 VA	10 VA	10 VA	
0400A	400 A	10 VA	12,5 VA	12,5 VA	
0500A	500 A	10 VA	12,5 VA	15 VA	
0600A	600 A	10 VA	15 VA	15 VA	

Przykład zamawiania: kod wykonania LCTB 5021500100A55 oznacza przekładnik LCTB 50/21(50) 100/5A spełniający wymagania klasy:
- kl. 0,5 2,5 VA
- kl. 1 5 VA
- kl. 3 7,5 VA

AKCESORIA:
uchwyt do montażu na szynę
- szczegóły na str. 46

WYSYŁKA 48h **WYKONANIA DOSTĘPNE Z MAGAZYNU:**
sprawdź na naszej stronie www.lumel.com.pl

3 LATA GWARANCJI
shop.lumel.com.pl
ePLAN

SERIA **LCTB 62** - Z OTWOREM NA SZYNĘ LUB PRZEWÓD



WEJŚCIE:

40 A ... 800 A

WYJŚCIA:

5 A | 1 A

	LCTB 62/20 (40)	LCTB 62/30 (40)	LCTB 62/30 (50)	LCTB 62/40 (40)
Średnica otworu	-	Ø 30 mm	Ø 28 mm	Ø 31 mm
Szyna	20x12 mm	30x10 mm, 2x25 x10 mm	30x10 mm	40x10 mm, 2 x 30 x 10 mm
Głębokość	40 mm	40 mm	50 mm	40 mm
Szerokość	62 mm	62 mm	62 mm	62 mm
Prąd pierwotny	50 A...500 A	50 A...800 A	40 A...800 A	100 A...800 A
Prąd wtórny	1 A, 5 A			
Klasa dokładności	0,2S; 0,2; 0,5S; 0,5; 1; 3			

WYMIARY GABARYTOWE

LCTB 62/20 (40)

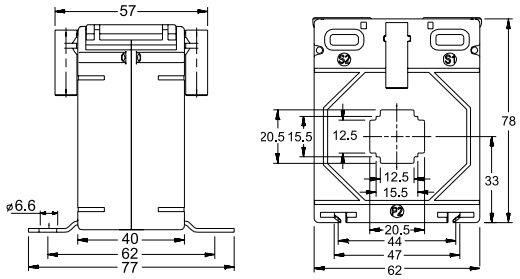

LCTB 62/30 (40)

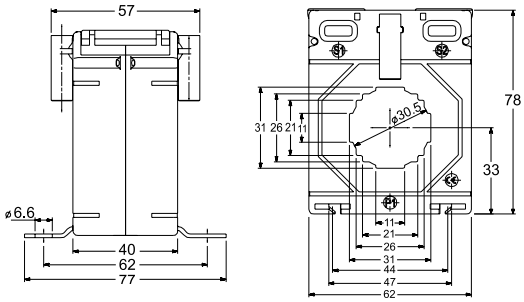

KOD ZAMÓWIENIA

LCTB 622040 □□□□□□□

Prąd wtórny	Kod
x/5A	5
x/1A	1

Typ przekładnika	LCTB 62/20 (40)					
Klasa dokładności	0,2S	0,2	0,5S	0,5	1	3
Kod	S	2	R	-	-	-

Kod	Prąd pierwotny	Moc przekładnika						Kod
0050A	50 A	-	-	-	-	1,5 VA	2,5 VA	1
0060A	60 A	-	-	-	-	2,5 VA	3,75 VA	
0075A	75 A	-	-	-	1,5 VA	3,75 VA	3,75 VA	5
0080A	80 A	-	-	-	2,5 VA	3,75 VA	3,75 VA	
0100A	100 A	1,5 VA	1,5 VA	1,5 VA	2,5 VA	5 VA	7,5 VA	
0120A	120 A	1,5 VA	1,5 VA	1,5 VA	3,75 VA	5 VA	7,5 VA	
0125A	125 A	1,5 VA	1,5 VA	1,5 VA	3,75 VA	5 VA	7,5 VA	
0150A	150 A	2 ,5 VA	2,5 VA	2,0 VA	5 VA	7,5 VA	10 VA	
0200A	200 A	3,75 VA	5 VA	3,75 VA	7,5 VA	10 VA	12,5 VA	
0250A	250 A	3,75 VA	5 VA	3,75 VA	10 VA	15 VA	15 VA	
0300A	300 A	5 VA	5 VA	5 VA	10 VA	15 VA	15 VA	
0400A	400 A	5 VA	10 VA	5 VA	15 VA	15 VA	20 VA	
0500A	500 A	5 VA	10 VA	5 VA	15 VA	15 VA	20 VA	

LCTB 623040 □□□□□□□

Prąd wtórny	Kod
x/5A	5
x/1A	1

Typ przekładnika	LCTB 62/30 (40)					
Klasa dokładności	0,2S	0,2	0,5S	0,5	1	3
Kod	S	2	R	-	-	-

Kod	Prąd pierwotny	Moc przekładnika						Kod
0050A	50 A	-	-	-	-	1,25 VA	2 VA	1
0060A	60 A	-	-	-	-	1,5 VA	2 VA	
0075A	75 A	-	-	-	-	2,5 VA	2 VA	5
0080A	80 A	-	-	-	-	2 VA	2,5 VA	
0100A	100 A	1 VA	1 VA	1 VA	1,5 VA	3,75 VA	3,75 VA	
0120A	120 A	1 VA	1 VA	1 VA	2,5 VA	3,75 VA	5 VA	
0125A	125 A	1 VA	1 VA	1,5 VA	2,5 VA	3,75 VA	5 VA	
0150A	150 A	2,5 VA	1,5 VA	2,5 VA	3,75 VA	7,5 VA	7,5 VA	
0200A	200 A	5 VA	3,75	5 VA	5 VA	10 VA	10 VA	
0250A	250 A	5 VA	5VA	5 VA	5 VA	10 VA	15 VA	
0300A	300 A	5 VA	3,75 VA	5 VA	10 VA	15 VA	15 VA	
0400A	400 A	5 VA	10 VA	5 VA	12,5 VA	15 VA	15 VA	
0500A	500 A	5 VA	10 VA	5 VA	12,5 VA	15 VA	15 VA	
0600A	600 A	7,5 VA	10 VA	7,5 VA	15 VA	20 VA	20 VA	
0750A	750 A	10 VA	10 VA	10 VA	15 VA	15 VA	20 VA	
0800A	800 A	10 VA	10 VA	10 VA	15 VA	15 VA	20 VA	

Przykład zamawiania: kod wykonania LCTB 6220400100A55 oznacza przekładnik LCTB 62/20(40) 100/5A spełniający wymagania klasy: kl. 0,5 - 2,5 VA; kl. 1 - 5 VA ; kl. 3 - 7,5 VA

3 LATA GWARANCJI
shop.lumel.com.pl
ePLAN

WYMIARY GABARYTOWE

LCTB 62/30 (50)

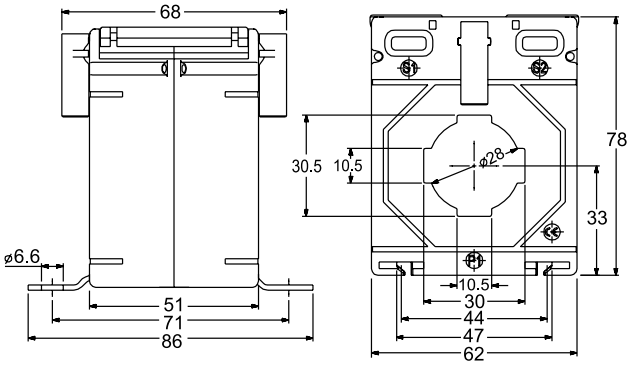

LCTB 62/40 (40)

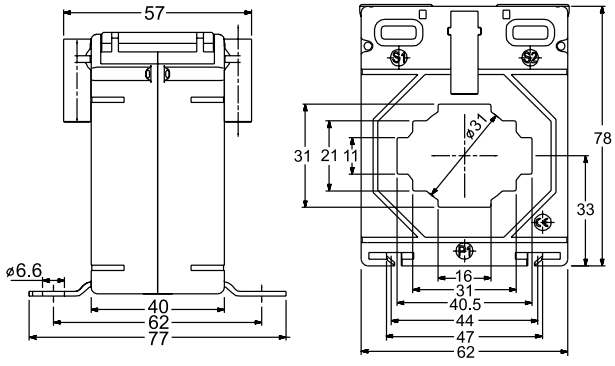

KOD ZAMÓWIENIA

LCTB 623050 ☐☐☐☐☐☐☐

Prąd wtórny	Kod
x/5A	5
x/1A	1

Typ przekładnika	LCTB 62/30 (50)					
Klasa dokładności	0,2S	0,2	0,5S	0,5	1	3
Kod	S	2	R			

Kod	Prąd	Moc przekładnika						Kod
0040A	40 A	-	-	-	-	-	1 VA	3
0050A	50 A	-	-	-	-	1,5 VA	2,5 VA	1
0060A	60 A	-	-	-	-	2,5 VA	3,75 VA	
0075A	75 A	-	-	-	2,5 VA	2,5 VA	3,75 VA	
0080A	80 A	-	-	-	2,5 VA	3,75 VA	5 VA	
0100A	100 A	1,25 VA	1,25 VA	1,25 VA	2,5 VA	5 VA	7,5 VA	
0120A	120 A	1,25 VA	1,25 VA	1,25 VA	5 VA	5 VA	7,5 VA	
0125A	125 A	1,25 VA	1,25 VA	1,25 VA	5 VA	5 VA	7,5 VA	
0150A	150 A	2,5 VA	2 VA	5 VA	5 VA	7,5 VA	10 VA	
0200A	200 A	5 VA	3,75 VA	10 VA	10 VA	15 VA	15 VA	5
0250A	250 A	5 VA	5 VA	15 VA	15 VA	15 VA	20 VA	
0300A	300 A	5 VA	5 VA	15 VA	15 VA	15 VA	20 VA	
0400A	400 A	10 VA	6,25 VA	15 VA	15 VA	30 VA	30 VA	
0500A	500 A	10 VA	7,5 VA	15 VA	15 VA	30 VA	30 VA	
0600A	600 A	10 VA	10 VA	15 VA	20 VA	30 VA	30 VA	
0750A	750 A	10 VA	10 VA	15 VA	20 VA	30 VA	30 VA	
0800A	800 A	10 VA	10 VA	15 VA	20 VA	30 VA	35 VA	

LCTB 624040 ☐☐☐☐☐☐☐

Prąd wtórny	Kod
x/5A	5
x/1A	1

Typ przekładnika	LCTB 62/40 (40)					
Klasa dokładności	0,2S	0,2	0,5S	0,5	1	3
Kod	S	2	R	-	-	-

Kod	Prąd pierwotny	Moc przekładnika						Kod
0100A	100 A	-	-	-	-	1,5 VA	1,5 VA	
0120A	120 A	-	-	-	-	1,5 VA	2,5 VA	1
0125A	125 A	-	-	-	-	1,5 VA	2,5 VA	
0150A	150 A	-	-	-	-	2,5 VA	3 VA	
0200A	200 A	1 VA	1 VA	1,5 VA	1,5 VA	3,75 VA	3,75 VA	
0250A	250 A	1,5 VA	1,5 VA	1,5 VA	2,5 VA	5 VA	5 VA	
0300A	300 A	1,5 VA	1,5 VA	2,5 VA	5 VA	5 VA	5 VA	
0400A	400 A	2,5 VA	2,5 VA	2,5 VA	5 VA	5 VA	7,5 VA	
0500A	500 A	2,5 VA	5 VA	3,75 VA	5 VA	5 VA* | 7,5 VA	10 VA	5
0600A	600 A	3,75 VA	7,5 VA	2,5 VA	7,5 VA	10 VA	12,5 VA	
0750A	750 A	5 VA	10 VA	5 VA	10 VA	10 VA	12,5 VA	
0800A	800 A	5 VA	10 VA	5 VA	10 VA	10 VA	12,5 VA	

Przykład zamawiania: kod wykonania LCTB 6230500100A55 oznacza przekładnik LCTB 62/30(50) 100/5A spełniający wymagania klasy:

- kl. 0,5 2,5 VA
- kl. 1 5 VA
- kl. 3 7,5 VA

* Niestandardowa wartość mocy znamionowej, którą należy podać przy zamawianiu przekładnika.

AKCESORIA:
uchwyt do montażu na szynę - szczegóły na str. 46

WYSYŁKA 48h **WYKONANIA DOSTĘPNE Z MAGAZYNU:**
sprawdź na naszej stronie www.lumel.com.pl

3 LATA GWARANCJI
shop.lumel.com.pl
EPLAN

SERIA **LCTB 74** - Z OTWOREM NA SZYNĘ LUB PRZEWÓD



WEJŚCIE:
30 A ... 1000 A

WYJŚCIA:
5 A 1 A

	LCTB 74/20 (45)	LCTB 74/30 (45)	LCTB 74/40 (45)	LCTB 74/50 (45)
Średnica otworu	∅ 20 mm	∅26 mm	∅35 mm	∅ 41 mm
Szyna	20x10 mm	30x15 mm, 2x20x10 mm	40x12 mm, 2x30 x15 mm	50x12 mm, 2 x40x10 mm
Głębokość	45 mm	45 mm	45 mm	45 mm
Szerokość	74 mm	74 mm	74 mm	74 mm
Prąd pierwotny	30 A...500 A	30 A...800 A	40 A...1000 A	100 A...1000 A
Prąd wtórny	1 A, 5 A			
Klasa dokładności	0,2S; 0,2; 0,5S; 0,5; 1; 3			

WYMIARY GABARYTOWE

LCTB 74/20 (45)

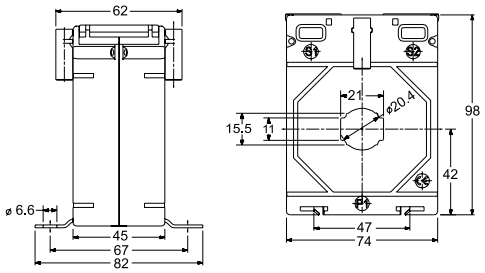

LCTB 74/30 (45)

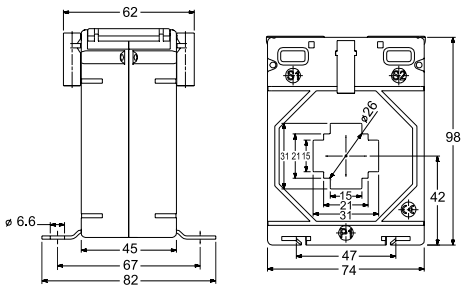

KOD ZAMÓWIENIA

LCTB 742045 ☐☐☐☐☐☐☐

Prąd wtórny	Kod
x/5A	5
x/1A	1

Typ przekładnika	LCTB 74/20 (45)					
Klasa dokładności	0,2S	0,2	0,5S	0,5	1	3
Kod	S	2	R	-	-	-

Kod	Prąd pierwotny	Moc przekładnika						Kod
0030A	30 A	-	-	-	-	-	1,5 VA	3
0040A	40 A	-	-	-	-	1,5 VA	2 VA	1
0050A	50 A	-	-	-	1 VA	2,5 VA	3,75 VA	
0060A	60 A	-	-	-	1 VA	3,75 VA	5 VA	
0075A	75 A	-	-	-	1,5 VA	5 VA	7,5 VA	
0080A	80 A	-	-	-	2,5 VA	5 VA	7,5 VA	
0100A	100 A	1,5 VA	1,5 VA	1,5 VA	5 VA	7,5 VA	10 VA	
0120A	120 A	1,5 VA	1,5 VA	1,5 VA	5 VA	10 VA	12,5 VA	
0125A	125 A	1,5 VA	1,5 VA	1,5 VA	5 VA	10 VA	12,5 VA	5
0150A	150 A	2,5 VA	2,5 VA	2,5 VA	7,5 VA	12,5 VA	15 VA	
0200A	200 A	5 VA	5 VA	5 VA	10 VA	15 VA	20 VA	
0250A	250 A	5 VA	5 VA	5 VA	10 VA	15 VA	20 VA	
0300A	300 A	5 VA	7,5 VA	5 VA	15 VA	15 VA	20 VA	
0400A	400 A	5 VA	10 VA	5 VA	15 VA	20 VA	25 VA	
0500A	500 A	5 VA	10 VA	5 VA	15 VA	15 VA	20 VA	

LCTB 743045 ☐☐☐☐☐☐☐

Prąd wtórny	Kod
x/5A	5
x/1A	1

Typ przekładnika	LCTB 74/30 (45)					
Klasa dokładności	0,2S	0,2	0,5S	0,5	1	3
Kod	S	2	R	-	-	-

Kod	Prąd pierwotny	Moc przekładnika						Kod
0030A	30 A	-	-	-	-	-	1 VA	3
0040A	40 A	-	-	-	-	1,5 VA	1,5 VA	
0050A	50 A	-	-	-	-	1,5 VA	2,5 VA	1
0060A	60 A	-	-	-	-	2,5 VA	3,75 VA	
0075A	75 A	-	-	-	1,5 VA	2,5 VA	3,75 VA	
0080A	80 A	-	-	-	1,5 VA	3,75	5 VA	
0100A	100 A	1,5 VA	1,5 VA	1,5 VA	2,5 VA	5 VA	7,5 VA	
0120A	120 A	1,5 VA	1,5 VA	1,5 VA	2,5 VA	5 VA	7,5 VA	
0125A	125 A	1,5 VA	1,5 VA	2,5 VA	2,5 VA	5 VA	7,5 VA	
0150A	150 A	1,5 VA	1,5 VA	2,5 VA	5 VA	7,5 VA	10 VA	
0200A	200 A	2,5 VA	2,5 VA	2,5 VA	10 VA	15 VA	15 VA	
0250A	250 A	2,5 VA	2,5 VA	2,5 VA	10 VA	15 VA	15 VA	5
0300A	300 A	5 VA	5 VA	5 VA	10 VA	15 VA	15 VA	
0400A	400 A	5 VA	7,5 VA	5 VA	15 VA	20 VA	25 VA	
0500A	500 A	5 VA	10 VA	5 VA	15 VA	20 VA	25 VA	
0600A	600 A	5 VA	15 VA	5 VA	15 VA	20 VA	25 VA	
0750A	750 A	7,5 VA	20 VA	10 VA	20 VA	30 VA	30 VA	
0800A	800 A	10 VA	30 VA	15 VA	30 VA	30 VA	35 VA	

Przykład zamawiania: kod wykonania LCTB 7420450100A55 oznacza przekładnik LCTB 74/20(45) 100/5A spełniający wymagania klasy: kl. 0,5 - 5 VA; kl. 1 - 7,5 VA ; kl. 3 - 10 VA

3 LATA GWARANCJI
shop.lumel.com.pl
ePLAN

WYMIARY GABARYTOWE

LCTB 74/40 (45)

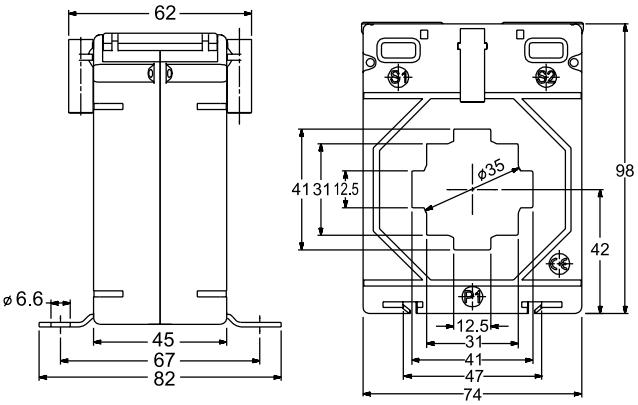

LCTB 74/50 (45)

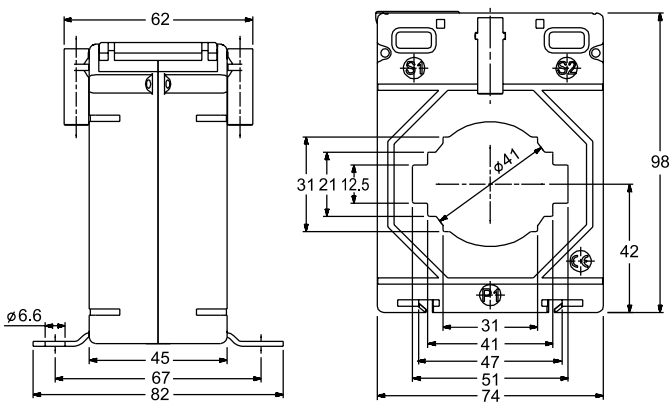

KOD ZAMÓWIENIA

LCTB 744045 ☐☐☐☐☐☐☐

Prąd wtórny	Kod
x/5A	5
x/1A	1

Typ przekładnika	LCTB 74/40 (45)					
Klasa dokładności	0,2S	0,2	0,5S	0,5	1	3
Kod	S	2	R	-	-	-

Kod	Prąd pierwotny	Moc przekładnika						Kod
0040A	40 A	-	-	-	-	1 VA	1 VA	
0050A	50 A	-	-	-	-	1,5 VA	1,5 VA	
0060A	60 A	-	-	-	-	1,5 VA	1,5 VA	1
0075A	75 A	-	-	-	-	2,5 VA	2,5 VA	
0080A	80 A	-	-	-	-	2,5 VA	2,5 VA	
0100A	100 A	1 VA	-	1 VA	1,5 VA	3,75 VA	3,75 VA	
0120A	120 A	1 VA	-	1 VA	1,5 VA	2,5 VA	3,75 VA	
0125A	125 A	1 VA	-	1 VA	1,5 VA	2,5 VA	3,75 VA	
0150A	150 A	1,5 VA	1 VA	1,5 VA	3,75 VA	5 VA	5 VA	
0200A	200 A	2,5 VA	2,5 VA	2,5 VA	5 VA	10 VA	7,5 VA	
0250A	250 A	5 VA	3,75 VA	5 VA	5 VA	10 VA	10 VA	
0300A	300 A	5 VA	5 VA	5 VA	10 VA	15 VA	10 VA	5
0400A	400 A	5 VA	10VA	5 VA	5 VA* | 10 VA	15 VA	15 VA	
0500A	500 A	5 VA	10 VA	5 VA	15 VA	20 VA	15 VA	
0600A	600 A	5 VA	15 VA	5 VA	15 VA	20 VA	20 VA	
0750A	750 A	5 VA	15 VA	5 VA	15 VA	20 VA	20 VA	
0800A	800 A	7,5 VA	15 VA	7,5 VA	15 VA	20 VA	25 VA	
1000A	1000 A	10 VA	15 VA	10 VA	15 VA	20 VA	25 VA	

* Niestandardowa wartość mocy znamionowej, którą należy podać przy zamawianiu przekładnika.

LCTB 745045 ☐☐☐☐☐☐☐

Prąd wtórny	Kod
x/5A	5
x/1A	1

Typ przekładnika	LCTB 74/50 (45)					
Klasa dokładności	0,2S	0,2	0,5S	0,5	1	3
Kod	S	2	R	-	-	-

Kod	Prąd pierwotny	Moc przekładnika						Kod
0100A	100 A	-	-	-	-	1,5 VA	2 VA	
0120A	120 A	-	-	-	-	1,5 VA	2,5 VA	
0125A	125 A	-	-	-	-	1,5 VA	2,5 VA	1
0150A	150 A	-	-	-	-	2,5 VA	3,75 VA	
0200A	200 A	-	-	-	1,5 VA	3,75 VA	5 VA	
0250A	250 A	1,5 VA	1,5 VA	1,5 VA	2,5 VA	5 VA	7,5 VA	
0300A	300 A	1,5 VA	1,5 VA	2,5 VA	5 VA	7,5 VA	7,5 VA	
0400A	400 A	2,5 VA	2,5VA	2,5 VA	5 VA	7,5 VA	10 VA	
0500A	500 A	5 VA	5 VA	5 VA	7,5 VA	10 VA	12,5 VA	5
0600A	600 A	5 VA	5 VA* | 7,5 VA	5 VA	10 VA	12,5 VA	15 VA	
0750A	750 A	5 VA	10 VA	7,5 VA	12,5 VA	15 VA	20 VA	
0800A	800 A	7,5 VA	10 VA	10 VA	12,5 VA	15 VA	20 VA	
1000A	1000 A	10 VA	10 VA	15 VA	12,5 VA	15 VA	20 VA	

* Niestandardowa wartość mocy znamionowej, którą należy podać przy zamawianiu przekładnika.

Przykład zamawiania: kod wykonania LCTB 7450450300A55 oznacza przekładnik LCTB 74/50(45) 300/5A spełniający wymagania klasy: kl. 0,5 - 5 VA; kl. 1 - 7,5 VA; kl. 3 - 7,5 VA

AKCESORIA:
uchwyt do montażu na szynę
kod zam.: LH000-0904-130-124

WYSYŁKA 48h **WYKONANIA DOSTĘPNE Z MAGAZYNU:**
sprawdź na naszej stronie www.lumel.com.pl

3 LATA GWARANCJI
shop.lumel.com.pl
ePLAN

SERIA **LCTB 86** - Z OTWOREM NA SZYNĘ LUB PRZEWÓD



WEJŚCIE:
50 A ... 1600 A

WYJŚCIA:
5 A **1 A**

	LCTB 86/40 (45)	LCTB 86/50 (45)	LCTB 86/60 (45)
Średnica otworu	Ø 36 mm	Ø 46 mm	Ø 51 mm
Szyna	40 x 10 mm, 2x30x15mm	50 x 12 mm, 2 x 40 x 15 mm	60 x 12 mm, 2 x 50 x 15 mm
Głębokość	45 mm	45 mm	45 mm
Szerokość	86 mm	86 mm	86 mm
Prąd pierwotny	50 A...1000 A	100 A...1250 A	100 A...1600 A
Prąd wtórny	1 A, 5 A		
Klasa dokładności	0,2S; 0,2; 0,5S; 0,5; 1; 3		

WYMIARY GABARYTOWE

LCTB 86/40 (45)

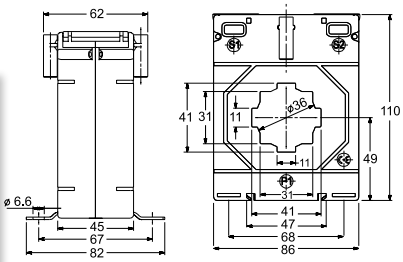

LCTB 86/50 (45)

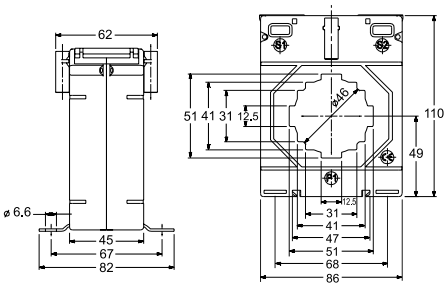

LCTB 86/60 (45)

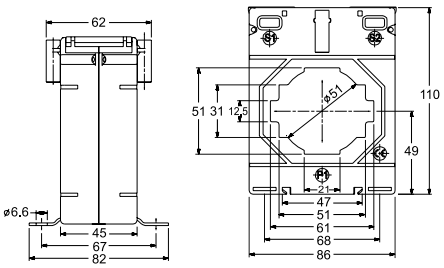

KOD ZAMÓWIENIA

LCTB 864045 □□□□□□□□

Prąd wtórny	Kod
x/5A	5
x/1A	1

Typ przekładnika	LCTB 86/40 (45)					
Klasa dokładności	0,2S	0,2	0,5S	0,5	1	3
Kod	S	2	R	-	-	-

Kod	Prąd pierwotny	Moc przekładnika						Kod
0050A	50 A	-	-	-	-	1,5 VA	1,5 VA	1
0060A	60 A	-	-	-	-	1,5 VA	2 VA	
0075A	75 A	-	-	-	-	2,5 VA	3,75 VA	
0080A	80 A	-	-	-	-	2,5 VA	3,75 VA	
0100A	100 A	1,5 VA	1,5 VA	1,5 VA	2,5 VA	5 VA	5 VA	5
0120A	120 A	1,5 VA	1,5 VA	1,5 VA	2,5 VA	5 VA	7,5 VA	
0125A	125 A	1,5 VA	1,5 VA	1,5 VA	2,5 VA	5 VA	7,5 VA	
0150A	150 A	2,5 VA	2,5 VA	2,5 VA	5 VA	10 VA	7,5 VA	
0200A	200 A	5 VA	2,5 VA	5 VA	7,5 VA	15 VA	10 VA	
0250A	250 A	10 VA	5 VA	10 VA	7,5 VA	15 VA	15 VA	
0300A	300 A	10 VA	10VA	10 VA	15 VA	15 VA	20 VA	
0400A	400 A	10 VA	15 VA	10 VA	15 VA	20 VA	25 VA	
0500A	500 A	5 VA	15 VA	5 VA	30 VA	30 VA	35 VA	
0600A	600 A	7,5 VA	15 VA	7,5 VA	30 VA	30 VA	35 VA	
0750A	750 A	7,5 VA	15 VA	7,5 VA	30 VA	30 VA	35 VA	
0800A	800 A	10 VA	15 VA	15 VA	30 VA	30 VA	35 VA	
1000A	1000 A	10 VA	15 VA	15 VA	30 VA	30 VA	35 VA	

Przykład zamawiania: kod wykonania LCTB 8640450100A55 oznacza przekładnik LCTB 86/40(45) 100/5A spełniający wymagania klasy:
- kl. 0,5 1,5 VA
- kl. 1 3,75 VA
- kl. 3 5 VA

3 LATA GWARANCJI
shop.lumel.com.pl
ePLAN

KOD ZAMÓWIENIA

LCTB 865045 ☐☐☐☐☐☐☐☐

Prąd wtórny	Kod
x/5A	5
x/1A	1

Typ przekładnika	LCTB 86/50 (45)					
Klasa dokładności	0,2S	0,2	0,5S	0,5	1	3
Kod	S	2	R	-	-	-

Kod	Prąd pierwotny	Moc przekładnika						Kod
0100A	100 A	-	-	-	1 VA	1,5 VA	2,5 VA	
0120A	120 A	-	-	-	1,5 VA	2,5 VA	3,75 VA	
0125A	125 A	-	-	-	1,5 VA	2,5 VA	3,75 VA	
0150A	150 A	-	-	-	2,5 VA	5 VA	7,5 VA	
0200A	200 A	2,5 VA	1 VA	2,5 VA	5 VA	7,5 VA	10 VA	
0250A	250 A	2,5 VA	1,5 VA	2,5 VA	7,5 VA	10 VA	12,5 VA	
0300A	300 A	5 VA	3,75 VA	5 VA	7,5 VA	10 VA	15 VA	
0400A	400 A	7,5 VA	10VA	7,5 VA	15 VA	15 VA	20 VA	5
0500A	500 A	7,5 VA	10 VA	7,5 VA	15 VA	20 VA	20 VA	
0600A	600 A	10 VA	15 VA	10 VA	15 VA	20 VA	20 VA	
0750A	750 A	7,5 VA	15 VA	7,5 VA	15 VA	20 VA	25 VA	
0800A	800 A	10 VA	12,5 VA	10 VA	20 VA	30 VA	30 VA	
1000A	1000 A	10 VA	20 VA	15 VA	30 VA	30 VA	35 VA	
1200A	1200 A	12,5 VA	20 VA	15 VA	30 VA	30 VA	35 VA	
1250A	1250 A	12,5 VA	20 VA	15 VA	30 VA	30 VA	35 VA	

Przykład zamawiania: kod wykonania LCTB 8650450300A55 oznacza przekładnik LCTB 86/50(45) 300/5A spełniający wymagania klasy:

- kl. 0,5 7,5 VA
- kl. 1 10 VA
- kl. 3 15 VA

LCTB 866045 ☐☐☐☐☐☐☐☐

Prąd wtórny	Kod
x/5A	5
x/1A	1

Typ przekładnika	LCTB 86/60 (45)					
Klasa dokładności	0,2S	0,2	0,5S	0,5	1	3
Kod	S	2	R	-	-	-

Kod	Prąd pierwotny	Moc przekładnika						Kod
0100A	100 A	-	-	-	-	1 VA	1,5 VA	
0120A	120 A	-	-	-	-	1,5 VA	2,5 VA	
0125A	125 A	-	-	-	-	2,5 VA	3,75 VA	1
0150A	150 A	-	-	-	-	2,5 VA	3,75 VA	
0200A	200 A	-	-	-	1,5 VA	3,75 VA	5 VA	
0250A	250 A	-	-	-	2,5 VA	5 VA	7,5 VA	
0300A	300 A	2,5 VA	1,5 VA	2,5 VA	5 VA	7,5 VA	10 VA	
0400A	400 A	3,75 VA	2,5 VA	3,75 VA	10 VA	12,5 VA	15 VA	
0500A	500 A	5 VA	3,75 VA	5 VA	10 VA	15 VA	15 VA	
0600A	600 A	5 VA	5 VA	7,5 VA	15 VA	15 VA	20 VA	
0750A	750 A	5 VA	10 VA	7,5 VA	15 VA	20 VA	25 VA	5
0800A	800 A	7,5 VA	12,5 VA	15 VA	20 VA	20 VA	25 VA	
1000A	1000 A	10 VA	15 VA	15 VA	20 VA	30 VA	25 VA	
1200A	1200 A	10 VA	15 VA	15 VA	20 VA	30 VA	25 VA	
1250A	1250 A	10 VA	15 VA	15 VA	20 VA	20 VA	25 VA	
1500A	1500 A	10 VA	15 VA	15 VA	20 VA	20 VA	25 VA	
1600A	1600 A	10 VA	15 VA	15 VA	20 VA	20 VA	25 VA	

AKCESORIA:
uchwyt do montażu na szynę
kod zam.: LH000-0904-130-124

WYSYŁKA **48h**

WYKONANIA DOSTĘPNE Z MAGAZYNU:
sprawdź na naszej stronie www.lumel.com.pl

3 LATA GWARANCJI
shop.lumel.com.pl
EPLAN

SERIA **LCTB 100** - Z OTWOREM NA SZYNĘ LUB PRZEWÓD



WEJŚCIE:

400 A ... 3000 A

WYJŚCIA:

5 A **1 A**

	LCTB 100/100V (45)	LCTB 100/130V (45)
Szyna	41 x 103 mm	38 x 128 mm
Głębokość	45 mm	45 mm
Szerokość	100 mm	100 mm
Prąd pierwotny	400 A...2500 A	400 A...3000 A
Prąd wtórny	1 A, 5 A	
Klasa dokładności	0,2S; 0,2; 0,5S; 0,5; 1	0,2; 0,5; 1

WYMIARY GABARYTOWE

LCTB 100/100V (45)

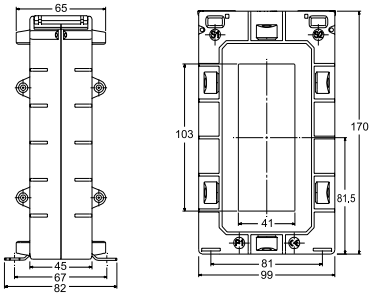

LCTB 100/130V (45)

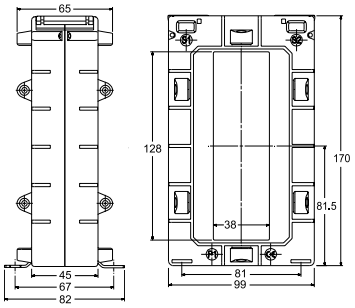

KOD ZAMÓWIENIA

LCTB 100100 □□□□□□□□

Prąd wtórny	Kod
x/5A	5
x/1A	1

Typ przekładnika	LCTB 100/100V (45)					
Klasa dokładności	0,2S	0,2	0,5S	0,5	1	3
Kod	S	2	R	-	-	-

Kod	Prąd pierwotny	Moc przekładnika						Kod
0400A	400 A	-	-	-	2,5 VA	5 VA	5 VA	
0500A	500 A	-	-	-	2,5 VA	5 VA	6,25 VA	
0600A	600 A	-	-	-	2,5 VA	5 VA	7,5 VA	
0750A	750 A	-	-	-	2,5 VA	5 VA	7,5 VA	
0800A	800 A	-	-	-	5 VA	10 VA	10 VA	
1000A	1000 A	-	5 VA	-	10 VA	15 VA	15 VA	
1200A	1200 A	5 VA	5 VA	5 VA	10 VA	15 VA	15 VA	5
1250A	1250 A	5 VA	5 VA	5 VA	10 VA	15 VA	20 VA	
1500A	1500 A	5 VA	5 VA	5 VA	15 VA	30 VA	30 VA	
1600A	1600 A	7,5 VA	10 VA	7,5 VA	15 VA	30 VA	30 VA	
2000A	2000 A	7,5 VA	10VA	7,5 VA	15 VA	30 VA	35 VA	
2500A	2500 A	10 VA	10VA	10 VA	15 VA	20 VA	35 VA	

LCTB 100130 □□□□□□□□

Prąd wtórny	Kod
x/5A	5
x/1A	1

Typ przekładnika	LCTB 100/130V (45)			
Klasa dokładności	0,2	0,5	1	3
Kod	2	-	-	-

Kod	Prąd pierwotny	Moc przekładnika				Kod
0400A	400 A	-	2,5 VA	5 VA	5 VA	
0500A	500 A	-	2,5 VA	5 VA	6,25 VA	
0600A	600 A	-	2,5 VA	5 VA	7,5 VA	
0750A	750 A	-	2,5 VA	5 VA	7,5 VA	
0800A	800 A	-	5 VA	10 VA	10 VA	
1000A	1000 A	-	10 VA	15 VA	15 VA	
1200A	1200 A	-	10 VA	15 VA	15 VA	5
1250A	1250 A	-	10 VA	15 VA	20 VA	
1500A	1500 A	5 VA	15 VA	30 VA	30 VA	
1600A	1600 A	5 VA	15 VA	30 VA	30 VA	
2000A	2000 A	5 VA	15 VA	30 VA	30 VA	
2500A	2500 A	5 VA	15 VA	30 VA	35 VA	
3000A	3000 A	5 VA	10 VA	12,5 VA	35 VA	

Przykład zamawiania: kod wykonania LCTB 1001001500A55 oznacza przekładnik LCTB 100/100V(45) 1500/5A spełniający wymagania klasy: kl. 0,5 - 15 VA; kl. 1 - 30 VA ; kl. 3 - 30 VA

3 LATA GWARANCJI
shop.lumel.com.pl
ePLAN

SERIA **LCTB 104** - Z OTWOREM NA SZYNĘ LUB PRZEWÓD

	LCTB 104/60 (45)	LCTB 104/80 (45)
Średnica otworu	Ø 54 mm	Ø 65 mm
Szyna	60 x 12 mm, 2 x 50 x 15mm, 2 x 40 x 20 mm	80 x 12 mm, 2 x 60 x 15 mm, 2 x 50 x 25 mm
Głębokość	45 mm	45 mm
Szerokość	104 mm	104 mm
Prąd pierwotny	100 A...1600 A	200 A...2000 A
Prąd wtórny	1 A, 5 A	
Klasa dokładności	0,2S; 0,2; 0,5S; 0,5; 1	

WEJŚCIE:

100 A ... 2000 A

WYJŚCIA:

5 A **1 A**



3 LATA GWARANCJI

shop.lumel.com.pl

ePLAN

WYMIARY GABARYTOWE

LCTB 104/60 (45)

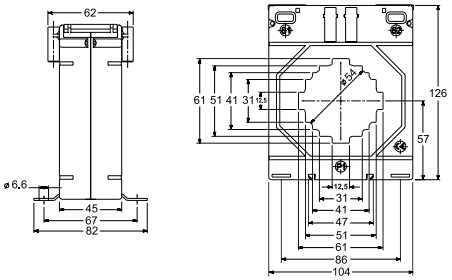

LCTB 104/80 (45)

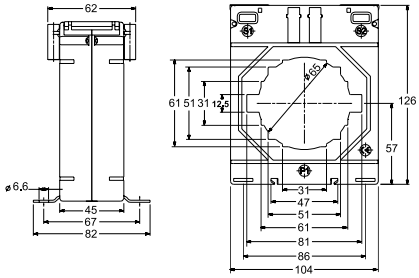

KOD ZAMÓWIENIA

LCTB 104604 ☐☐☐☐☐☐☐☐

Prąd wtórny	Kod
x/5A	5
x/1A	1

Typ przekładnika	LCTB 104/60 (45)					
Klasa dokładności	0,2S	0,2	0,5S	0,5	1	3
Kod	S	2	R	-	-	-

Kod	Prąd pierwotny	Moc przekładnika						Kod
0100A	100 A	-	-	-	-	1,5 VA	2,5 VA	
0120A	120 A	-	-	-	-	2,5 VA	3,75 VA	1
0125A	125 A	-	-	-	-	2,5 VA	3,75 VA	
0150A	150 A	-	-	-	2,5 VA	5 VA	7,5 VA	
0200A	200 A	-	1 VA	-	5 VA	10 VA	12,5 VA	
0250A	250 A	-	2,5 VA	-	7,5 VA	12,5 VA	15 VA	
0300A	300 A	1,5 VA	3,75 VA	1,5 VA	10 VA	15 VA	15 VA	
0400A	400 A	2,5 VA	7,5 VA	2,5 VA	10 VA	15 VA	20 VA	
0500A	500 A	7,5 VA	10 VA	7,5 VA	15 VA	20 VA	20 VA	
0600A	600 A	15 VA	15 VA	15 VA	15 VA	30 VA	25 VA	
0750A	750 A	15 VA	15 VA	15 VA	20 VA	30 VA	30 VA	5
0800A	800 A	15 VA	15 VA	15 VA	30 VA	30 VA	35 VA	
1000A	1000 A	15 VA	20 VA	15 VA	30 VA	45 VA	35 VA	
1200A	1200 A	15 VA	30 VA	15 VA	30 VA	45 VA	45 VA	
1250A	1250 A	15 VA	30 VA	15 VA	30 VA	45 VA	50 VA	
1500A	1500 A	15 VA	30 VA	15 VA	30 VA	45 VA	50 VA	
1600A	1600 A	15 VA	30 VA	15 VA	30 VA	45 VA	50 VA	

LCTB 104804 ☐☐☐☐☐☐☐☐

Prąd wtórny	Kod
x/5A	5
x/1A	1

Typ przekładnika	LCTB 104/80 (45)					
Klasa dokładności	0,2S	0,2	0,5S	0,5	1	3
Kod	S	2	R	-	-	-

Kod	Prąd pierwotny	Moc przekładnika						Kod
0200A	200 A	-	-	-	-	1,5 VA	2,5 VA	1
0250A	250 A	-	-	-	1,5 VA	2,5 VA	3,75 VA	
0300A	300 A	-	-	-	2,5 VA	7,5 VA	7,5 VA	
0400A	400 A	-	1,5 VA	-	7,5 VA	10 VA	10 VA	
0500A	500 A	-	5 VA	-	10 VA	10 VA	10 VA	
0600A	600 A	3,75 VA	5VA	7,5 VA	10 VA	12,5 VA	12,5 VA	
0750A	750 A	5 VA	5 VA	7,5 VA	15VA	15 VA	15 VA	
0800A	800 A	5 VA	7,5 VA	10 VA	15 VA	15 VA	15 VA	5
1000A	1000 A	7,5 VA	12,5VA	15 VA	20 VA	30 VA	20 VA	
1200A	1200 A	10 VA	15 VA	15 VA	20 VA	30 VA	30 VA	
1250A	1250 A	10 VA	15 VA	15 VA	20 VA	30 VA	30 VA	
1500A	1500 A	10 VA	15 VA	15 VA	20 VA	30 VA	30 VA	
1600A	1600 A	10 VA	15 VA	15 VA	20 VA	30 VA	30 VA	
2000A	2000 A	10 VA	15 VA	15 VA	20 VA	30 VA	35 VA	

Przykład zamawiania: kod wykonania LCTB 1046041500A55 oznacza przekładnik LCTB 104/60(45) 1500/5A spełniający wymagania klasy: kl. 0,5 - 30 VA; kl. 1 - 45 VA ; kl. 3 - 50 VA

AKCESORIA:
uchwyt do montażu na szynę
kod zam.: LH000-0904-130-124

WYSYŁKA **48h**

WYKONANIA DOSTĘPNE Z MAGAZYNU:
sprawdź na naszej stronie www.lumel.com.pl

SERIA **LCTB 140** - Z OTWOREM NA SZYNĘ LUB PRZEWÓD



WEJŚCIE:

200 A
...
5000 A

WYJŚCIA:

5 A | 1 A

	LCTB 140/80 (45)	LCTB 140/100H (45)	LCTB 140/100V (45)	LCTB 140/130V (45)
Średnica otworu	∅ 72 mm	∅ 86 mm	∅86 mm	-
Szyna	80 x 30 mm, 2 x 60 x 25 mm	100 x 30 mm, 2 x 80 x 25 mm, 2 x 70 x 30 mm	100 x 30 mm, 2 x 80 x 25 mm, 2 x 70 x 30 mm	70 x 130 mm
Głębokość	45 mm	45 mm	45 mm	45 mm
Szerokość	140 mm	140 mm	140 mm	140 mm
Prąd pierwotny	200 A...2000 A	200 A...4000 A	200 A...3000 A	400 A...5000 A
Prąd wtórny	1 A, 5 A			
Klasa dokładności	0,2S; 0,2; 0.5S; 0,5; 1			0,2; 0,5; 1

WYMIARY GABARYTOWE

LCTB 140/80 (45)

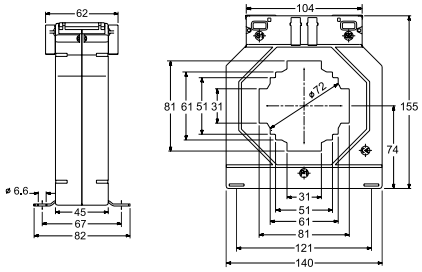

LCTB 140/100H (45)

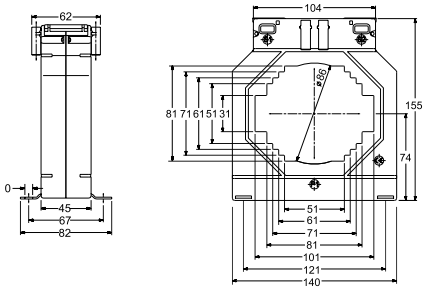

KOD ZAMÓWIENIA

LCTB 140804 ☐☐☐☐☐☐☐☐

Prąd wtórny	Kod
x/5A	5
x/1A	1

Typ przekładnika	LCTB 140/80 (45)					
Klasa dokładności	0,2S	0,2	0,5S	0,5	1	3
Kod	S	2	R	-	-	-

Kod	Prąd pierwotny	Moc przekładnika						Kod
0200A	200 A	-	-	-	2,5 VA	5 VA	7,5 VA	
0250A	250 A	-	-	-	5 VA	10 VA	12,5 VA	
0300A	300 A	-	1,5 VA	-	7,5 VA	15 VA	15 VA	
0400A	400 A	-	2,5 VA	-	10 VA	20 VA	25 VA	
0500A	500 A	2,5 VA	5 VA	3,75 VA	15 VA	30 VA	30 VA	
0600A	600 A	3,75VA	7,5 VA	3,75 VA	15 VA	30 VA	35 VA	
0750A	750 A	5 VA	10 VA	5 VA	15 VA	45 VA	45 VA	
0800A	800 A	5 VA	10 VA	5 VA	15 VA	45 VA	50 VA	5
1000A	1000 A	10 VA	15 VA	10 VA	30 VA	60 VA	60 VA	
1200A	1200 A	12,5 VA	15VA	15 VA	30 VA	60 VA	60 VA	
1250A	1250 A	12,5 VA	30VA	15 VA	60 VA	60 VA	60 VA	
1500A	1500 A	15VA	30VA	15 VA	60 VA	60 VA	60 VA	
1600A	1600 A	15 VA	30VA	15 VA	60 VA	60 VA	60 VA	
2000A	2000 A	15 VA	30VA	15 VA	60 VA	60 VA	60 VA	

Przykład zamawiania: kod wykonania LCTB 1408041500A55 oznacza przekładnik LCTB 140/80(45) 1500/5A spełniający wymagania klasy: kl. 0,5 - 60 VA; kl. 1 - 60 VA ; kl. 3 - 60 VA

LCTB 14010H ☐☐☐☐☐☐☐☐

Prąd wtórny	Kod
x/5A	5
x/1A	1

Typ przekładnika	LCTB 140/100H (45)					
Klasa dokładności	0,2S	0,2	0,5S	0,5	1	3
Kod	S	2	R	-	-	-

Kod	Prąd pierwotny							Kod
0200A	200 A	-	-	-	1,5 VA	3,75 VA	5 VA	
0250A	250 A	-	-	-	2,5 VA	5 VA	7,5 VA	
0300A	300 A	-	-	-	3,75VA	7,5 VA	10 VA	
0400A	400 A	-	1,5 VA	-	7,5 VA	10 VA	12,5 VA	
0500A	500 A	-	2,5 VA	3,75 VA	10 VA	12,5VA	12,5VA	
0600A	600 A	2,5 VA	3,75VA	5 VA	10 VA	15 VA	15 VA	
0750A	750 A	5 VA	5 VA	5 VA	15 VA	20 VA	20 VA	
0800A	800 A	5 VA	5 VA	5 VA	15 VA	20 VA	25 VA	
1000A	1000 A	10 VA	10 VA	10 VA	15 VA	20 VA	25 VA	5
1200A	1200 A	10 VA	15 VA	15 VA	15 VA	30 VA	30 VA	
1250A	1250 A	10 VA	15 VA	15 VA	15 VA	30 VA	35 VA	
1500A	1500 A	15 VA	20VA	15 VA	20 VA	30 VA	40 VA	
1600A	1600 A	15 VA	20 VA	15 VA	20 VA	45 VA	45 VA	
2000A	2000 A	15 VA	30 VA	15 VA	45 VA	45 VA	45 VA	
2500A	2500 A	15 VA	30 VA	15 VA	45 VA	45 VA	45 VA	
3000A	3000 A	15 VA	30 VA	15 VA	60 VA	60 VA	60 VA	
4000A	4000 A	15 VA	30 VA	15 VA	60 VA	60 VA	60 VA	

3 LATA GWARANCJI
shop.lumel.com.pl
ePLAN

WYMIARY GABARYTOWE

LCTB 140/100V (45)

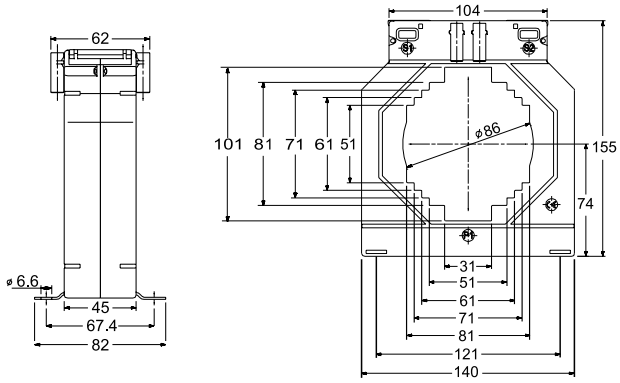

LCTB 140/130V (45)

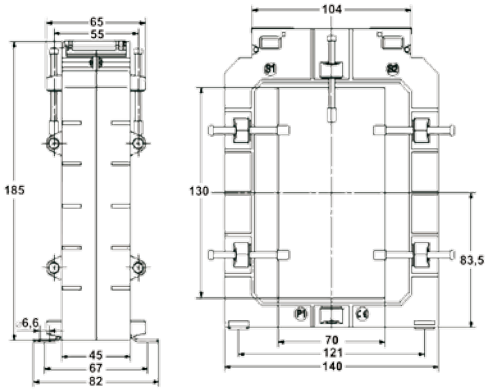

KOD ZAMÓWIENIA

LCTB 14010V ☐☐☐☐☐☐☐

Prąd wtórny	Kod
x/5A	5
x/1A	1

Typ przekładnika	LCTB 140/100V (45)					
Klasa dokładności	0,2S	0,2	0,5S	0,5	1	3
Kod	S	2	R	-	-	-

Kod	Prąd pierwotny	Moc przekładnika						Kod
0200A	200 A	-	-	-	1,5 VA	3,75 VA	5 VA	5
0250A	250 A	-	-	-	2,5 VA	5 VA	5 VA	
0300A	300 A	-	-	-	3,75 VA	7,5 VA	10 VA	
0400A	400 A	-	1,5 VA	-	10 VA	10 VA	12,5 VA	
0500A	500 A	-	2,5 VA	-	10 VA	12,5 VA	12,5 VA	
0600A	600 A	2,5VA	3,75 VA	5 VA	12,5 VA	15 VA	15 VA	
0750A	750 A	5 VA	5 VA	5 VA	15 VA	20 VA	20 VA	
0800A	800 A	5 VA	5 VA	5 VA	15 VA	20 VA	20 VA	
1000A	1000 A	10 VA	10 VA	10 VA	15 VA	20 VA	20 VA	
1200A	1200 A	10 VA	15 VA	15 VA	15 VA	30 VA	30 VA	
1250A	1250 A	10 VA	15 VA	15 VA	15 VA	30 VA	30 VA	
1500A	1500 A	15VA	20 VA	15 VA	30 VA	30 VA	35 VA	
1600A	1600 A	15VA	20 VA	15 VA	45 VA	45 VA	45 VA	
2000A	2000 A	15VA	30 VA	15 VA	45 VA	45 VA	45 VA	
2500A	2500 A	15VA	30VA	20 VA	45 VA	45VA	45 VA	
3000A	3000 A	15VA	30 VA	20 VA	60 VA	60 VA	60 VA	

LCTB 140130 ☐☐☐☐☐☐☐

Prąd wtórny	Kod
x/5A	5
x/1A	1

Typ przekładnika	LCTB 140/130V (45)			
Klasa dokładności	0,2	0,5	1	3
Kod	2	-	-	-

Kod	Prąd pierwotny	Moc przekładnika				Kod
0400A	400 A	-	3,75 VA	5 VA	6,25 VA	5
0500A	500 A	-	3,75 VA	5VA	7,5 VA	
0600A	600 A	-	3,75 VA	5 VA	7,5 VA	
0750A	750 A	-	5 VA	7,5 VA	10 VA	
0800A	800 A	-	5 VA	7,5 VA	10 VA	
1000A	1000 A	5 VA	10 VA	10 VA	15 VA	
1200A	1200 A	7,5 VA	10 VA	15 VA	20 VA	
1250A	1250 A	7,5 VA	10 VA	15 VA	20 VA	
1500A	1500 A	10VA	15 VA	15 VA	20 VA	
1600A	1600 A	10 VA	15 VA	15 VA	20 VA	
2000A	2000 A	15 VA	20 VA	20 VA	20 VA	
2500A	2500 A	15 VA	20 VA	20 VA	25 VA	
3000A	3000 A	15 VA	20 VA	20 VA	25 VA	
4000A	4000 A	15 VA	20 VA	20 VA	35 VA	
5000A	5000 A	15 VA	20 VA	20 VA	35 VA	

Przykład zamawiania: kod wykonania LCTB 14010V1000A55 oznacza przekładnik LCTB 140/100V(45) 1000/5A spełniający wymagania klasy:

- kl. 0,5 15 VA
- kl. 1 20 VA
- kl. 3 20 VA

3 LATA GWARANCJI
shop.lumel.com.pl
EPLAN

SERIA **LCTB 225** - Z OTWOREM NA SZYNĘ LUB PRZEWÓD

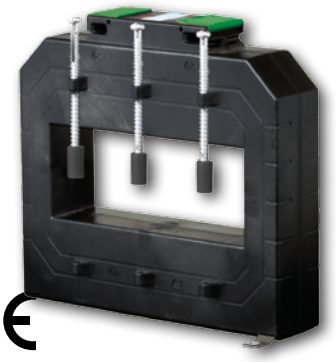

WEJŚCIE:

600 A ... 7500 A

WYJŚCIA:

5 A **1 A**

	LCTB 225/125 (50)	LCTB 225/167 (50)
Szyna	124 x 93 mm	166 x 65 mm
Głębokość	50 mm	50 mm
Szerokość	225 mm	225 mm
Prąd pierwotny	600 A...6000 A	1000 A...7500 A
Prąd wtórny	1 A, 5 A	
Klasa dokładności	0,2S; 0,2; 0,5S; 0,5; 1; 3	

WYMIARY GABARYTOWE

LCTB 225/125 (50)

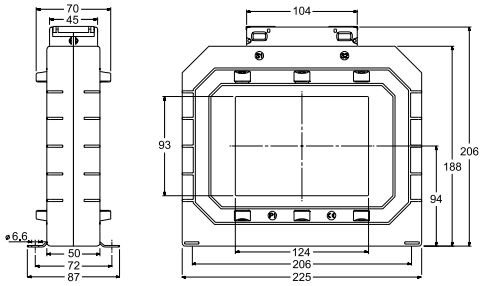

LCTB 225/167 (50)

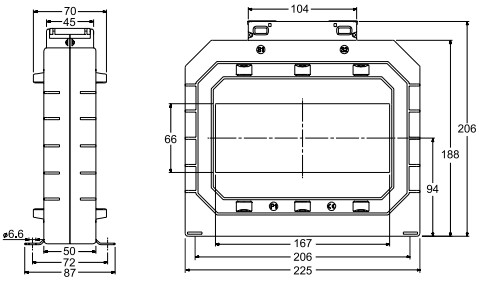

KOD ZAMÓWIENIA

LCTB 225125 ☐☐☐☐☐☐☐

Prąd wtórny	Kod
x/5A	5
x/1A	1

Typ przekładnika	LCTB 225/125 (50)					
Klasa dokładności	0,2S	0,2	0,5S	0,5	1	3
Kod	S	2	R	-	-	-

Kod	Prąd pierwotny	Moc przekładnika						Kod
0600A	600 A	-	5 VA	-	5 VA	10 VA	12,5 VA	
0750A	750 A	-	5 VA	-	10 VA	10 VA	12,5 VA	
0800A	800 A	-	5 VA	-	10 VA	10 VA	15 VA	
1000A	1000 A	5 VA	10 VA	5 VA	10 VA	15 VA	15 VA	
1200A	1200 A	5 VA	10 VA	5 VA	10 VA	15 VA	20 VA	
1250A	1250 A	5 VA	10 VA	5 VA	10 VA	15 VA	20 VA	
1500A	1500 A	7,5 VA	10 VA	7,5 VA	15 VA	30 VA	30 VA	
1600A	1600 A	7,5 VA	10 VA	7,5 VA	15 VA	30 VA	35 VA	5
2000A	2000 A	10 VA	10 VA	10 VA	15 VA	30 VA	35 VA	
2500A	2500 A	10 VA	15 VA	10 VA	30 VA	30 VA	45VA	
3000A	3000 A	10 VA	15 VA	10 VA	30 VA	60 VA	60 VA	
4000A	4000 A	15 VA	30 VA	15 VA	45 VA	60 VA	60 VA	
5000A	5000 A	15VA	30 VA	15 VA	100 VA	100 VA	100 VA	
6000A	6000 A	15 VA	60 VA	15 VA	100 VA	100 VA	100 VA	

LCTB 225167 ☐☐☐☐☐☐☐

Prąd wtórny	Kod
x/5A	5
x/1A	1

Typ przekładnika	LCTB 225/167 (50)					
Klasa dokładności	0,2S	0,2	0,5S	0,5	1	3
Kod	S	2	R	-	-	-

Kod	Prąd pierwotny	Moc przekładnika						Kod
1000A	1000 A	-	3,75 VA	-	5 VA	10 VA	15 VA	
1200A	1200 A	-	5 VA	-	10 VA	15 VA	20 VA	
1250A	1250 A	-	5 VA	-	10 VA	15 VA	20 VA	
1500A	1500 A	5 VA	10 VA	5 VA	15 VA	30 VA	30 VA	
1600A	1600 A	5 VA	10 VA	5 VA	15 VA	30 VA	35 VA	
2000A	2000 A	7,5 VA	10 VA	7,5 VA	30 VA	30 VA	35 VA	
2500A	2500 A	10VA	15 VA	10 VA	30 VA	45 VA	45 VA	5
3000A	3000 A	10 VA	15 VA	10 VA	30 VA	45 VA	50 VA	
4000A	4000 A	10 VA	15 VA	10 VA	30 VA	45 VA	50 VA	
5000A	5000 A	15VA	20 VA	15 VA	30 VA	45 VA	50 VA	
6000A	6000 A	15 VA	20 VA	15 VA	30 VA	45 VA	50 VA	
7500A	7500 A	15 VA	20 VA	15 VA	30 VA	45 VA	50 VA	

Przykład zamawiania: kod wykonania LCTB 2251251500A55 oznacza przekładnik LCTB 225/125(50) 1500/5A spełniający wymagania klasy: kl. 0,5 - 15 VA; kl. 1 - 30 VA ; kl. 3 - 30 VA

3 LATA GWARANCJI
shop.lumel.com.pl
ePLAN

	LCTS 93/30SC (40)	LCTS 125/50SC (40)	LCTS 155/80SC (40)	LCTS 195/80SC (64)
Wymiary okna	23 x 33 mm	85 x 54 mm	85 x 125 mm	82 x 162 mm
Głębokość	40 mm	40 mm	40 mm	64 mm
Szerokość	93 mm	125 mm	155 mm	195 mm
Prąd pierwotny	100 A...400 A	250 A...2000 A	250 A...3000 A	500 A...5000 A
Prąd wtórny	1 A, 5 A			
Klasa dokładności	0,5; 1			

WEJŚCIE:

100 A
...
5000 A

WYJŚCIA:

5 A 1 A

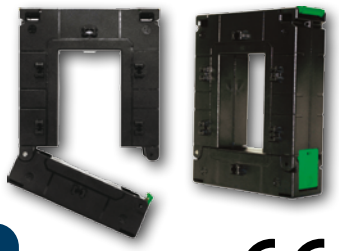

CE

3 LATA GWARANCJI

shop.lumel.com.pl

ePLAN

WYMIARY GABARYTOWE

LCTS 93/30SC (40)

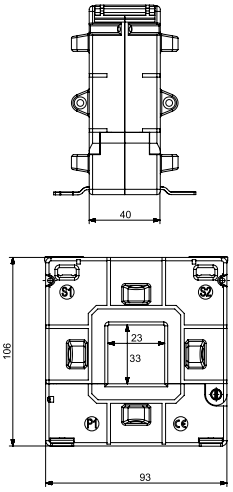

LCTS 125/50SC, 155/80SC, 195/80SC

widok z boku

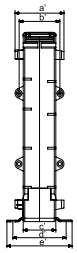

Widok z boku (wymiary w mm)					
Typ	**a'**	**b'**	**c'**	**d'**	**e'**
125/50SC (40)	60	50	40	65	80
155/80SC (40)	60	50	40	65	80
195/80SC (64)	84	74	64	80	100

widok z przodu

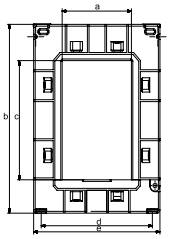

Widok z przodu (wymiary w mm)					
Typ	**a**	**b**	**c**	**d**	**e**
125/50SC (40)	54	158	85	106	125
155/80SC (40)	85	198	125	136	155
195/80SC (64)	80	245	160	179	195

KOD ZAMÓWIENIA

Typ przekładnika	LCTS 93/30SC (40)		LCTS 125/50SC (40)		LCTS 155/80SC (40)		LCTS 195/80SC (64)	
Klasa dokładności	**0,5**	**1**	**0,5**	**1**	**0,5**	**1**	**0,5**	**1**
Kod	**5**	**1**	**5**	**1**	**5**	**1**	**5**	**1**
Kod	**Prąd pierwotny**	**Moc przekładnika**						
0100A	100 A	-	1,5 VA	-	-	-	-	-	-
0150A	150 A	-	1,75 VA	-	-	-	-	-	-
0200A	200 A	-	2,5 VA	-	-	-	-	-	-
0250A	250 A	-	3,75 VA	1 VA	2,5 VA	1 VA	2,5 VA	-	-
0300A	300 A	2,5 VA	5 VA	2,5 VA	3,75 VA	2,5 VA	3,75 VA	-	-
0400A	400 A	3,75 VA	6,25 VA	2,5 VA	3,75 VA	2,5 VA	3,75 VA	-	-
0500A	500 A	-	-	3,75 VA	5 VA	3,75 VA	5 VA	1,25 VA	5 VA
0600A	600 A	-	-	5 VA	7,5 VA	5 VA	7,5 VA	1,25 VA	5 VA
0750A	750 A	-	-	7,5 VA	10 VA	7,5 VA	10 VA	5 VA	10 VA
0800A	800 A	-	-	7,5 VA	10 VA	7,5 VA	10 VA	7,5 VA	10 VA
1000A	1000 A	-	-	10 VA	15 VA	10 VA	15 VA	10 VA	20 VA
1200A	1200 A	-	-	10 VA	15 VA	15 VA	30 VA	15 VA	20 VA
1250A	1250 A	-	-	10 VA	15 VA	15 VA	30 VA	15 VA	20 VA
1500A	1500 A	-	-	10 VA	15 VA	20 VA	45 VA	20 VA	30 VA
1600A	1600 A	-	-	10 VA	15 VA	20 VA	45 VA	20 VA	30 VA
2000A	2000 A	-	-	10 VA	15 VA	20 VA	45 VA	25 VA	30 VA
2500A	2500 A	-	-	-	-	25 VA	45 VA	25 VA	30 VA
3000A	3000 A	-	-	-	-	30 VA	45 VA	30 VA	45 VA
4000A	4000 A	-	-	-	-	-	-	30 VA	45 VA
5000A	5000 A	-	-	-	-	-	-	30 VA	45 VA

LCTS 933040

LCTS 125504

LCTS 155804

LCTS 195806

Prąd wtórny	Kod
x/5A	5
x/1A	1

Przykład zamawiania: kod wykonania LCTS 9330400300A55 oznacza przekładnik LCTS 93/30SC(40) 300/5A ; klasa 0,5; moc 2,5VA

WYSYŁKA 48h **WYKONANIA DOSTĘPNE Z MAGAZYNU:**
sprawdź na naszej stronie www.lumel.com.pl

SERIA **LCTP** - 3-FAZOWE PRZEKŁADNIKI Z OTWOREM NA SZYNĘ LUB PRZEWÓD

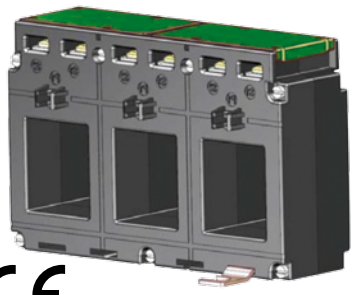

WEJŚCIE:

100 A ... 500 A

WYJŚCIE:

5 A | 1 A

	LCTP 75/15 (60)	LCTP 105/21 (40)	LCTP 140/31 (40)
Szyna	14 x 24 mm	20 x 24 mm	31 x 36 mm
Głębokość	60 mm	40 mm	40 mm
Szerokość	76,5 mm	105 mm	140 mm
Prąd pierwotny	100…160 A	100…250 A	250…500 A
Prąd wtórny	5 A; 1 A		
Klasa dokładności	0,5; 1		

WYMIARY GABARYTOWE

LCTP 75/15 (60)

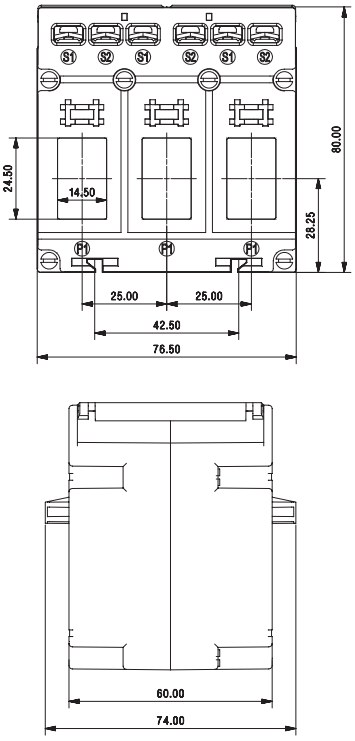

LCTP 105/21 (40)

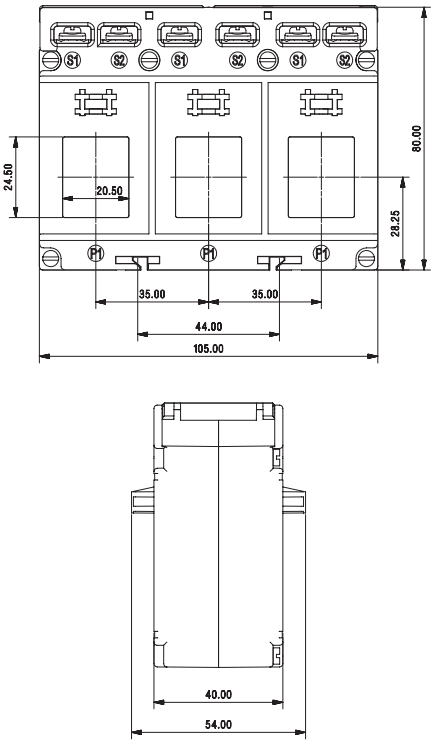

LCTP 140/31 (40)

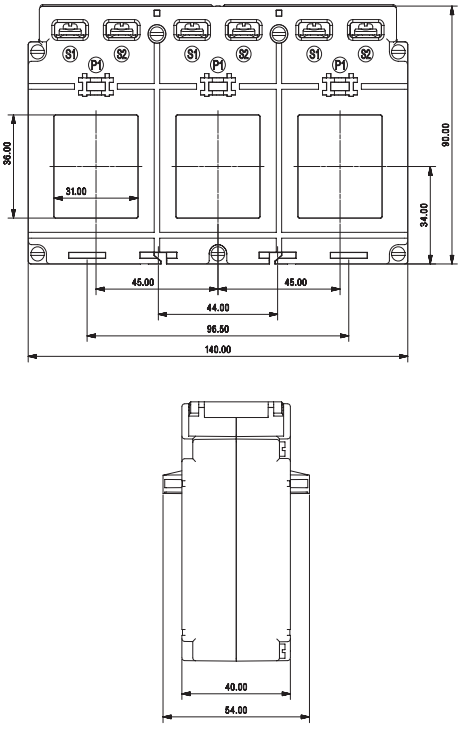

KOD ZAMÓWIENIA

Typ przekładnika	LCTP 75/15 (60)		LCTP 105/21 (40)		LCTP 140/31 (40)	
Klasa dokładności	0,5	1	0,5	1	0,5	1
Kod	5	1	5	1	5	1

Kod	Prąd pierwotny	Moc przekładnika					
0100A	100 A	-	1 VA	-	1 VA	-	-
0125A	125 A	-	1,5 VA	-	1,5 VA	-	-
0150A	150 A	1,5 VA	1,5 VA	-	1,5 VA	-	-
0160A	160 A	1,5 VA	1,5 VA	1,5 VA	1,5 VA	-	-
0200A	200 A	-	-	1,5 VA	1,5 VA	-	-
0250A	250 A	-	-	1,5 VA	1,5 VA	1,5 VA	1,5 VA
0300A	300 A	-	-	-	-	2,5 VA	2,5 VA
0400A	400 A	-	-	-	-	2,5 VA	2,5 VA
0500A	500 A	-	-	-	-	2,5 VA	2,5 VA

Prąd wtórny	Kod
x/5A	5
x/1A	1

LCTP 751560 ☐☐☐☐☐☐☐☐

LCTP 105214 ☐☐☐☐☐☐☐☐

LCTP 140314 ☐☐☐☐☐☐☐☐

Przykład zamawiania: kod wykonania LCTP 7515600150A55 oznacza przekładnik LCTP 75/15(60) 150/5A; klasa 0,5; moc 1,5VA

AKCESORIA:
uchwyt do montażu na szynę
kod zam.: LH000-0904-130-124

3 LATA GWARANCJI
shop.lumel.com.pl
ePLAN

SERIA **LCTP** - 3-FAZOWE PRZEKŁADNIKI Z OTWOREM NA SZYNĘ LUB PRZEWÓD

	LCTP 185/27 (45)	LCTP 185/37 (45)
Średnica otworu	Ø 27 mm	Ø 37 mm
Głębokość	45 mm	45 mm
Szerokość	185 mm	185 mm
Prąd pierwotny	100…500 A	300…800 A
Prąd wtórny	5A; 1 A	
Klasa dokładności	1	

WEJŚCIE:

100 A
...
800 A

WYJŚCIE:

5 A 1 A



CE

3 LATA GWARANCJI

shop.lumel.com.pl

ePLAN

WYMIARY GABARYTOWE

LCTP 185/27 (45)

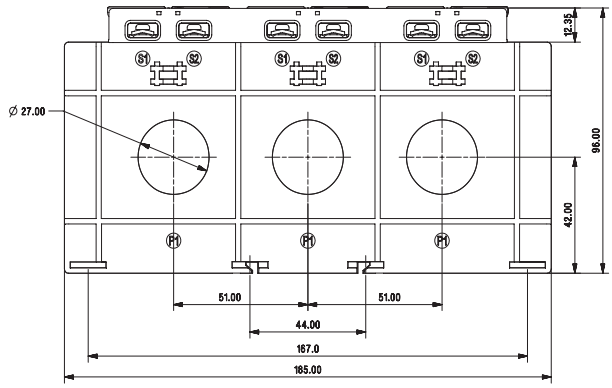

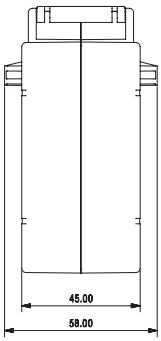

LCTP 185/37 (45)

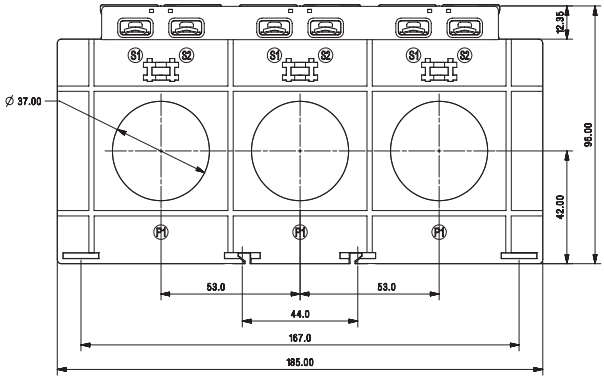

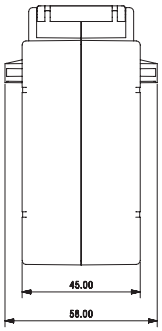

KOD ZAMÓWIENIA

Typ przekładnika	LCTP 185/27 (45)	LCTP 185/37 (45)
Klasa dokładności	1	1
Kod	1	1

Kod	Prąd pierwotny	Moc przekładnika	
0100A	100 A	1,5 VA	-
0150A	150 A	1,5 VA	-
0200A	200 A	2,5 VA	-
0250A	250 A	2,5 VA	-
0300A	300 A	5 VA	2,5 VA
0400A	400 A	5 VA	5 VA
0500A	500 A	5 VA	5 VA
0600A	600 A	-	5 VA
0800A	800 A	-	5 VA

Prąd wtórny	Kod
x/5A	5
x/1A	1

LCTP 185274 ☐☐☐☐☐☐☐☐

LCTP 185374 ☐☐☐☐☐☐☐☐

Przykład zamawiania: kod wykonania LCTP 1852740150A51 oznacza przekładnik LCTP 185/27(45) 150/5A; klasa 1; moc 1,5VA

AKCESORIA:
uchwyt do montażu na szynę
kod zam.: LH000-0904-130-124

SERIA **LRC** - W OBUDOWIE ŻYWICZNEJ

NOWOŚĆ

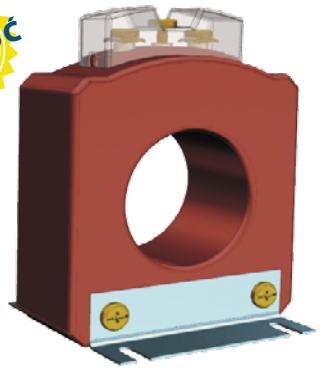

WEJŚCIE:

60 A
...
320 A

WYJŚCIA:

5 A | 1 A

	LRC1 80/30(50)	LRC2 90/50(40)
Średnica otworu	∅ 30 mm	∅ 50 mm
Głębokość	50 mm	40 mm
Szerokość	80 mm	90 mm
Prąd pierwotny	60 A...160 A	200 A...320 A
Prąd wtórny	1 A, 5 A	
Klasa dokładności	1	

3 LATA GWARANCJI

shop.lumel.com.pl

ePLAN

WYMIARY GABARYTOWE

LRC1 80/30(50)

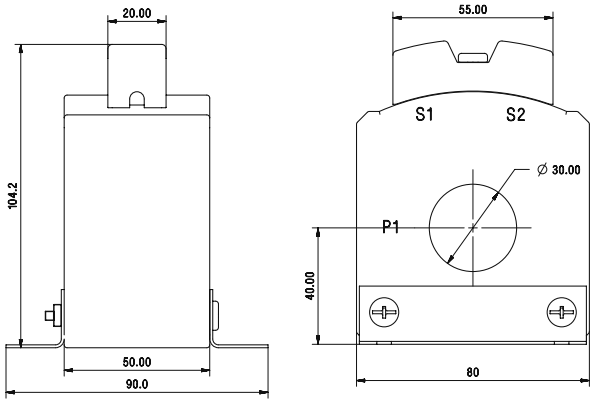

LRC2 90/50(40)

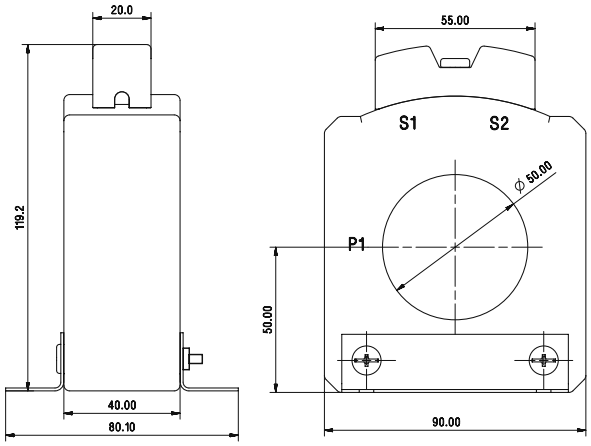

KOD ZAMÓWIENIA

Typ przekładnika	LRC1 80/30(50)	LRC2 90/50(40)
Klasa dokładności	1	1
Kod	1	1

Kod	Prąd pierwotny	Moc przekładnika	
0060A	60 A	1,5 VA	-
0100A	100 A	5 VA	-
0125A	125 A	5 VA	-
0150A	150 A	5 VA	-
0160A	160 A	5 VA	-
0200A	200 A	-	5 VA
0250A	250 A	-	10 VA
0300A	300 A	-	10 VA
0320A	320 A	-	10 VA

Prąd wtórny	Kod
x/5A	5
x/1A	1

LRC1 803050 ☐☐☐☐☐☐☐

LRC2 905040 ☐☐☐☐☐☐☐

Przykład zamawiania: kod wykonania LRC1 8030500150A51 oznacza przekładnik LRC1 80/30(50) 150/5A; klasa 1; moc 5VA

	LRC3 110/72(40)	LRC4 135/85(40)
Średnica otworu	∅ 72 mm	∅ 85 mm
Głębokość	40 mm	40 mm
Szerokość	110 mm	135 mm
Prąd pierwotny	400 A...630 A	800 A...1250 A
Prąd wtórny	1 A, 5 A	
Klasa dokładności	1	

WEJŚCIE:

400 A ... 1250 A

WYJŚCIA:

5 A 1 A

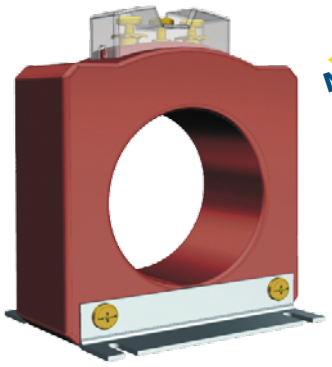

Nowość

CE

3 LATA GWARANCJI

shop.lumel.com.pl

ePLAN

WYMIARY GABARYTOWE

LRC3 110/72(40)

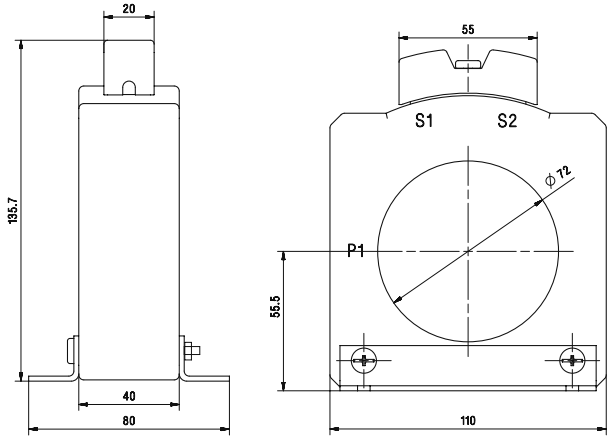

LRC4 135/85(40)

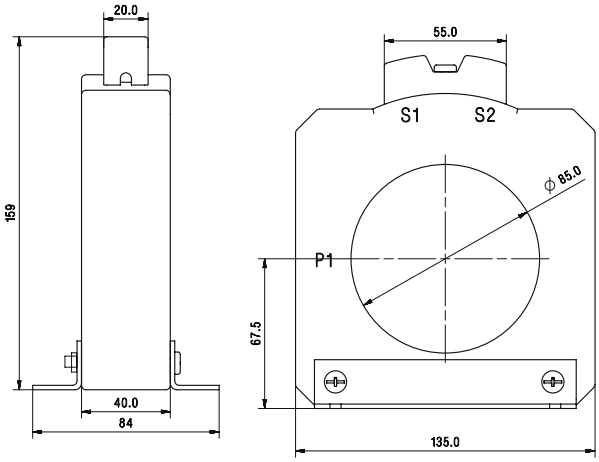

KOD ZAMÓWIENIA

Typ przekładnika	LRC3 110/72(40)	LRC4 135/85(40)
Klasa dokładności	1	1
Kod	1	1

Kod	Prąd pierwotny	Moc przekładnika	
0400A	400 A	10 VA	-
0500A	500 A	15 VA	-
0600A	600 A	15 VA	-
0630A	630 A	15 VA	-
0800A	800 A	-	15 VA
1000A	1000 A	-	15 VA
1200A	1200 A	-	15 VA
1250A	1250 A	-	15 VA

Prąd wtórny	Kod
x/5A	5
x/1A	1

LRC3 110724 ☐☐☐☐☐☐☐☐

LRC4 135854 ☐☐☐☐☐☐☐☐

Przykład zamawiania: kod wykonania LRC3 1107240500A51 oznacza przekładnik LRC3 110/72(40) 500/5A; klasa 1; moc 15VA

SERIA **LRC** - W OBUDOWIE ŻYWICZNEJ



WEJŚCIE:

1500 A
...
3200 A

WYJŚCIA:

5 A | 1 A

	LRC5 165/115(40)	LRC6 195/130(40)
Średnica otworu	∅ 115 mm	∅ 130 mm
Głębokość	40 mm	40 mm
Szerokość	165 mm	195 mm
Prąd pierwotny	1500 A...2000 A	2500 A...3200 A
Prąd wtórny	1 A, 5 A	
Klasa dokładności	1	

3 LATA GWARANCJI

shop.lumel.com.pl

ePLAN

WYMIARY GABARYTOWE

LRC5 165/115(40)

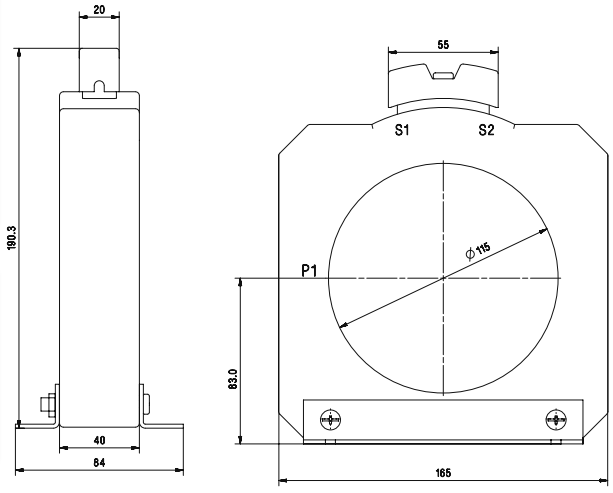

LRC6 195/130(40)

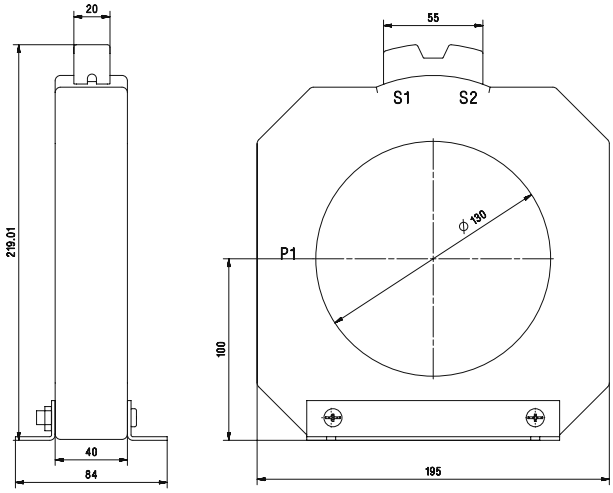

KOD ZAMÓWIENIA

Typ przekładnika	LRC5 165/115(40)	LRC6 195/130(40)
Klasa dokładności	1	1
Kod	1	1

Kod	Prąd pierwotny	Moc przekładnika	
1500A	1500 A	15 VA	-
1600A	1600 A	15 VA	-
2000A	2000 A	15 VA	-
2500A	2500 A	-	15 VA
3000A	3000 A	-	15 VA
3200A	3200 A	-	15 VA

Prąd wtórny	Kod
x/5A	5
x/1A	1

LRC5 165115 ☐☐☐☐☐☐☐

LRC6 195130 ☐☐☐☐☐☐☐

Przykład zamawiania: kod wykonania LRC5 1651151500A51 oznacza przekładnik LRC5 165/115(40) 1500/5A; klasa 1; moc 15VA

	LRC7 230/165(40)	LRC8 295/200(40)
Średnica otworu	∅ 165 mm	∅ 200 mm
Głębokość	40 mm	40 mm
Szerokość	230 mm	295 mm
Prąd pierwotny	3000 A...3200 A	4000 A....5000 A
Prąd wtórny	1 A, 5 A	
Klasa dokładności	1	

WEJŚCIE:

3000 A ... 5000 A

WYJŚCIA:

5 A 1 A

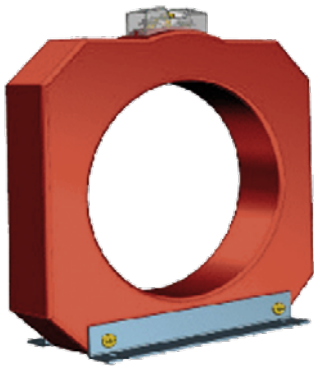

NOWOŚĆ

3 LATA GWARANCJI

shop.lumel.com.pl

ePLAN

WYMIARY GABARYTOWE

LRC7 230/165(40)

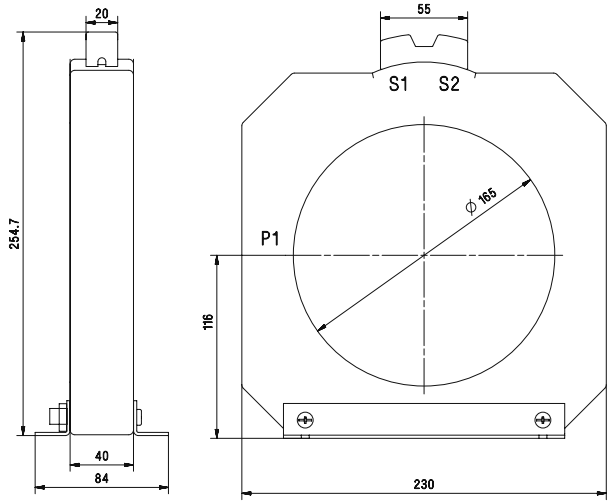

LRC8 295/200(40)

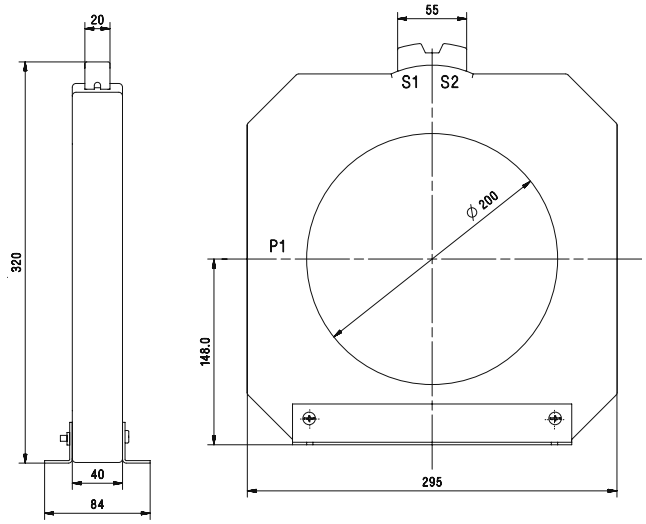

KOD ZAMÓWIENIA

Typ przekładnika	LRC7 230/165(40)	LRC8 295/200(40)
Klasa dokładności	1	1
Kod	1	1

Kod	Prąd pierwotny	Moc przekładnika	
3000A	3000 A	15 VA	-
3200A	3200 A	15 VA	-
4000A	4000 A	-	15 VA
5000A	5000 A	-	15 VA

Prąd wtórny	Kod
x/5A	5
x/1A	1

LRC7 230165 ☐☐☐☐☐☐☐

LRC8 295200 ☐☐☐☐☐☐☐

Przykład zamawiania: kod wykonania LRC7 2301653200A51 oznacza przekładnik LRC7 230/165(40) 3200/5A; klasa 1; moc 15VA

3 LATA GWARANCJI
shop.lumel.com.pl
ePLAN



PRZEKŁADNIK PRĄDOWY SUMACYJNY przeznaczony jest do pomiaru sumy prądów wtórnych z kilku głównych przekładników znajdujących się w tej samej fazie. Przekładnik sumacyjny posiada jedno uzwojenie wtórne i co najmniej dwa uzwojenia pierwotne, które podłączone są w obwody wtórne przekładników prądowych głównych.

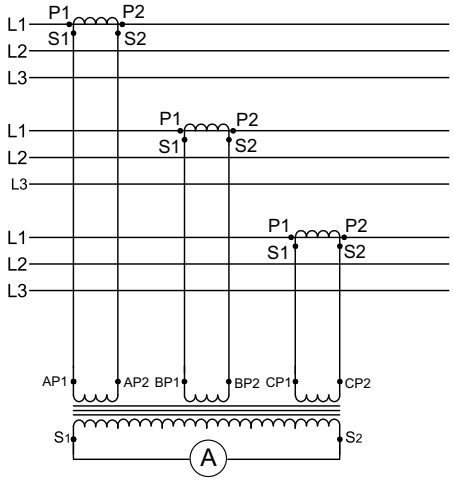

Pomiar prądu w fazie L1

PRZYKŁAD DOBORU MOCY PRZEKŁADNIKÓW GŁÓWNYCH O RÓŻNYCH PRZEKŁADNIACH

Użyte przekładnie przekładników głównych:

500/ 5A
400/ 5A
300/ 5A
Suma przekładni = 1200/ 5A

Do obliczeń przyjęto, że obciążenie stanowić będzie jeden amperomierz.
Zapotrzebowanie na moc urządzeń pomiarowych oraz straty tej mocy:

Amperomierz	1,5 VA
Straty mocy w przewodach	1,5 VA
Przekładnik sumacyjny	4,0 VA
Suma mocy	7,0 VA

Suma mocy nominalnej trzech przekładników głównych musi wynosić co najmniej 7 VA. Tak więc dla pojedynczego przekładnika głównego moc będzie równa:

1. Przekładnik główny 500/ 5A (500/ 1200) x 7 = 2,92 VA + dodatkowe straty mocy ≈ 3,75 VA*
2. Przekładnik główny 400/ 5A (400/ 1200) x 7 = 2,33 VA + dodatkowe straty mocy ≈ 2,5 VA*
3. Przekładnik główny 300/ 5A (300/ 1200) x 7 = 1,75 VA + dodatkowe straty mocy ≈ 2,5 VA*

* Wartość mocy przekładnika powinna być zaokrąglona w górę według typoszeregu dostępnych w katalogu wartości

Ważne: Jeśli do przekładnika sumacyjnego przekładnie prądowe użytych przekładników głównych są różne to stosunek najmniejszej przekładni do największej nie może przekroczyć 1:8

CECHY:

- Dostępne przekładniki w wykonaniu na 2 do 8 uzwojeń pierwotnych.
- Niklowane przyłącza.
- Wiele sposobów montażu, m.in. montaż naścienny, na szynie DIN 35mm.
- Osłona przyłączy o stopniu szczelności IP10

SPECYFIKACJA OGÓLNA

Spełniane standardy:	IEC 61869-1/2
Obudowa:	samogasnące tworzywo sztuczne
Przyłącza:	Dwa zaciski po każdej stronie. Śruby M4 z osłoną.
Klasa izolacji:	E (max 120°C)
Maksymanle napięcie pracy:	0,72 kV
Częstotliwość pracy:	50/60 Hz
Napięcie probiercze:	3 kV, 50 Hz, 1 min
Nominalny prąd pierwotny:	(2...8) x 5A
Nominalny prąd wtórny:	5A
Nominalna moc:	5; 10; 15; 20; 25 VA
Klasa dokładności:	0,5; 1
Temperatura otoczenia:	-25°C . . . +40°C
Temperatura przechowywania:	-50°C . . . +80°C
Cieplny prąd zwarciowy (I_{th}):	60 x In
Dynamiczny prąd zwarciowy (I_{dyn}):	2,5xI_{th}
Współczynnik bezpieczeństwa (FS):	5,10

CECHY UŻYTKOWE:

720 V | Klasa 0,5 1

WYJŚCIA:

5 A

	LU01 (75)
Głębokość	70 mm
Szerokość	75 mm
Wejścia	2 x 1 A...4 x 1 A lub 2 x 5 A...4 x 5 A
Prąd wtórny	1 A, 5 A
Klasa dokładności	0,5; 1

WEJŚCIA:

2 x 1A ... 4 x 1A | 2 x 5A ... 4 x 5A

WYJŚCIA:

1 A | 5 A



Nowość

CE

WYMIARY GABARYTOWE

LU01 (75)

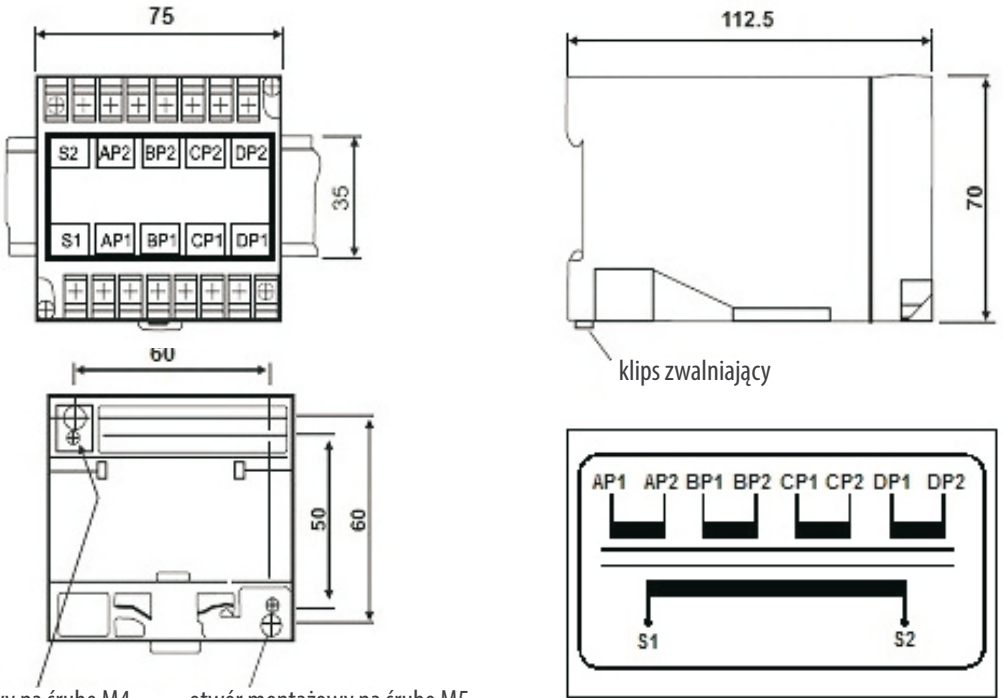

KOD ZAMÓWIENIA

Typ przekładnika	LU01 (75)	
Klasa dokładności	0,5	1
Kod	5	1

Kod	Wejścia	Moc przekładnika		Kod
0255	2 x 5A	5 VA	5 VA	08
		10 VA	10 VA	11
		15 VA	15 VA	13
		-	20 VA	14
		-	25 VA	17
0211	2 x 1A	5 VA	5 VA	08
		10 VA	10 VA	11
		15 VA	15 VA	13
		-	-	14
		-	25 VA	17
0355	3 x 5A	5 VA	5 VA	08
		10 VA	10 VA	11
		15 VA	15 VA	13
		-	20 VA	14
		-	25 VA	17
0311	3 x 1A	-	5 VA	08
		10 VA	-	11
		15 VA	-	13
0455	4 x 5A	5 VA	5 VA	08
		10 VA	10 VA	11
		15 VA	15 VA	13
		-	20 VA	14
		-	25 VA	17
0411	4 x 1A	15 VA	-	13

LU01 □□□□□□□ L00000

Przykład zamawiania: kod wykonania LU01 0255111L00000 oznacza przekładnik sumacyjny LU01 (75), wejścia: 2x 5A, klasa 1, 10 VA

3 LATA GWARANCJI
shop.lumel.com.pl
EPLAN

SERIA **LU01** - PRZEKŁADNIKI PRĄDOWE SUMACYJNE

NOWOŚĆ

CE



WEJŚCIA:

5 x 1A ... 8 x 1A

5 x 5A ... 8 x 5A

WYJŚCIA:

1 A

5 A

	LU01 (150)
Głębokość	70 mm
Szerokość	150 mm
Wejścia	5 x 1 A...8 x 1 A lub 5 x 5 A...8 x 5 A
Prąd wtórny	1 A, 5 A
Klasa dokładności	0,5; 1

3 LATA GWARANCJI

shop.lumel.com.pl

ePLAN

WYMIARY GABARYTOWE

LU01 (150)

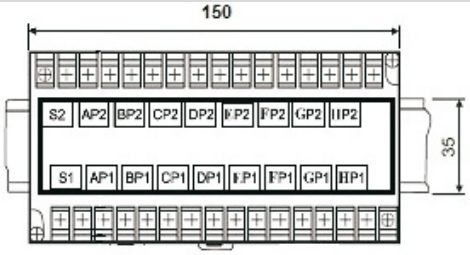

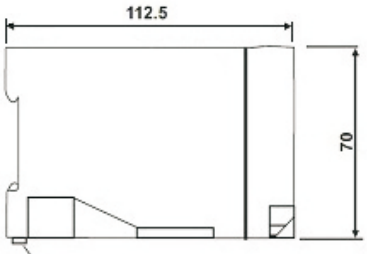

klips zwalniający

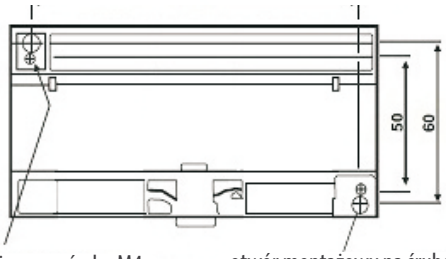

otwór montażowy na śrubę M4

otwór montażowy na śrubę M5



opis zacisków

KOD ZAMÓWIENIA

Typ przekładnika	LU01 (150)	
Klasa dokładności	0,5	1
Kod	5	1

Kod	Wejścia	Moc przekładnika		Kod
0555	5 x 5A	5 VA	5 VA	08
		10 VA	10 VA	11
		15 VA	15 VA	13
		-	20 VA	14
		-	25 VA	17
0511	5 x 1A	10 VA	10 VA	11
		15 VA	15 VA	13
0655	6 x 5A	5 VA	5 VA	08
		10 VA	10 VA	11
		15 VA	15 VA	13
		-	20 VA	14
		-	25 VA	17
0611	6 x 1A	5 VA	5 VA	08
		10 VA	10 VA	11
		15 VA	15 VA	13
0755	7 x 5A	5 VA	5 VA	08
		10 VA	10 VA	11
		15 VA	15 VA	13
		-	20 VA	14
		-	25 VA	17
0711	7 x 1A	15 VA	-	13
0855	8 x 5A	5 VA	5 VA	08
		10 VA	10 VA	11
		15 VA	15 VA	13
		-	20 VA	14
		-	25 VA	17
0811	8 x 1A	15 VA	15 VA	13

LU01 □□□□□□□ L00000

Przykład zamawiania: kod wykonania LU01 0555111L00000 oznacza przekładnik sumacyjny LU01 (150), wejścia: 5x 5A, klasa 1, 10 VA

SERIA **LW** - PRZEKŁADNIKI PRĄDOWE OKRĄGŁE

	LW01	LW02
Średnica otworu	∅ 30 mm	∅ 30 mm
Głębokość	40 mm	50 mm
Średnica zewnętrzna	∅ 73 mm	∅ 73 mm
Prąd pierwotny	50 A...200 A	50 A...200 A
Prąd wtórny	1 A, 5 A	
Klasa dokładności	0,5; 1	0,2; 0,5S; 0,5; 1

WEJŚCIE:

50 A ... 200 A

WYJŚCIA:

5 A **1 A**



3 LATA GWARANCJI

shop.lumel.com.pl

ePLAN

WYMIARY GABARYTOWE

LW01

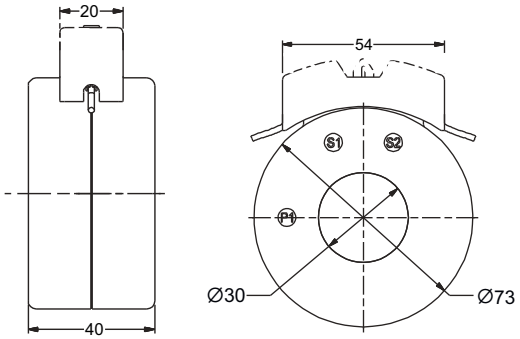

LW02

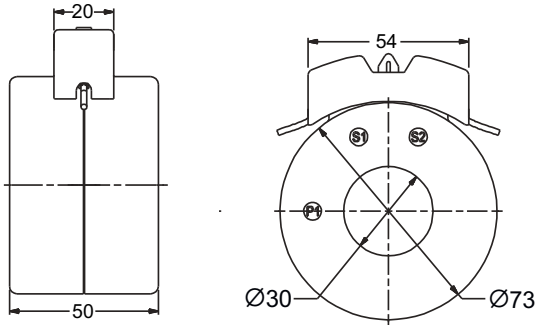

KOD ZAMÓWIENIA

Kod	Typ przekładnika	LW01				LW02							
	Klasa dokładności	0,5		1		0,2		0,5S		0,5		1	
	Prąd pierwotny	Moc przekładnika											
13	50 A	-	-	1,5 VA	031	-		-	-	-	-	1,5 VA	031
14	60 A	-	-	1,5 VA	031	-	-	-	-	-	-	1,5 VA	031
16	75 A	-	-	1,5 VA	031	-	-	-	-	1,5 VA	035	2,5 VA	051
18	100A	1,5 VA	035	2,5 VA	051	-	-	-	-	2,5 VA	055	5 VA	081
19	120A	1,5 VA	035	2,5 VA	051	-	-	-	-	2,5 VA	055	5 VA	081
20	125 A	2,5 VA	055	3,75 VA	071	-	-	-	-	2,5 VA	055	5 VA	081
22	150 A	2,5 VA	055	5 VA	081	-	-	2,5 VA	056	5 VA	085	10 VA	111
24	200 A	5 VA	085	10 VA	111	2,5 VA	052	5 VA	086	10 VA	115	15 VA	131

Kod

LW □□□□□□□□ L000000

Typ przekładnika	Kod
LW01	01
LW02	02

Prąd wtórny	Kod
x/5A	5
x/1A	1

Przykład zamawiania: kod wykonania LW 01185035L000000 oznacza przekładnik LW01 100/5A; klasa 0,5; moc 1,5VA

SERIA **LW** - PRZEKŁADNIKI PRĄDOWE OKRĄGŁE



WEJŚCIE:

75 A ... 600 A

WYJŚCIA:

5 A **1 A**

	LW03	LW04
Średnica otworu	∅ 43 mm	∅ 58 mm
Głębokość	41 mm	41 mm
Średnica zewnętrzna	∅ 92 mm	∅ 100 mm
Prąd pierwotny	75 A...300 A	120 A...600 A
Prąd wtórny	1 A, 5 A	
Klasa dokładności	0,2; 0,5S; 0,5; 1	

WYMIARY GABARYTOWE

LW03

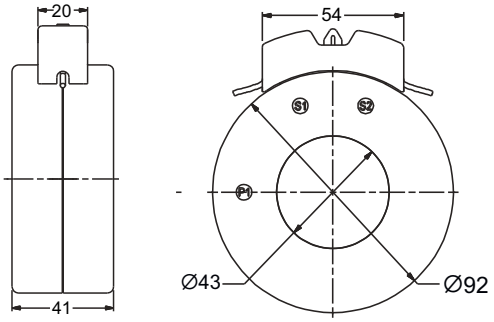

LW04

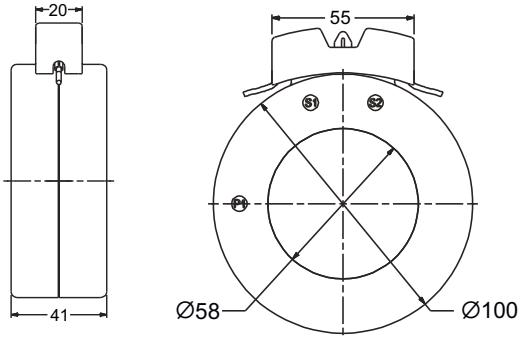

KOD ZAMÓWIENIA

Kod	Typ przekładnika	LW03								LW04							
	Klasa dokładności	0,2		0,5S		0,5		1		0,2		0,5S		0,5		1	
	Prąd pierwotny	Moc przekładnika															
16	75 A	-	-	-	-	-	-	1 VA	011	-	-	-	-	-	-	-	-
17	80 A	-	-	-	-	-	-	1,5 VA	031	-	-	-	-	-	-	-	-
18	100A	-	-	-	-	1 VA	015	2,5 VA	051	-	-	-	-	-	-	-	-
19	120A	-	-	-	-	1 VA	015	2,5 VA	051	-	-	-	-	-	-	1 VA	011
20	125 A	-	-	-	-	1 VA	015	2,5 VA	051	-	-	-	-	-	-	1,5 VA	031
22	150 A	-	-	-	-	1,5 VA	035	3,75 VA	071	-	-	-		1 VA	015	2,5 VA	051
24	200 A	1,5 VA	032	5 VA	086	5 VA	085	10 VA	111	-	-	1,5 VA	036	2,5 VA	055	5 VA	081
27	250 A	2,5 VA	052	7,5 VA	106	7,5 VA	105	15 VA	131	-	-	2,5 VA	056	3,75	075	7,5 VA	101
28	300 A	3,75 VA	072	10 VA	116	10 VA	115	20 VA	141	-	-	3,75 VA	076	5 VA	085	10 VA	111
31	400 A	-		-		-		-		5 VA	082	7,5 VA	106	10 VA	115	20 VA	141
32	500 A	-		-		-		-		7,5 VA	102	10 VA	116	15 VA	135	25 VA	201
33	600 A	-		-		-		-		10 VA	112	15 VA	136	15 VA	135	25 VA	201

Kod

LW □□□□□□□□ L000000

Typ przekładnika	Kod
LW03	03
LW04	04

Prąd wtórny	Kod
x/5A	5
x/1A	1

Przykład zamawiania: kod wykonania LW 03185015L000000 oznacza przekładnik LW03 100/5A; klasa 0,5; moc 1VA

3 LATA GWARANCJI
shop.lumel.com.pl
ePLAN

SERIA **LW** - PRZEKŁADNIKI PRĄDOWE OKRĄGŁE

	LW05	LW06
Średnica otworu	Ø 72 mm	Ø 113 mm
Głębokość	41 mm	40 mm
Średnica zewnętrzna	Ø 110 mm	Ø 159 mm
Prąd pierwotny	200 A...1000 A	600 A...3200 A
Prąd wtórny	1 A, 5 A	
Klasa dokładności	0,2; 0,5S; 0,5; 1	

WEJŚCIE:

200 A ... 3200 A

WYJŚCIA:

5 A 1 A



NOWOŚĆ

CE

WYMIARY GABARYTOWE

LW05

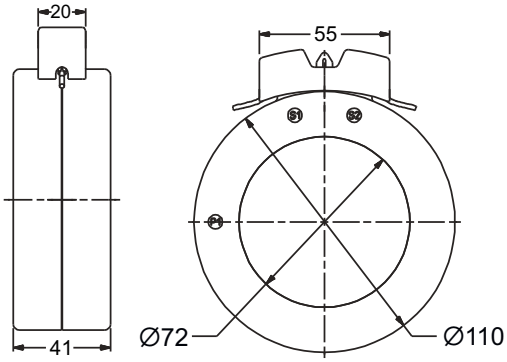

LW06

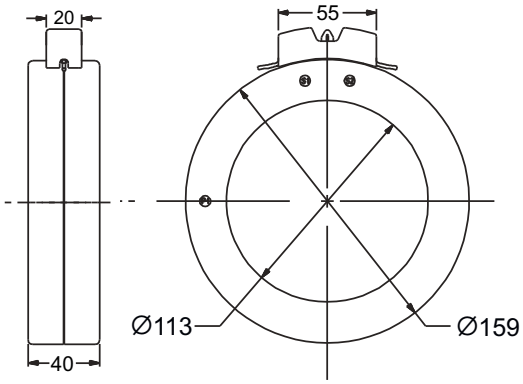

KOD ZAMÓWIENIA

	Typ przekładnika	LW05								LW06							
	Klasa dokładności	0,2		0,5S		0,5		1		0,2		0,5S		0,5		1	
Kod	Prąd pierwotny	Moc przekładnika															
24	200 A	-	-	-	-	-	-	1,5 VA	031	-	-	-	-	-	-	-	-
27	250 A	-	-	-	-	1,5 VA	035	2,5 VA	051	-	-	-	-	-	-	-	-
28	300 A	-	-	-	-	2,5 VA	055	5 VA	081	-	-	-	-	-	-	-	-
31	400 A	2,5 VA	052	5 VA	086	7,5 VA	105	12,5 VA	121	-	-	-	-	-	-	-	-
32	500 A	3,75 VA	072	7,5 VA	106	10 VA	115	15 VA	131	-	-	-	-	-	-	-	-
33	600 A	5 VA	082	7,5 VA	106	10 VA	115	15 VA	131	1,5 VA	032	3,75 VA	076	5 VA	085	10 VA	111
37	800 A	10 VA	112	15 VA	136	15 VA	135	30 VA	151	2,5 VA	052	7,5 VA	106	10 VA	115	15 VA	131
39	1000 A	10 VA	112	15 VA	136	15 VA	135	30 VA	151	3,75 VA	072	7,5 VA	106	10 VA	115	15 VA	131
40	1200 A	-		-		-		-		15 VA	132	15 VA	136	20 VA	145	30 VA	151
41	1250 A	-		-		-		-		15 VA	132	15 VA	136	20 VA	145	30 VA	151
42	1500 A	-		-		-		-		15 VA	132	15 VA	136	20 VA	145	30 VA	151
43	1600 A	-		-		-		-		15 VA	132	15 VA	136	20 VA	145	30 VA	151
44	2000 A	-		-		-		-		15 VA	132	20 VA	146	25 VA	205	45 VA	161
46	2500 A	-		-		-		-		15 VA	132	20 VA	146	25 VA	205	45 VA	161
48	3000 A	-		-		-		-		15 VA	132	25 VA	206	30 VA	155	45 VA	161
49	3200 A	-		-		-		-		15 VA	132	25 VA	206	30 VA	155	45 VA	161

Kod

LW □□□□□□□ L000000

Typ przekładnika	Kod
LW05	05
LW06	06

Prąd wtórny	Kod
x/5A	5
x/1A	1

Przykład zamawiania: kod wykonania LW 05285055L000000 oznacza przekładnik LW05 300/5A; klasa 0,5; moc 2,5VA

3 LATA GWARANCJI
shop.lumel.com.pl
ePLAN

SERIA **LE** - PRZEKŁADNIKI PRĄDOWE OKRĄGŁE

NOWOŚĆ



WEJŚCIE:

50 A ... 600 A

WYJŚCIA:

5 A | 1 A

	LE 73/30 (50)	LE 92/43 (41)	LE 95/50 (40)	LE 100/58 (41)
Średnica otworu	∅ 30 mm	∅ 43 mm	∅ 50 mm	∅ 58 mm
Głębokość	50 mm	41 mm	40 mm	41 mm
Średnica zewnętrzna	∅ 73 mm	∅ 92 mm	∅ 95 mm	∅ 100 mm
Prąd pierwotny	50 A...200 A	200 A...400 A	200 A...300 A	400 A...600 A
Prąd wtórny	1 A, 5 A			
Klasa dokładności	1; 5	1		

3 LATA GWARANCJI

shop.lumel.com.pl

ePLAN

WYMIARY GABARYTOWE

LE 73/30 (50)

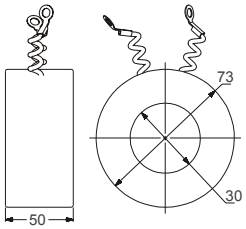

LE 92/43 (41)

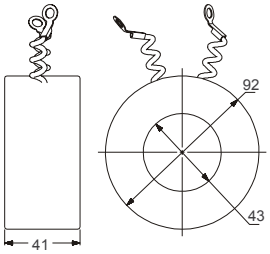

LE 95/50 (40)

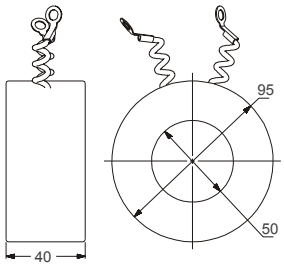

LE 100/58 (41)

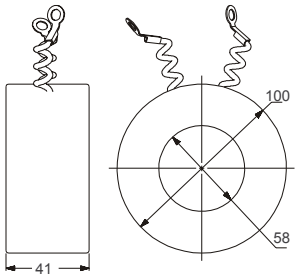

KOD ZAMÓWIENIA

Typ przekładnika	LE 73/30 (50)						LE 92/43 (41)						LE 95/50 (40)						LE 100/58 (41)			
Klasa dokładności	1				5		1						1						1			
Kod	**Prąd pierwotny**	**Moc przekładnika**																					
13	50 A	-	-	-	-	5 VA	087	-	-	-	-	-	-	-	-	-	-	-	-	-	-	-	-
14	60 A	-	-	-	-	5 VA	087	-	-	-	-	-	-	-	-	-	-	-	-	-	-	-	-
16	75 A	-	-	-	-	5 VA	087	-	-	-	-	-	-	-	-	-	-	-	-	-	-	-	-
18	100 A	5 VA	081	-	-	-		-	-	-	-	-	-	-	-	-	-	-	-	-	-	-	-
22	150 A	5 VA	081	-	-	-		-	-	-	-	-	-	-	-	-	-	-	-	-	-	-	-
24	200 A	5VA	081	15	131	-		5 VA	081	10 VA	111	15 VA	131	5 VA	081	10 VA	111	15 VA	131	-	-	-	-
27	250 A	-		-		-		5 VA	081	10 VA	111	15 VA	131	5 VA	081	10 VA	111	15 VA	131	-	-	-	-
28	300 A	-		-		-		5 VA	081	10 VA	111	15 VA	131	5 VA	081	10 VA	111	15 VA	131	-	-	-	-
31	400 A	-		-		-		5 VA	081	-		15 VA	131	-		-		-		5 VA	081	15 VA	131
32	500 A	-		-		-		-		-		-		-		-		-		5 VA	081	15 VA	131
33	600 A	-		-		-		-		-		-		-		-		-		5 VA	081	15 VA	131

Kod

LE □□□□□□□ L000000

Typ przekładnika	Kod
LE 73/30 (50)	01
LE 92/43 (41)	03
LE 95/50 (40)	04
LE 100/58 (41)	05

Prąd wtórny	Kod
x/5A	5
x/1A	1

Przykład zamawiania: kod wykonania LE 01185081L000000 oznacza przekładnik LE 73/30(50) 100/5A; klasa 1; moc 5VA

	LE 110/72 (41)	LE 135/85 (30)	LE 159/113 (40)	LE 165/130 (30)
Średnica otworu	∅ 72 mm	∅ 85 mm	∅ 113 mm	∅ 130 mm
Głębokość	41 mm	30 mm	40 mm	30 mm
Średnica zewnętrzna	∅ 110 mm	∅ 135 mm	∅ 159 mm	∅ 165 mm
Prąd pierwotny	800 A...1000 A	800 A...1200 A	1200 A...2000 A	2400 A...5000 A
Prąd wtórny	1 A, 5 A			
Klasa dokładności	1			

WEJŚCIE:

800 A ... 5000 A

WYJŚCIA:

5 A 1 A



3 LATA GWARANCJI

WYMIARY GABARYTOWE

LE 110/72 (41)

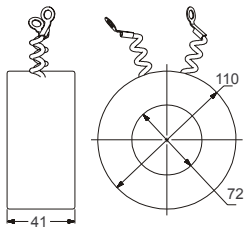

LE 135/85 (30)

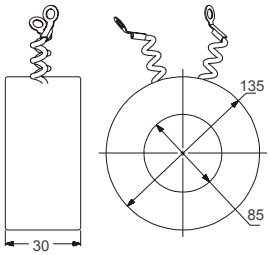

LE 159/113 (40)

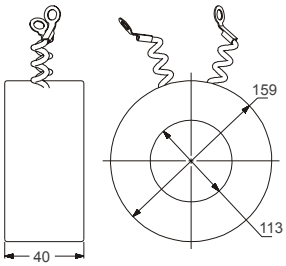

LE 165/130 (30)

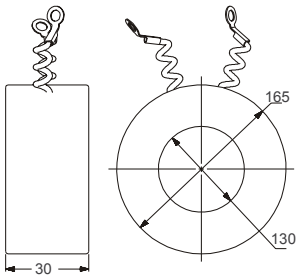

KOD ZAMÓWIENIA

Kod	Typ przekładnika	LE 110/72 (41)				LE 135/85 (30)				LE 159/113 (40)		LE 165/130 (30)	
	Klasa dokładności	1				1				1		1	
	Prąd pierwotny	Moc przekładnika											
37	800 A	5 VA	081	15 VA	131	5 VA	081	15 VA	131	-	-	-	-
39	1000 A	5 VA	081	15 VA	131	5 VA	081	15 VA	131	-	-	-	-
40	1200 A	-		-		-		15 VA	131	15 VA	131	-	-
42	1500 A	-		-		-		-		15 VA	131	-	-
43	1600 A	-		-		-		-		15 VA	131	-	-
44	2000 A	-		-		-		-		15 VA	131	-	-
45	2400 A	-		-		-		-		-		15 VA	131
46	2500 A	-		-		-		-		-		15 VA	131
48	3000 A	-		-		-		-		-		15 VA	131
51	4000 A	-		-		-		-		-		15 VA	131
52	5000 A	-		-		-		-		-		15 VA	131

Kod

LE □□□□□□□ L000000

Typ przekładnika	Kod
LE 110/72 (41)	06
LE 135/85 (30)	07
LE 159/113 (41)	08
LE 165/130 (30)	09

Prąd wtórny	Kod
x/5A	5
x/1A	1

Przykład zamawiania: kod wykonania LE 06395081L000000 oznacza przekładnik LE 110/72(41) 1000/5A; klasa 1; moc 5VA

shop.lumel.com.pl
EPLAN

AKCESORIA

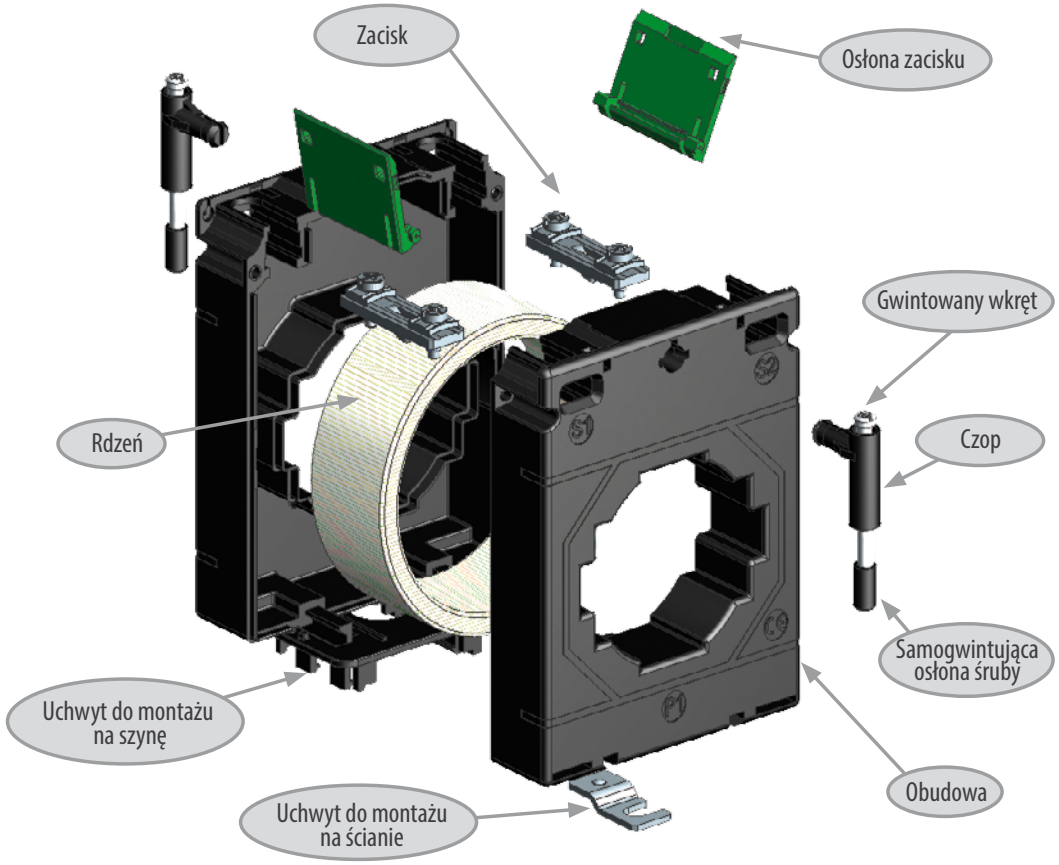

Uchwyty do montażu przekładników na szynę DIN 35 mm:

(wyposażenie dodatkowe - niedostarczane z przekładnikiem)

Kod zamówienia	Do przekładnika typu	Wygląd
LH000-0904-130-123	LCTR 50/xx (30) LCTB 50/xx (30)	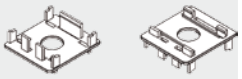
LH000-0904-130-002	LCTR 45, LCTB 45	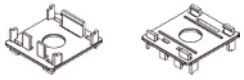
LH000-0904-130-124	LCTM LCTR 62, LCTB 62, LCTB 74, LCTB 86, LCTB 104, LCTP	
LH000-0904-130-128 (do montażu pionowego lub poziomego)	LCTM, LCTR 62, LCTB 62, LCTB 74,LCTB 86, LCTB 104, LCTP	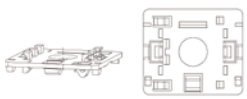

Akcesoria		
	Opis	Wygląd
	Gwintowany wkręt 4 x 35mm	
	Gwintowany wkręt 4 x 45mm	
	Gwintowany wkręt 4 x 75mm	
	Uchwyt do montażu na ścianie	
	Czop	
	Samogwintująca osłona śruby M4	
(tylko do przekładników typu LCTS)	Nakrętka śruby M4	
	Trzpień blokujący	
	Gwintowany wkręt M4 x 45 mm	

3 LATA GWARANCJI
shop.lumel.com.pl
ePLAN

Zestawy do montażu przekładników na szynie prądowej i ścianie:

(standardowo dostarczane z każdym przekładnikiem)

Kod zestawu	Opis	Ilość w zestawie [szt.]	Typ przekładnika
LH000-0904-130-140	Uchwyt do montażu na ścianie	2	LCTR 45, LCTB 45, LCTM 62W, LCTM 74W
LH000-0904-130-141	Gwintowany wkręt 4 x 35mm	2	LCTR 50, LCTB 50
	Uchwyt do montażu na ścianie	2	
	Czop	2	
	Samogwintująca osłona śruby M4	2	
LH000-0904-130-142	Gwintowany wkręt 4 x 45mm	2	LCTR 62, LCTB 62, LCTB 74, LCTB 86
	Uchwyt do montażu na ścianie	2	
	Czop	2	
	Samogwintująca osłona śruby M4	2	
LH000-0904-130-147	Gwintowany wkręt 4 x 35mm	6	LCTB 100/100 V, LCTB 100/130 V
	Uchwyt do montażu na ścianie	2	
	Samogwintująca osłona śruby M4	6	
LH000-0904-130-143	Gwintowany wkręt 4 x 45mm	4	LCTB 104
	Uchwyt do montażu na ścianie	2	
	Czop	4	
	Samogwintująca osłona śruby M4	4	
LH000-0904-130-144	Gwintowany wkręt 4 x 75mm	4	LCTB 140/80, LCTB 140/100H, LCTB 140/100V
	Uchwyt do montażu na ścianie	2	
	Czop	4	
	Samogwintująca osłona śruby M4	4	
LH000-0904-130-145	Gwintowany wkręt 4 x 75mm	1	LCTB 140/130 V
	Gwintowany wkręt 4 x 45mm	5	
	Uchwyt do montażu na ścianie	2	
	Samogwintująca osłona śruby M4	6	
LH000-0904-130-146	Gwintowany wkręt 4 x 75mm	6	LCTB 225
	Uchwyt do montażu na ścianie	2	
	Samogwintująca osłona śruby M4	6	
LH000-0904-130-623	Gwintowany wkręt M4 x 45mm	4	LCTS 93/30SC
	Uchwyt do montażu na ścianie	2	
	Samogwintująca osłona śruby M4	4	
	Trzpień blokujący	1	
	Nakrętka śruby M4	4	
LH000-0904-130-624	Gwintowany wkręt M4 x 45 mm	6	LCTS 125/50SC
	Uchwyt do montażu na ścianie	2	
	Samogwintująca osłona śruby M4	6	
	Trzpień blokujący	1	
	Nakrętka śruby M4	6	
LH000-0904-130-625	Gwintowany wkręt M4 x 45 mm	8	LCTS 155/80SC
	Uchwyt do montażu na ścianie	2	
	Samogwintująca osłona śruby M4	8	
	Trzpień blokujący	1	
	Nakrętka śruby M4	8	
LH000-0904-130-656	Gwintowany wkręt M4 x 45 mm	6	LCTP
	Uchwyt do montażu na ścianie	2	
	Samogwintująca osłona śruby M4	6	
	Nakrętka śruby M4	6	

3 LATA GWARANCJI
shop.lumel.com.pl
EPLAN

LUMEL

Od 1953 r. marka LUMEL znana jest na całym świecie z produkcji najwyższej jakości urządzeń automatyki przemysłowej.
W 2020 r. Lumel uznany został za jednego ze światowych liderów w produkcji przetworników, analizatorów parametrów sieci i mierników analogowych.

Oferta Lumelu obejmuje kilkanaście grup produktów m.in:

- mierniki i analizatory parametrów sieci,
- przetworniki wielkości elektrycznych i nieelektrycznych,
- mierniki cyfrowe,
- rejestratory,
- regulatory temperatury,
- mierniki analogowe, przekładniki prądowe, boczniki.

Obok produkcji urządzeń, LUMEL specjalizuje się w kompleksowych rozwiązaniach do:

- monitoringu i optymalizacji kosztów energii elektrycznej i innych mediów (woda, gaz, sprężone powietrze),
- systemach monitoringu parametrów środowiskowych: temperatura, wilgotność, natężenie światła, CO_2, gazy lotne,
- systemach fotowoltaicznych dla klientów biznesowych i indywidualnych.

oraz usługach w zakresie

- montażu kontraktowego urządzeń w zakresie (obudowy, elektroniki, mechaniki, softwaru i hardwaru),
- projektowaniu i wykonawstwie na zlecenie płytek PCB.

Jesteśmy członkiem międzynarodowej grupy kapitałowej, w skład której wchodzą LUMEL S.A., LUMEL ALUCAST Sp. z o.o., Rishabh Instruments Pvt. Ltd., Sifam Tinsley US, Sifam Tinsley UK.

STYCZEŃ 2022

LUMEL S.A.
ul. Słubicka 4, 65-127 Zielona Góra
tel.: 68 45 75 100, fax. 68 45 75 508
www.lumel.com.pl

INFORMACJA TECHNICZNO-HANDLOWA:
(68) 45 75 140, 45 75 141, 45 75 142, 45 75 145, 45 75 146
sprzedaz@lumel.com.pl

PRZEDSTAWICIELE REGIONALNI:
533 383 310 - woj. dolnośląskie, lubuskie
533 313 474 - woj. kujawsko-pomorskie, pomorskie, zachodniopomorskie, wielkopolskie
533 313 494 - woj. lubelskie, małopolskie, podkarpackie, świętokrzyskie
533 313 454 - woj. podlaskie, warmińsko-mazurskie, mazowieckie
535 394 806 - woj. śląskie, opolskie, łódzkie

REALIZACJA ZAMÓWIEŃ:
68 45 75 155 - woj. lubuskie, pomorskie, zachodnio-pomorskie, kujawsko-pomorskie, wielkopolskie, lubelskie, małopolskie, podkarpackie, świętokrzyskie, łódzkie, opolskie
68 45 75 151 - woj. podlaskie, warmińsko-mazurskie, mazowieckie
68 45 75 154 - woj. dolnośląskie
68 45 75 152 - woj. śląskie