LOVATO ELECTRIC Sp. z o.o.

ul. Zachodnia 3
55-330 Błonie k. Wrocławia
TEL. +48 71 7979 010
FAKS +48 71 7979 020

E-mail info@LovatoElectric.pl
Web www.LovatoElectric.pl



ROZDZIELNICE DO APLIKACJI FOTOWOLTAICZNYCH SERII PV

PVK00C11

UWAGA!

- Należy dokładnie przeczytać instrukcje przed instalacją lub użytkowaniem.
- By uniknąć zagrożenia życia oraz mienia urządzenia powinny być instalowane przez wykwalifikowany personel w zgodzie z wymogami standardów elektrycznych.
- Należy odłączyć zasilanie przed wykonywaniem czynności serwisowych.
- Producent nie ponosi odpowiedzialności za bezpieczeństwo elektryczne w przypadku niewłaściwego użycia urządzeń.
- Produkty opisane w tym dokumencie moga ulec zmianie lub ulepszeniu w dowolnym momencie. Opisy i dane nie mają wartości kontraktowej.
- Urządzenie należy czyścić delikatną szmatką bez użycia środków ścierających, płynnych detergentów lub rozpuszczalników.

OPIS

Rozdzielnice serii PV stosuje się do zabezpieczenia przepięciowego, zwarciowego oraz przeciążeniowego rzędów paneli fotowoltaicznych (stringów) w układach do 600V (PV600.. i PVR600..) oraz do 1000V (PVK00.. i PVRK00..). Rozdzielnie zostały wyposażone w ochronniki przepięciowe typu SA2DG600M2 (PV600.. oraz PVR600..) lub SG2DGK10M3 (PVK00.. oraz PVRK00..) lub SG2EDGK10M3R (PVK..BC oraz PVRK..BC), podstawy bezpieczników typu FB01D1P oraz rozłączniki izolacyjne GD025AT2 (tylko PVR600..) lub GD032AT3 (tylko PVRK00..).

DANE PODSTAWOWE

- **Napięcie robocze 1000VDC**
- **1x łańcuch modułów na 1 MPPT**
- **1x ogranicznik przepięć DC typ 2**
- **1x podstawy bezp. 2P DC maks. 32A**
- **Złącza MC4**
- **Montaż natynkowy**
- **Na zewnątrz i do wewnątrz**
- **Stopień ochrony IP65**
- **Odporne na UV**

PVK00C11

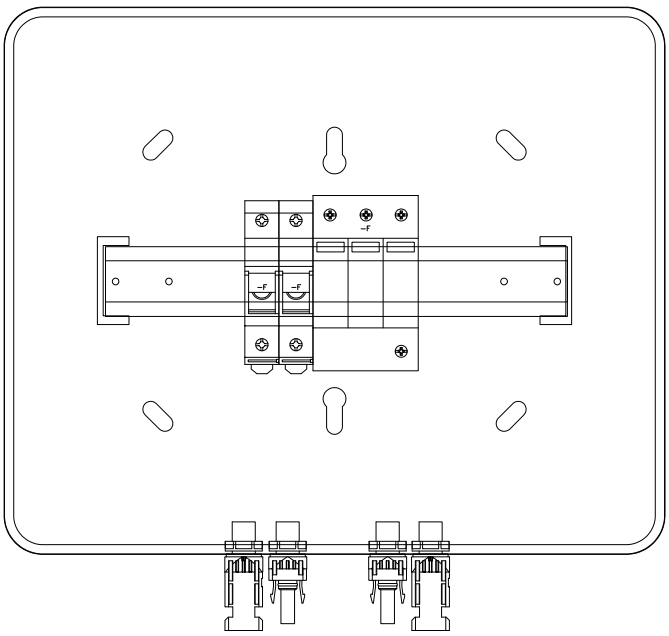

SCHEMAT ELEKTRYCZNY

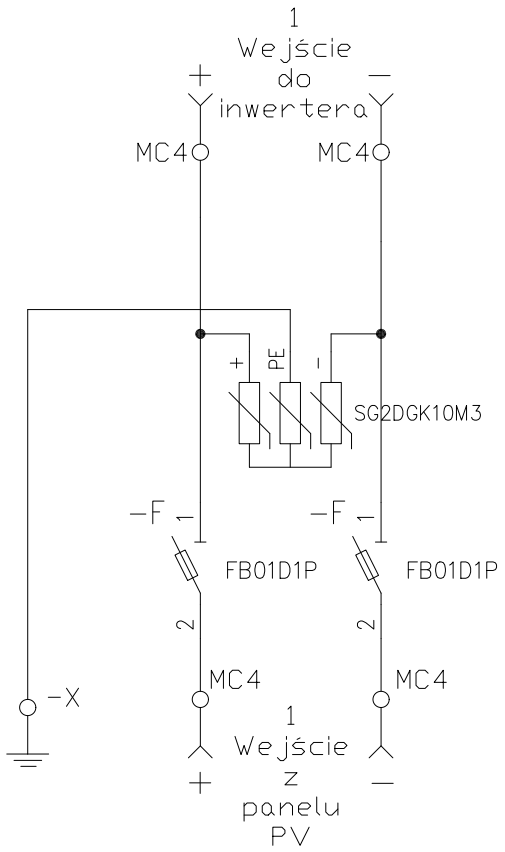

WYMIARY

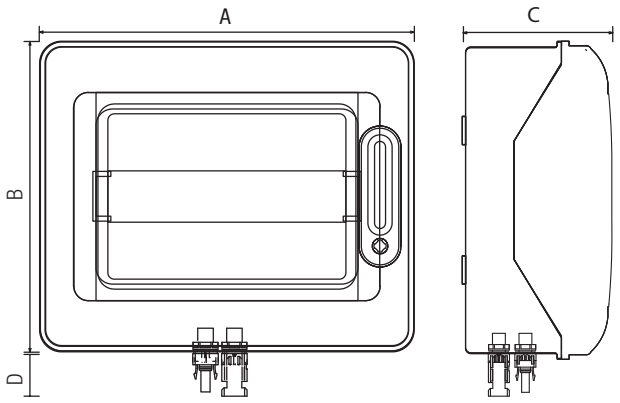

Wymiary dla poszczególnych typów rozdzielni w mm

Typ	A	B	C
PV600C11, PVK00C11, PVK00XC11, PVK00BC11, PVK00 BC11	165	190	113
PV600C22, PVK00C22, PVK00XC22, PVK00BC22, PVK00XBC22, PVR600C11, PVRK00C11, PVRK00BC11	310	302	151
PVR600C22, PVRK00C22, PVRK00BC22, PVK00XC33, PVK00XBC33	418	302	151

Należy uwzględnić długość złącza MC4 wystającego poza obudowę, to jest 30mm.

DANE TECHNICZNE OBUDOWY I KOMPONENTÓW

PARAMETRY OBUDOWY	
ODPORNOŚĆ NA UDERZENIA	IK08
KLASA OCHRONNOŚCI	II
ZNAMIONOWE NAPIĘCIE IZOLACJI OBUDOWY (Ui)	1000VDC
KOLOR	RAL7035
PARAMETRY PODSTAW BEZPIECZNIKOWYCH	
PODSTAWA BEZPIECZNIKÓW	10X38
MAKSYMALNY PRĄD DOPUSZCZALNY	32ADC
PARAMETRY OGRANICZNIKÓW PRZEPIĘĆ	
OCHRONA PRZECIWPRZEPIĘCIOWA	TYP 2
ZNAMIONOWE NAPIĘCIE PRACY Un OCHRONNIKA	1000VDC
MAKSYMALNE NAPIĘCIE CIĄGŁE Ucpv OCHRONNIKA	1000VDC
MAKSYMALNY PRĄD WYŁADOWCZY Imax (8/20)	40kA
ZNAMIONOWY PRĄD WYŁADOWCZY In (8/20)	20kA
POZIOM OCHRONY Up	< 3,8 kV
PARAMETRY ROZŁĄCZNIKÓW IZOLACYJNYCH DC	
ZNAMIONOWE NAPIĘCIE IZOLACJI Ui	NIE DOTYCZY
ZNAMONOWY PRĄD ROBOCZY Ie (DC21B)	NIE DOTYCZY
WARUNKI OTOCZENIA PRACY	
TEMPERATURA PRACY I SKŁADOWANIA	-25...+70
NORMY I CERTYFIKATY	
NORMY	DIN VDE 0603 część 1, EN 61439-3, IEC 60670-24, PN-EN 61439-1:2011, PN-EN 61439-5:2015-02, deklaracja CE

ROZŁĄCZNIKI IZOLACYJNE DC



OGRANICZNIKI PRZEPIĘĆ



PODSTAWY BEZPIECZNIKÓW I WKŁADKI DC

